**Zusammenbau des Schaltgetriebes**

1. Befestigen Sie zwei Schrauben „G" auf dem Kasten „A".
2. Schieben Sie das Kabel „F" durch die Öffnung „B1" des Kastens.
3. Befestigen Sie das Kabel am Plus(+)- oder am Minus(-)-Pol des Motors. Schieben Sie den Motor in die Halterung „C1".
4. Stecken Sie die Achse „Y" in das Zahnrad „D" und schieben Sie das Zahnrad in die Halterung „D1".
5. Stecken Sie das Bauteil „E" auf die Achse „H".
6. Setzen Sie die Achse „H" in die Halterung „E1".
7. Setzen Sie die beiden Teile des Kastens zusammen und ziehen Sie die vier Schrauben fest.

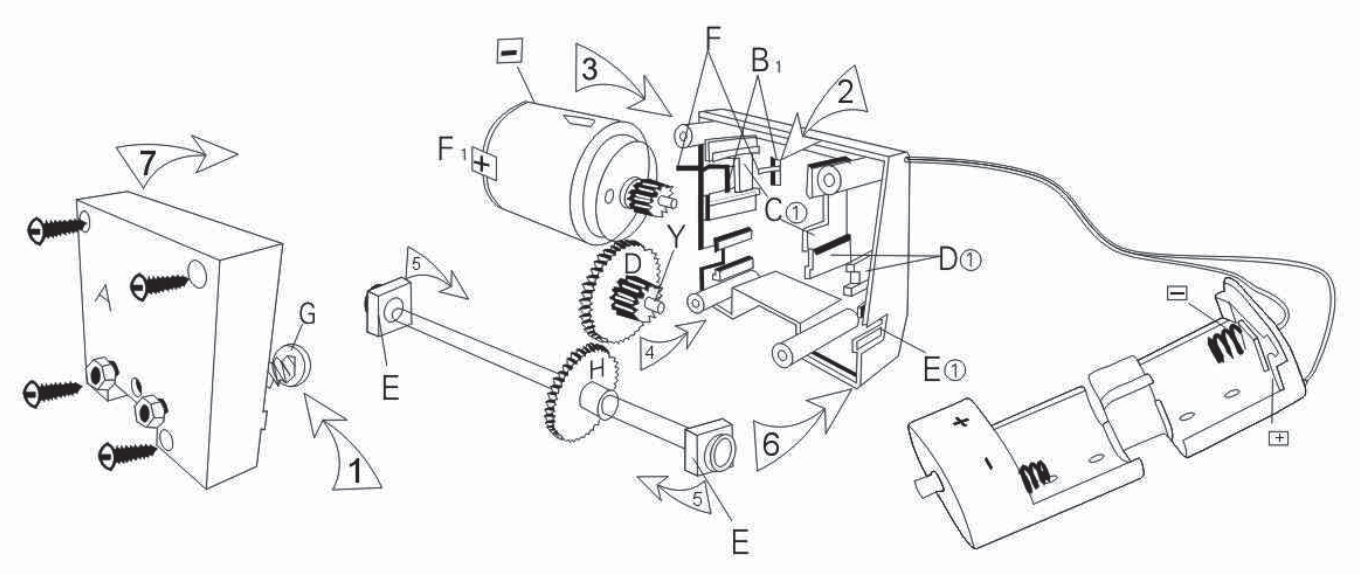



© 09/2011 - LG//TH//MR

**Montage de la boîte de vitesse**

1. Fixez deux vis „G“ sur le boîtier „A“.
2. Passez le câble „F“ à travers l‘ouverture „B1“ du boîtier.
3. Fixez le câble au pôle positif (+) ou négatif (-) du moteur. Insérez le moteur dans le support „C1“.
4. Insérez l‘axe „Y“ dans la roue dentée „D“ et insérez la roue dentée dans le support „D1“.
5. Placez l‘élément „E“ sur l‘axe „H“.
6. Placez l‘axe „H“ dans le support „E1“.
7. Assemblez les deux parties du boîtier et serrez bien les 4 vis.

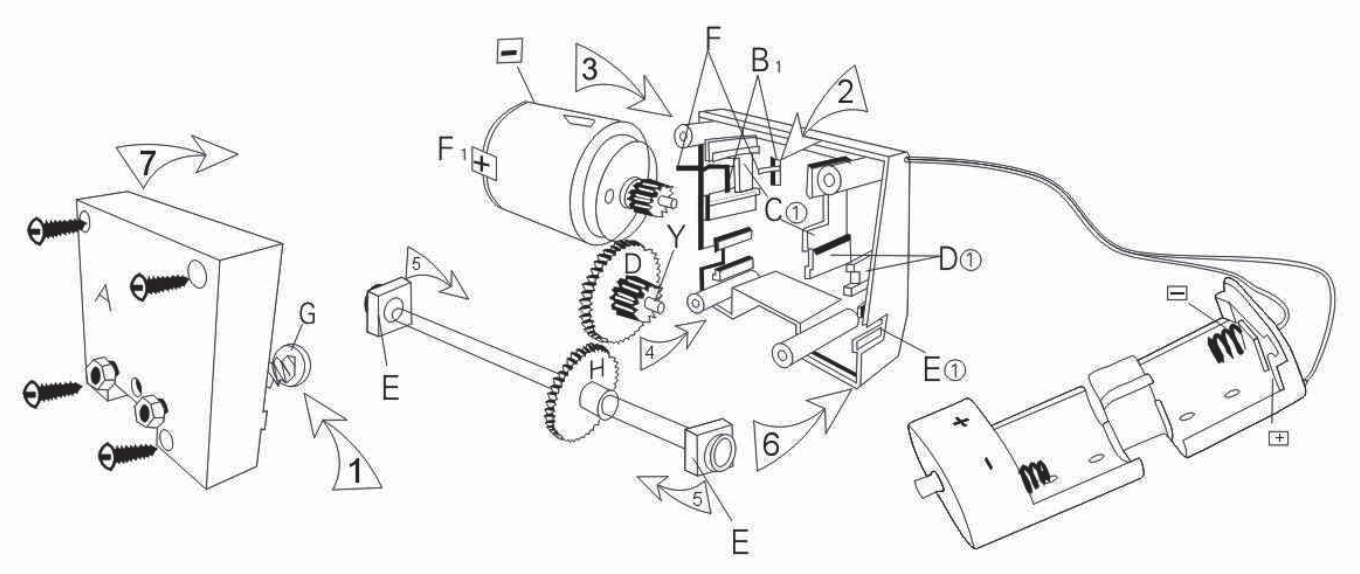



© 09/2011