DEU
FRA

LUNARTEC™

Solar-Wegeleuchte 3er Set

farbwechselnd/warmweiß

Lanternes solaires par 3

coleur changeante/blanc chaud

NC-6093-675

Solar-Wegeleuchte 3er Set

farbwechselnd/warmweiß

Lanternes solaires par 3

coleur changeante/blanc chaud

© 05/2013 - HA//CE//FK

INHALTSVERZEICHNIS

Wichtige Hinweise zu Beginn 6
Sicherheitshinweise 6
Wichtige Hinweise zur Entsorgung 6
Wichtige Hinweise zu Batterien und deren Entsorgung 7

Ihre neuen Solar-Wegleuchten 8
Funktionsweise 8
Lieferumfang 8

Wichtige Hinweise für die Verwendung 9

Aufbau 10

Inbetriebnahme 11

Akku austauschen 12

Pflegehinweise 13

SOMMAIRE

Consignes préalables 16
Consignes de sécurité 16
Consignes recyclage 16
Conseils importants sur les piles et leur recyclage 16

Vos nouvelles lanternes solaires 18
Fonctionnement 18
Contenu 18

Conseils d'utilisation 19

Montage 20

Mise en route 21

Remplacer les accus 22

Entretien 23

WICHTIGE HINWEISE ZU BEGINN

Sicherheitshinweise

- Diese Bedienungsanleitung dient dazu, Sie mit der Funktionsweise dieses Produktes vertraut zu machen. Bewahren Sie diese Anleitung daher stets gut auf, damit Sie jederzeit darauf zugreifen können.
- Ein Umbauen oder Verändern des Produktes beeinträchtigt die Produktsicherheit. Achtung Verletzungsgefahr!
- Öffnen Sie das Produkt niemals eigenmächtig. Führen Sie Reparaturen nie selbst aus!
- Behandeln Sie das Produkt sorgfältig. Es kann durch Stöße, Schläge oder Fall aus bereits geringer Höhe beschädigt werden.
- Halten Sie das Produkt fern von Feuchtigkeit und extremer Hitze.
- Tauchen Sie das Produkt niemals in Wasser oder andere Flüssigkeiten.
- Platzieren Sie die Wegeleuchten nicht in Mulden oder auf weichem Gelände, wo es bei Regen versinken kann.
- Die LEDs in den Leuchten sind nicht austauschbar.
- Technische Änderungen und Irrtümer vorbehalten!

Wichtige Hinweise zur Entsorgung

Dieses Elektrogerät gehört NICHT in den Hausmüll. Für die fachgerechte Entsorgung wenden Sie sich bitte an die öffentlichen Sammelstellen in Ihrer Gemeinde.
Einzelheiten zum Standort einer solchen Sammelstelle und über ggf. vorhandene Mengenbeschränkungen pro Tag/ Monat/ Jahr sowie über etwaig anfallende Kosten bei Abholung entnehmen Sie bitte den Informationen der jeweiligen Gemeinde.

Wichtige Hinweise zu Batterien und deren Entsorgung

Batterien gehören NICHT in den Hausmüll. Als Verbraucher sind Sie gesetzlich verpflichtet, gebrauchte Batterien zur fachgerechten Entsorgung zurückzugeben.
Sie können Ihre Batterien bei den öffentlichen Sammelstellen in Ihrer Gemeinde abgeben oder überall dort, wo Batterien der gleichen Art verkauft werden.

- Bei Geräten mit Akku-Ladefunktion dürfen NUR AKKUS (aufladbare Batterien) eingelegt werden. Prüfen Sie unbedingt vor dem Laden, ob sich im Batteriefach tatsächlich Akkus und keine Batterien befinden.
- Normale Batterien dürfen nicht wieder aufgeladen werden. Achtung Explosionsgefahr!
- Verwenden Sie immer Batterien desselben Typs zusammen und ersetzen Sie immer alle Batterien im Gerät zur selben Zeit!
- Verwenden Sie niemals gleichzeitig Akkus und Batterien in einem Gerät. Das kann zur Überhitzung der Batterien und zu Fehlfunktionen am Gerät führen.
- Achten Sie unbedingt auf die richtige Polarität der Akkus oder Batterien. Falsch eingesetzte Akkus oder Batterien können zur Zerstörung des Gerätes führen - Brandgefahr.
- Versuchen Sie nicht, Batterien oder Akkus zu öffnen und werfen Sie Batterien nicht in Feuer.
- Batterien, aus denen Flüssigkeit austritt, sind gefährlich. Berühren Sie diese nur mit geeigneten Handschuhen.
- Batterien gehören nicht in die Hände von Kindern.

Konformitätserklärung
Hiermit erklärt PEARL.GmbH, dass sich das Produkt NC-6093 in Übereinstimmung mit der EMV-Richtlinie 2004/108/EG und der RoHS-Richtlinie 2011/65/EU befindet.

PEARL.GmbH, PEARL-Str. 1–3, 79426 Buggingen, Deutschland

Leiter Qualitätswesen
Dipl. Ing. (FH) Andreas Kurtasz
27. 05. 2013

Die ausführliche Konformitätserklärung finden Sie unter www.pearl.de. Klicken Sie auf der linken Seite auf den Link **Support (Handbücher, FAQs, Treiber & Co.)**. Geben Sie anschließend im Suchfeld die Artikelnummer NC-6093 ein.

IHRE NEUEN SOLAR-WEGLEUCHTEN

Sehr geehrte Kunden,

wir danken Ihnen für den Kauf dieser Wegleuchten. LUNARTEC erleuchtet stilvoll Ihr Zuhause oder Ihren Garten. Mit immer neuen Ideen und Design-Varianten rücken Sie die gewünschten Bereiche ins rechte Licht oder setzen gezielt Akzente.
Bitte lesen Sie diese Bedienungsanleitung und befolgen Sie die aufgeführten Hinweise und Tipps, damit Sie Ihre neuen Wegleuchten optimal einsetzen können.

Funktionsweise
Tagsüber wandelt die Solarzelle das Sonnenlicht in elektrische Energie um und lädt damit den internen Akku auf. Nachts schaltet sich das Licht automatisch ein und wird vom internen Akku mit Strom versorgt . Die Leuchtdauer des Lichtes hängt von der Anzahl der Stunden ab, die die Solarzelle am Tage dem Sonnenlicht ausgesetzt war. Die maximale Leuchtdauer liegt bei etwa sechs Stunden.

Lieferumfang
3 x Wegeleuchte
3 x Großer Erdspieß
1 x Solar-Ladestation
1 x Stationspfosten
1 x Stations-Erdspieß
2 x Ni-MH Akku des Typs AA (in der Solar-Ladestation)

WICHTIGE HINWEISE FÜR DIE VERWENDUNG

Platzieren Sie die Solar-Station an einem Ort, an dem die Solarzelle ein Maximum an Sonnenlicht bekommen kann. Vermeiden Sie dabei Plätze unter Bäumen oder sonstige Orte, die tagsüber schattig sind. Der integrierte Akku kann sich möglicherweise sonst nicht richtig aufladen.

Halten Sie die Solarzelle stets sauber, damit die Funktion nicht beeinträchtigt wird.

Im Winter und Herbst kann die Leuchtdauer des Lichtes geringer sein, da in dieser Zeit die Sonnenscheindauer in der Regel auch geringer ist.

Das Licht schaltet sich automatisch ein, wenn der integrierte Lichtsensor registriert, dass es dunkel wird. Diese Funktion kann durch nahe Lichtquellen, wie zum Beispiel Straßenlaternen, negativ beeinflusst werden. Achten Sie also bei der Platzierung der Leuchte darauf, die Nähe nächtlicher Lichtquellen zu meiden.

AUFBAU

Stecken Sie die Erdspieße unten an die Leuchten und die Solar-Ladestation. Positionieren Sie die Leuchten dann nach Wunsch und stecken Sie diese in festes Erdreich.

HINWEIS:
Befeuchten Sie zu festes Erdreich um einen Bruch der Erdspieße zu vermeiden.

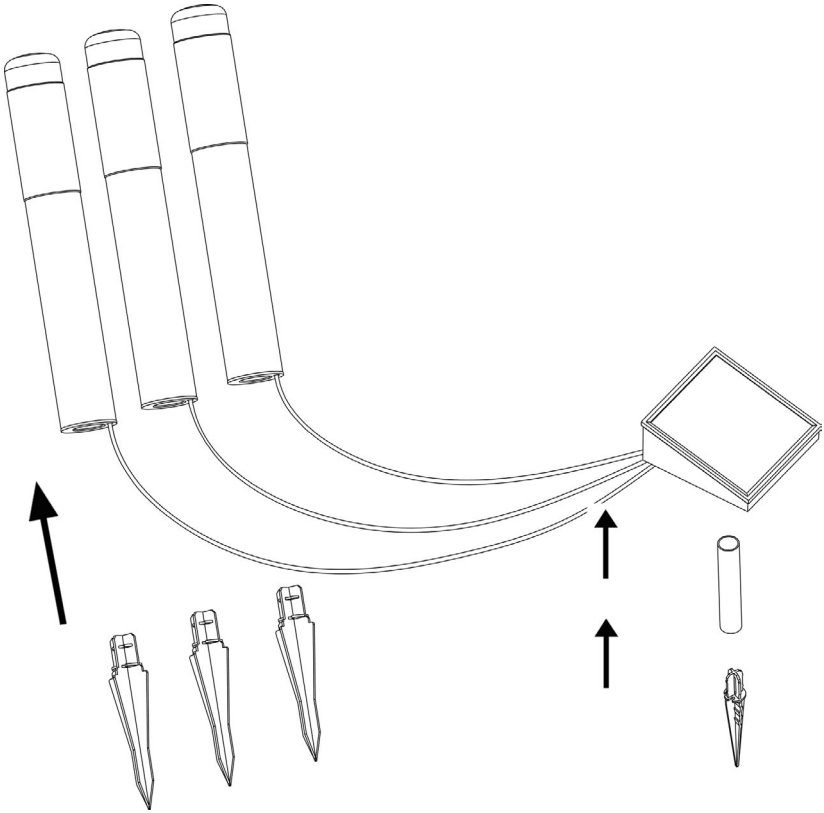

INBETRIEBNAHME

Drücken Sie den Schalter an der Unterseite der Solar-Ladestation und schalten Sie diese damit ein.
Schalten Sie die Wegleuchten mit dem Schalter an der Unterseite der Solarzelle ein. Wählen Sie normales Licht (WHITE LIGHT) oder Farbwechsel (COLOUR CHANGING).
Setzen Sie die Station am ersten Tag der Inbetriebnahme für etwa 8 Stunden direktem Sonnenlicht aus, damit der integrierte Akku bei der Inbetriebnahme voll aufgeladen wird. Damit wird dem Akku ermöglicht, seine volle Leistungsdauer zu erreichen. Die Solar-Wegeleuchte sollte dabei eingeschaltet sein. (Schalter an der Unterseite).

HINWEIS:
Wiederholen Sie diesen Vorgang alle drei Monate, um eine möglichst lange Lebensdauer des Produktes zu gewährleisten.

Nun schaltet sich das Licht ein, wenn es dunkel wird. Wenn es hell wird oder die Akkuladung zu gering wird, schaltet sich das Licht wieder aus.

AKKU AUSTAUSCHEN

Die Solar-Wegeleuchten verwenden zwei Ni-MH Akkus des Typs AA
Wenn Sie bemerken, dass die Akkuleistung nachlässt, das Licht also trotz langer Aufladezeit nur relativ kurz leuchtet, sind die integrierten Akkus wahrscheinlich aufgebraucht. Ersetzen Sie diese dann durch neue Akkus des gleichen Typs.

1. Öffnen Sie dazu mit Hilfe eines kleinen Kreuzschlitz-Schraubenziehers das Batteriefach an der Unterseite der Station. Ersetzen Sie die alten Akkus durch zwei Akkus des selben Typs. Achten Sie dabei auf die richtige Polarität.
2. Schließen Sie danach das Batteriefach wieder.

ACHTUNG:
Öffnen Sie die Solar-Station vorsichtig um die Kabel im inneren nicht zu beschädigen.

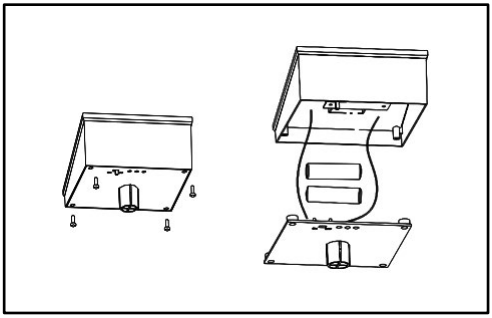

PFLEGEHINWEISE

- Reinigen Sie die Solarzellen regelmäßig von Staub und Erde, um eine optimale Leistung zu gewährleisten.
- Reinigen Sie die Solarzellen nur mit einem weichen, feuchten Tuch. Verwenden Sie keine aggressiven Reinigungsmittel.
- Bewahren Sie das Produkt nicht über längere Zeit in dunklen Räumen auf. Die Solarzellen müssen sich regelmäßig aufladen.

LUNARTEC™

Lanternes solaires par 3

coleur changeante/blanc chaud

CONSIGNES PRÉALABLES

Consignes de sécurité

- Ce mode d'emploi vous permet de vous familiariser avec le fonctionnement du produit. Conservez-le afin de pouvoir le consulter en cas de besoin.
- Pour connaître les conditions de garantie, veuillez contacter votre revendeur. Veuillez également tenir compte des conditions générales de vente !
- Veillez à utiliser le produit uniquement comme indiqué dans la notice. Une mauvaise utilisation peut endommager le produit ou son environnement.
- Le démontage ou la modification du produit affecte sa sécurité. Attention, risque de blessure !
- Ne démontez pas l'appareil, sous peine de perdre toute garantie. Ne tentez jamais de réparer vous-même le produit !
- Manipulez le produit avec précaution. Un coup, un choc, ou une chute, même de faible hauteur, peuvent l'endommager.
- N'exposez pas le produit à l'humidité ni à une chaleur extrême.
- Ne plongez jamais l'appareil dans l'eau ni dans aucun autre liquide.
- Ne placez pas le chemin de table dans un creux ou sur un sol mou, où il risquerait de s'enfoncer en cas de pluie.
- Les LED ne peuvent pas être remplacées.
- Surveillez les enfants pour vous assurer qu'ils ne jouent pas avec l'appareil.
- Aucune garantie ne pourra être appliquée en cas de mauvaise utilisation.
- Le fabricant décline toute responsabilité en cas de dégâts matériels ou dommages (physiques ou moraux) dus à une mauvaise utilisation et / ou au non-respect des consignes de sécurité.
- Sous réserve de modification et d'erreur !

Consignes importantes concernant le traitement des déchets

Cet appareil électronique ne doit pas être jeté dans la poubelle de déchets ménagers. Pour l'enlèvement approprié des déchets, veuillez vous adresser aux points de ramassage publics de votre municipalité. Les détails concernant l'emplacement d'un tel point de ramassage et des éventuelles restrictions de quantité existantes par jour/mois/année, ainsi que sur des frais éventuels de collecte, sont disponibles dans votre municipalité.

Conseils importants sur les piles et leur recyclage

Les piles ne doivent PAS être jetées dans la poubelle ordinaire. La législation oblige aujourd'hui chaque consommateur à jeter les piles/batteries usagées dans les poubelles spécialement prévues à cet effet. Vous pouvez déposer vos piles dans les déchetteries municipales et dans les lieux où elles sont vendues.

- Pour les appareils avec fonction de rechargement des accus, utilisez UNIQUEMENT DES ACCUS (piles rechargeables). Vérifiez que l'appareil contient bien des accus et non des piles classiques avant tout chargement.
- Les piles normales ne sont pas rechargeables. Attention : risque d'explosion !
- N'utilisez ensemble que des piles du même type, et remplacez-les toutes en même temps !
- N'utilisez pas en même temps des accus et des piles. Risque de surchauffe des piles et de panne de l'appareil.
- Respectez la polarité des accus et des piles. Un mauvais sens d'insertion des accus ou des piles peut détériorer l'appareil - Risque d'incendie.
- Ne pas ouvrir les piles ou les accus, ne pas les jeter au feu.
- Les piles dont s'échappe du liquide sont dangereuses. Ne les manipulez pas sans gants adaptés.
- Maintenez les piles hors de portée des enfants.

Déclaration de conformité

La société PEARL.GmbH déclare ce produit NC-6093 conforme aux directives actuelles suivantes du Parlement Européen : 2004 / 108 / CE, concernant la compatibilité électromagnétique, et 2011 / 65 / UE, relative à la limitation de l'utilisation de certaines substances dangereuses dans les équipements électriques et électroniques.
PEARL.GmbH, PEARL-Str. 1–3,
D-79426 Buggingen, Allemagne

Dipl. Ing. (FH) El. Nachrichtentechnik Andreas Kurtasz
Directeur Service Qualité
27. 05. 2013

VOS NOUVELLES LANTERNES SOLAIRES

Chère cliente, Cher client,

Nous vous remercions pour l'achat de ces lanternes. Lunartec éclaire votre maison ou votre jardin sous un nouveau jour et crée une ambiance chaleureuse pour vos fêtes de fin d'année.
Afin d'utiliser au mieux votre nouveau produit, veuillez lire attentivement ce mode d'emploi et respecter les consignes et astuces suivantes.

Fonctionnement
La cellule solaire intégrée transforme les rayons du soleil en énergie électrique pendant la journée et la stocke dans une batterie. La lanterne s'allume automatiquement à la tombée de la nuit. La durée d'illumination nocturne dépend directement du temps d'ensoleillement durant la journée. Un jour avec environ 6 à 7 heures de lumière directe sur la lanterne permet un éclairage de 6 heures.

Contenu
3 x Lanternes
3 x Pieux
1 x Station de chargement solaire
1 x Piquet de station
1 x Pieu de station
2 x Accus Ni-MH type AA (dans la station de chargement solaire)

CONSEILS D'UTILISATION

Placez la lanterne à un endroit où elle captera beaucoup de rayons solaires durant la journée. Evitez les endroits ombragés durant la journée. L'accu intégré pourrait ne pas se recharger correctement dans de telles circonstances.

Veillez à ce que la cellule solaire sur le dessus reste bien propre.

L'a durée d'éclairage peut faiblir en hiver et en automne car le temps d'ensoleillement journalier est généralement plus faible.

Le capteur de lumière active automatiquement la lanterne à la tombée de la nuit. C'est pourquoi le capteur de lumière intégré doit être à un endroit sombre la nuit pour activer l'éclairage. Si la lanterne se trouve proche d'une source lumineuse artificielle (lampadaire...) Il se peut que le capteur ne détecte pas la tombée de la nuit et n'active pas l'éclairage.

MONTAGE

Enfoncez les pieux sous les lanternes et sous la station. Positionnez ensuite les lanternes et enfoncez-les dans le sol.

NOTE:
Humidifiez la terre afin de faciliter l'insertion du pieu si besoin.

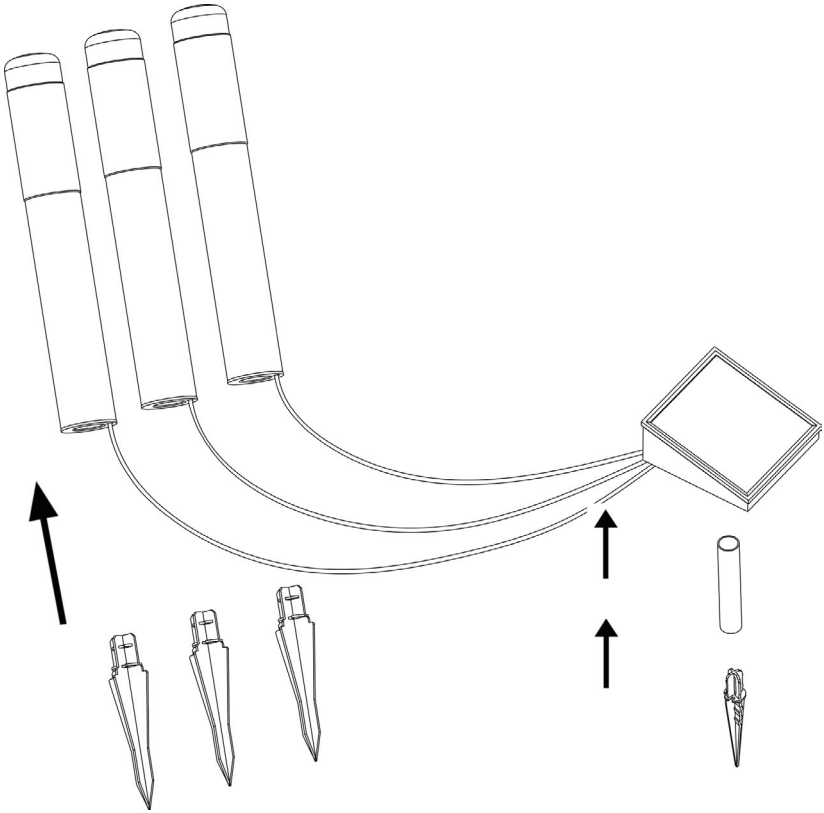

MISE EN ROUTE

Appuyez sur l'interrupteur situé sous la station de chargement afin de l'allumer.
Allumez les lanternes avec l'interrupteur sous la cellule solaire. Choisissez lumière normale (WHITE LIGHT) ou changement de couleur (COLOUR CHANGING).
Le premier jour d'utilisation, placez la station au moins 8 heures à la lumière du soleil afin de totalement charger l'accu intégré. Ceci permet d'atteindre ensuite les meilleures performances de l'accu. La lanterne solaire doit alors être allumée. (interrupteur du dessous). Laissez les lampes charger pleinement environ 8 heures pour atteindre les meilleures performances.

NOTE:
Répétez cette manipulation tous les trois mois afin d'assurer le meilleur fonctionnement du produit à long terme.

La lumière s'allume quand il commence à faire sombre. La lampe s'éteint quand le jour se lève ou que la puissance de l'accu baisse.

REMPLACER LES ACCUS

Les lanternes solaires utilisent des accus Ni-MH type AA.
Remplacez les accus si vous remarquez que la puissance des accus baisse et que la lampe éclaire moins longtemps même après une journée ensoleillée. Remplacez les anciens accus par des nouveaux de même type.

1. Pour cela, ouvrez le logement pile situé sous la station à l'aide d'un petit tournevis cruciforme. Remplacez les anciens accus.
2. Respectez la polarité. Refermez le logement piles.

ATTENTION:
Ouvrez la station avec prudence afin de ne pas endommager le câblage interne.

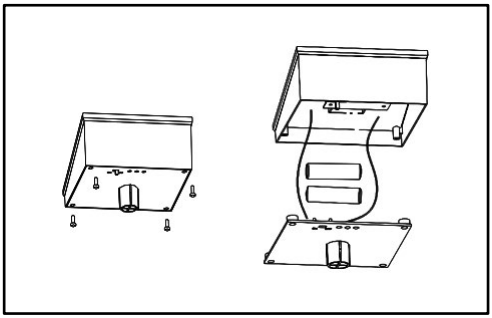

ENTRETIEN

- Nettoyez régulièrement le dessus des cellules solaires afin d'assurer des performances optimales.
- Nettoyez le dessus des cellules avec un chiffon doux et humide. Ne pas utiliser de nettoyant agressif.
- Ne pas stocker le produit pendant longtemps dans un endroit sombre. Les cellules solaires doivent être chargées régulièrement.