5,8 GHz FPV-Video-Transmitter

für Quadrocopter QR-X350.

Sehr geehrte Kundin, sehr geehrter Kunde,

vielen Dank für den Kauf dieses 5,8 GHz Transmitters.
Bitte lesen Sie diese Bedienungsanleitung und befolgen Sie die aufgeführten Hinweise und Tipps, damit Sie Ihren neuen 5,8 GHz Transmitter optimal einsetzen können.

Lieferumfang

- Video-Transmitter
- Antenne
- Klebepad
- Kamera-Adapter
- Bedienungsanleitung

Dieser Sender ist für den **Simulus QR X 350 Pro (Art.-Nr. NX-1150)** optimiert.

Installation

Kleben Sie den Transmitter hinter die Kamerahalterung, indem Sie die Schutzfolie vom Klebepad abziehen und fest gegen den Quadrocopter drücken. Beachten Sie dabei, dass die Antenne seitlich am Quadrocopter hervorragt und nicht mit den Rotoren in Berührung kommt.

Inbetriebnahme

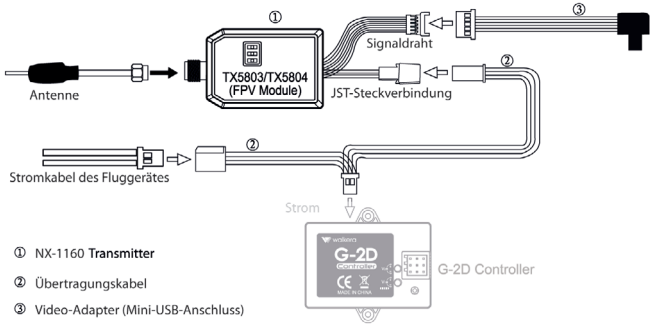

Senderwahl

Sie können acht verschiedene Unterkanäle auswählen. Um in der Fernsteuerung den Empfangskanal anzuwählen, konsultieren Sie bitte das Handbuch Ihrer Fernsteuerung.

An der Oberseite des Video-Transmitters finden Sie drei kleine Schalter vor. Jede Schalterkombination bezeichnet einen anderen Sendekanal. Die Kanal-Aufschlüsselung ist wie folgt:

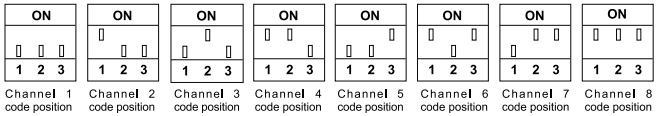

Sicherheitshinweise

- Diese Bedienungsanleitung dient dazu, Sie mit der Funktionsweise dieses Produktes vertraut zu machen. Bewahren Sie diese Anleitung daher stets gut auf, damit Sie jederzeit darauf zugreifen können.
- Ein Umbauen oder Verändern des Produktes beeinträchtigt die Produktsicherheit. Achtung Verletzungsgefahr!
- Öffnen Sie das Produkt niemals eigenmächtig. Führen Sie Reparaturen nie selbst aus!
- Behandeln Sie das Produkt sorgfältig. Es kann durch Stöße, Schläge oder Fall aus bereits geringer Höhe beschädigt werden.
- Halten Sie das Produkt fern von Feuchtigkeit und extremer Hitze.
- Tauchen Sie das Produkt niemals in Wasser oder andere Flüssigkeiten.
- Technische Änderungen und Irrtümer vorbehalten!

Wichtige Hinweise zur Entsorgung

Dieses Elektrogerät gehört nicht in den Hausmüll. Für die fachgerechte Entsorgung wenden Sie sich bitte an die öffentlichen Sammelstellen in Ihrer Gemeinde.
Einzelheiten zum Standort einer solchen Sammelstelle und über ggf. vorhandene Mengenbeschränkungen pro Tag/Monat/Jahr entnehmen Sie bitte den Informationen der jeweiligen Gemeinde.

Konformitätserklärung

Hiermit erklärt PEARL.GmbH, dass sich das Produkt NX-1160 in Übereinstimmung mit der RoHS-Richtlinie 2011/65/EU und der R&TTE- Richtlinie 99/5/EG befindet.

PEARL.GmbH, PEARL-Str. 1-3, 79426 Buggingen, Deutschland

Leiter Qualitätswesen
Dipl.-Ing. (FH) Andreas Kurtasz
06.05.2014

Die ausführliche Konformitätserklärung finden Sie unter www.pearl.de. Klicken Sie unten auf den Link **Support (Handbücher, FAQs, Treiber & Co.)**. Geben Sie anschließend im Suchfeld die Artikelnummer NX-1160 ein.

© Mai/2014 - MB//SH/AR//MR
Importiert von: PEARL.GmbH / PEARL-Straße 1-3 / 79426 Buggingen

Transmetteur vidéo 5,8 GHz pour pilotage en immersion

pour quadricoptère QR-X350

Chère cliente, cher client,
Nous vous remercions d'avoir choisi ce transmetteur 5,8 GHz. Afin d'utiliser au mieux votre nouveau produit, veuillez lire attentivement ce mode d'emploi et respecter les consignes et astuces suivantes.

Contenu
- Transmetteur vidéo
- Antenne
- Patch adhésif
- Adaptateur pour caméra
- Mode d'emploi

Cet émetteur est optimisé pour le quadricoptère **Simulus QR-X350 Pro (NX1150)**.

Installation
Collez le transmetteur derrière le support de caméra : retirez le film protecteur du patch adhésif et pressez-le fermement sur le quadricoptère. Ce faisant, veillez à ce que l'antenne dépasse du côté du quadricoptère, et n'entre pas en contact avec les rotors.

Mise en marche

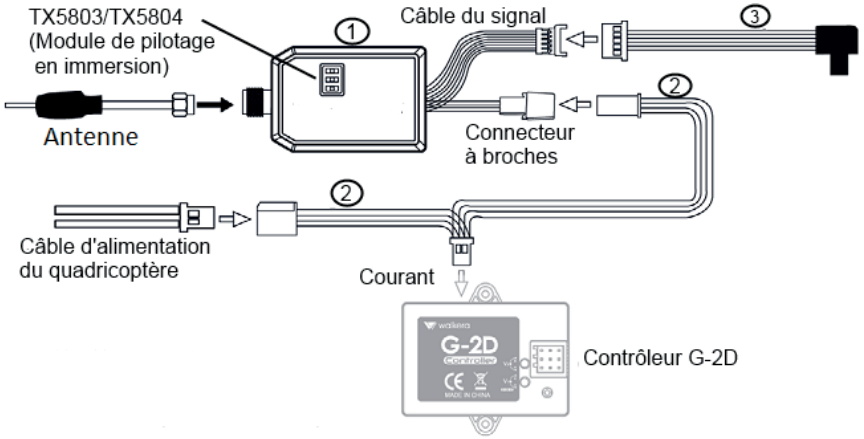

1 Transmetteur NX1160
2 Câble de transfert
3 Adaptateur vidéo (connexion Mini-USB)

Sélection du canal
Vous pouvez choisir entre huit sous-canaux différents. Pour sélectionner le canal de réception sur la télécommande, consultez le mode d'emploi de votre télécommande.
Sur le dessus du transmetteur vidéo se trouvent trois petits commutateurs. Chaque combinaison de commutateurs définit un canal d'émission différent. Les canaux sont codés comme suit :

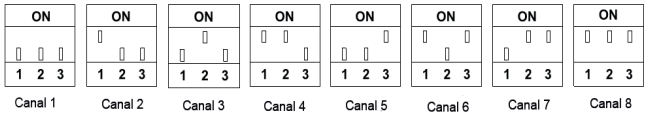

Consignes importantes pour le traitement des déchets
Cet appareil électronique ne doit **PAS** être jeté dans la poubelle de déchets ménagers. Pour l'enlèvement approprié des déchets, veuillez vous adresser aux points de ramassage publics de votre municipalité.
Les détails concernant l'emplacement d'un tel point de ramassage et des éventuelles restrictions de quantité existantes par jour/mois/année, ainsi que sur des frais éventuels de collecte, sont disponibles dans votre municipalité.

Consignes de sécurité
- Ce mode d'emploi vous permet de vous familiariser avec le fonctionnement du produit. Conservez-le afin de pouvoir le consulter en cas de besoin.
- Pour connaître les conditions de garantie, veuillez contacter votre revendeur. Veuillez également tenir compte des conditions générales de vente !
- Veillez à utiliser le produit uniquement comme indiqué dans la notice. Une mauvaise utilisation peut endommager le produit ou son environnement.
- Conservez le produit hors de la portée et de la vue des enfants.
- Le démontage ou la modification du produit affecte sa sécurité. Attention, risque de blessure ! Ne démontez pas l'appareil, sous peine de perdre toute garantie. Ne tentez jamais de réparer vous-même le produit !
- Manipulez le produit avec précaution. Un coup, un choc, ou une chute, même de faible hauteur, peut l'endommager.
- N'exposez pas le produit à l'humidité ni à une chaleur extrême.
- Ne plongez jamais l'appareil dans l'eau ni dans aucun autre liquide.
- Aucune garantie ne pourra être appliquée en cas de mauvaise utilisation.
- Le fabricant décline toute responsabilité en cas de dégâts matériels ou dommages (physiques ou moraux) dus à une mauvaise utilisation et/ou au non-respect des consignes de sécurité.
- Sous réserve de modification et d'erreur !

Déclaration de conformité
La société PEARL.GmbH déclare ce produit NX-1160 conforme aux directives actuelles suivantes du Parlement Européen : 1999/5/CE, concernant les équipements hertziens et les équipements terminaux de télécommunications, et 2011/65/UE, relative à la limitation de l'utilisation de certaines substances dangereuses dans les équipements électriques et électroniques.

Service Qualité
Dipl.-Ing. (FH) Andreas Kurtasz

La déclaration de conformité complète du produit est disponible en téléchargement à l'adresse https://www.pearl.fr/support/notices ou sur simple demande par courriel à qualite@pearl.fr.

© 05/2014 - MB//SH/AR//MR
PEARL.GmbH | PEARL-Straße 1–3 | D-79426 Buggingen
Service commercial PEARL France : 0033 (0) 3 88 58 02 02