DE

Verdunstungs-Luftkühler LW-500

Mit Oszillation, Peltier-Element, 6 l, 120 W

Bedienungsanleitung

SICHLER
Haushaltsgeräte

NX-1539-675

INHALTSVERZEICHNIS

Ihr neuer Verdunstungs-Luftkühler 4
Lieferumfang 4

Wichtige Hinweise zu Beginn 5
Sicherheitshinweise 6
Wichtige Hinweise zu Knopfzellen und deren Entsorgung 7
Wichtige Hinweise zur Entsorgung 7
Konformitätserklärung 7

Produktdetails 8
Luftkühler 8
LED-Display 9
Bedienfelds 10
Fernbedienung 11

Inbetriebnahme 12
1. Rollen montieren 12
2. Wasser einfüllen 12
3. Fernbedienung 13

Verwendung 13
1. Ein-/Ausschalten des Luftkühlers 13
2. LED-Anzeige ein- und ausschalten 13
3. Modus einstellen 14
3.1. Kühlmodus 14
3.2. Lüftermodus 14
4. Luftgeschwindigkeit einstellen 14
5. Oszillation einstellen 14
6. Timer einstellen 15
7. SCHLAF-Modus 15
8. Tastensperre 15
9. Alarm bei Wassermangel 15
10. Speicherfunktion 15

Pflege und Reinigung 16
1. Reinigung des äußeren Gehäuses 16
2. Reinigung des Wassertanks 16
3. Hinteres Gitter und Kühlmedien reinigen 16

Technische Daten 18

Informationen und Antworten auf häufige Fragen (FAQs) zu vielen unserer Produkte sowie ggfs. aktualisierte Handbücher finden Sie auf der Internetseite:

www.sichler-haushaltsgeraete.de

Geben Sie dort im Suchfeld die Artikelnummer oder den Artikelnamen ein.

IHR NEUER VERDUNSTUNGS-LUFTKÜHLER

Sehr geehrte Kundin, sehr geehrter Kunde,

vielen Dank für den Kauf dieses Luftkühlers. Mit exquisiter Handwerkskunst ist dieser 3-in-1-Luftkühler für den Einsatz in Büros, Schlafzimmern, Wohnzimmern und ähnlichen Anwendungen vorgesehen. Er ist mit überlegenen Kühlsystemen zur Kühlung und Befeuchtung der Luft, einem Filter zur Reinigung der Raumluft und zwei leistungsstarken Steuerungsmöglichkeiten, einer Fernbedienung und einem Bedienfeld ausgestattet.

Bitte lesen Sie diese Bedienungsanleitung und befolgen Sie die aufgeführten Hinweise und Tipps, damit Sie Ihren neuen Verdunstungs-Luftkühler optimal einsetzen können.

Lieferumfang

- Verdunstungs-Luftkühler LW-500
- Fernbedienung (inkl. Knopfzelle)
- Lenkrollen
- Bedienungsanleitung

WICHTIGE HINWEISE ZU BEGINN

- Diese Geräte können von Kindern ab 8 Jahren sowie von Personen mit reduzierten physischen, sensorischen oder mentalen Fähigkeiten oder Mangel an Erfahrung und/oder Wissen benutzt werden, wenn sie beaufsichtigt oder bezüglich des sicheren Gebrauchs des Gerätes unterwiesen wurden und die daraus resultierenden Gefahren verstanden haben.
- Kinder dürfen nicht mit dem Gerät spielen.
- Reinigung und Benutzer-Wartung dürfen nicht durch Kinder durchgeführt werden, es sei denn, sie sind älter als 8 Jahre und beaufsichtigt.
- Kinder jünger als 8 Jahre sind vom Gerät und der Anschlussleitung fernzuhalten.
- Dieses Gerät ist ausschließlich dazu bestimmt, im Haushalt und ähnlichen Anwendungen verwendet zu werden, wie beispielsweise:
  - in Küchen für Mitarbeiter in Läden und Büros,
  - in landwirtschaftlichen Anwesen,
  - von Kunden in Hotels, Motels und anderen Wohneinrichtungen oder
  - in Frühstückspensionen.
- Betreiben Sie das Gerät nur an haushaltsüblichen Steckdosen. Prüfen Sie, ob die auf dem Typenschild angegebene Netzspannung mit der Ihres Stromnetzes übereinstimmt.
- Das Gerät ist nicht dazu bestimmt mit einer externen Zeitschaltuhr oder einem separaten Fernwirksystem betrieben zu werden. Das Gerät nicht unbeaufsichtigt betreiben.
- Wenn die Netzanschlussleitung dieses Gerätes beschädigt wird, muss sie durch den Hersteller oder seinen Kundendienst oder eine ähnlich qualifizierte Person ersetzt werden, um Gefährdungen zu vermeiden.
- Dieses Gerät und seine Anschlussleitung nicht in Wasser tauchen.

- Ziehen Sie die Zuleitung nicht über scharfe Kanten.
- Benutzen Sie die Zuleitung nicht zum Tragen und schützen Sie diese vor Hitze (Herdplatte / offene Flamme).

Sicherheitshinweise

- Diese Bedienungsanleitung dient dazu, Sie mit der Funktionsweise dieses Produktes vertraut zu machen. Bewahren Sie diese Anleitung daher gut auf, damit Sie jederzeit darauf zugreifen können.
- Das Gerät darf nur für den vorgesehenen Zweck, gemäß dieser Gebrauchsanweisung, verwendet werden.
- Beim Gebrauch die Sicherheitshinweise beachten.
- Bitte darauf achten, dass Luftein- und -auslass nicht verdeckt werden. Deshalb legen Sie keine Gegenstände auf den Luftaus- oder vor den Lufteinlass.
- Das Gerät darf nicht in Räumen mit starken Temperaturschwankungen verwendet werden, weil diese zu Kondensation im Geräteinneren führen können.
- Das Gerät ist ausschließlich für den Hausgebrauch bei normalen Betriebsbedingungen vorgesehen.
- Füllen Sie den Wasserbehälter nur mit kaltem Leitungswasser. Verwenden Sie kein Grundwasser oder heißes Wasser.
- Geben Sie außer Wasser keine anderen Stoffe in den Wasserbehälter. Geben Sie keine Duft- oder chemischen Stoffe ins Wasser. Verwenden Sie ausschließlich sauberes Wasser (z. B. Trinkwasser, destilliertes Wasser, Mineralwasser oder anderes Trinkwasser).
- Sprühen Sie keine brennbaren Materialien wie zum Beispiel Insektengifte oder Duftstoffe um das Gerät.
- Wird das Gerät lange Zeit nicht verwendet, reinigen Sie sein Wasserbehälter, und trocknen Sie das Gerät.
- Bitte beachten Sie, dass das Wasser im Wasserbehälter kein Trinkwasser ist. Dieses Wasser ist nicht zum Trinken. Verwenden Sie es nicht zur Versorgung von Tieren oder Pflanzen.
- Das Gerät immer auf einer trockenen, stabilen, ebenen und waagerechten Unterlage verwenden.
- Verwenden Sie das Gerät nicht in der Nähe von gasbetriebenen Vorrichtungen, Heizungen oder offenen Kaminen.
- Das Gerät ordnungsgemäß so aufstellen, so dass Kinder und Tiere ihn nicht umwerfen können.
- Ein Umbauen oder Verändern des Produktes beeinträchtigt die Produktsicherheit. Achtung Verletzungsgefahr!
- Öffnen Sie das Produkt niemals eigenmächtig, außer zur Reinigung oder zum Befüllen des Wassertanks. Führen Sie Reparaturen nie selbst aus!
- Behandeln Sie das Produkt sorgfältig. Es kann durch Stöße, Schläge oder Fall aus bereits geringer Höhe beschädigt werden.
- Halten Sie das Produkt fern von Feuchtigkeit und extremer Hitze.
- Vor der Inbetriebnahme das Gerät und seine Anschlussleitung sowie Zubehör auf Beschädigungen überprüfen. Verwenden Sie das Gerät nicht, wenn es sichtbare Schäden aufweist.
- Betreiben Sie das Gerät nur an haushaltsüblichen Steckdosen. Prüfen Sie, ob die auf dem Typenschild angegebene Netzspannung mit der Ihres Stromnetzes übereinstimmt.

- Ziehen Sie nach jedem Gebrauch, bei Störungen während des Betriebs und vor jeder Reinigung den Netzstecker des Geräts.
- Den Stecker nie am Netzkabel oder mit nassen Händen aus der Steckdose ziehen.
- Das Gerät ist nur zur Verwendung in trockenen Innenräumen geeignet.
- Achten sie darauf, dass das Gerät beim Betrieb eine gute Standfestigkeit besitzt und nicht über das Netzkabel gestolpert werden kann.
- Benutzen Sie das Gerät niemals nach einer Fehlfunktion, z.B. wenn das Gerät ins Wasser oder heruntergefallen ist oder auf eine andere Weise beschädigt wurde.
- Der Hersteller übernimmt keine Verantwortung bei falschem Gebrauch, der durch Nichtbeachtung der Gebrauchsanleitung zustande kommt.
- Technische Änderungen und Irrtümer vorbehalten!

Wichtige Hinweise zu Knopfzellen und deren Entsorgung
Knopfzellen gehören **NICHT** in den Hausmüll. Als Verbraucher sind Sie gesetzlich verpflichtet, gebrauchte Knopfzellen zur fachgerechten Entsorgung zurückzugeben.

- Sie können Ihre Knopfzellen bei öffentlichen Sammelstellen in Ihrer Gemeinde abgeben oder überall dort, wo Knopfzellen der gleichen Art verkauft werden.
- Verwenden Sie immer Knopfzellen desselben Typs zusammen und ersetzen Sie immer alle Knopfzellen im Gerät zur selben Zeit!
- Achten Sie unbedingt auf die richtige Polarität der Knopfzellen. Falsch eingesetzte Knopfzellen können zur Zerstörung des Gerätes führen – Brandgefahr.
- Versuchen Sie nicht, Knopfzellen zu öffnen, und werfen Sie Knopfzellen nicht ins Feuer.
- Knopfzellen, aus denen Flüssigkeit austritt, sind gefährlich. Berühren Sie diese nur mit geeigneten Handschuhen.
- Knopfzellen gehören nicht in die Hände von Kindern.
- Nehmen Sie die Knopfzellen aus dem Gerät, wenn Sie es längere Zeit nicht benutzen.

Wichtige Hinweise zur Entsorgung
Dieses Elektrogerät gehört **NICHT** in den Hausmüll. Für die fachgerechte Entsorgung wenden Sie sich bitte an die öffentlichen Sammelstellen in Ihrer Gemeinde. Einzelheiten zum Standort einer solchen Sammelstelle und über ggf. vorhandene Mengenbeschränkungen pro Tag/Monat/Jahr entnehmen Sie bitte den Informationen der jeweiligen Gemeinde.

Konformitätserklärung
Hiermit erklärt PEARL.GmbH, dass sich das Produkt NX-1539-675 in Übereinstimmung mit der RoHS-Richtlinie 2011/65/EU, der EMV-Richtlinie 2014/30/EU und der Niederspannungsrichtlinie 2014/35/EU befindet.

Qualitätsmanagement
Dipl.-Ing. (FH) Andreas Kurtasz

Die ausführliche Konformitätserklärung finden Sie unter www.pearl.de/support. Geben Sie dort im Suchfeld die Artikelnummer NX-1539-675 ein.

PRODUKTDETAILS

Luftkühler

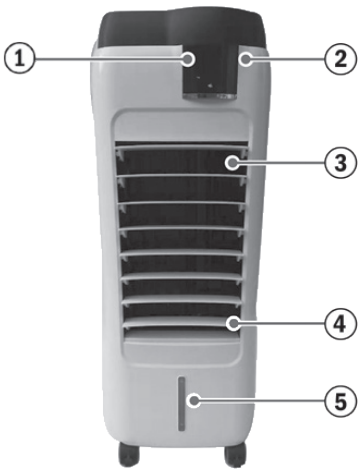

1. IR-Empfänger
2. Display
3. Vertikale Lamellen
4. Horizontale Lamellen
5. Wasserstands-Anzeige
6. Stauraum-Fach
7. Wasserzulauf
8. Filter
9. Griff
10. Wassertank

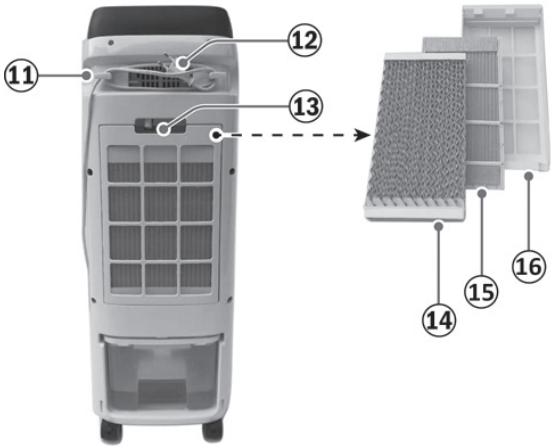

11. Kabelaufwicklung
12. Stromkabel
13. Gitter-Griff
14. Gitter mit Staubfilter
15. Kaltwasser-Kühlmedium
16. Wasser als Kühlmittel in Umgebungstemperatur

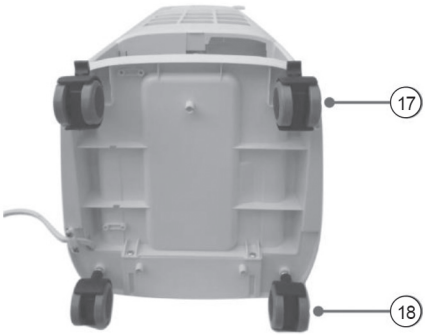

17. Hintere Lenkrollen mit Feststeller
Hebel oben: entriegelt
Hebel unten: verriegelt

18. Vordere Lenkrollen ohne Feststeller

LED-Display

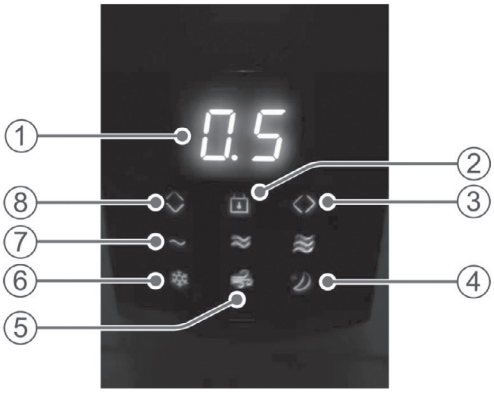

1. Zeiteinstellung für Timer
2. Tastensperrsymbol
3. Links/Rechts-Oszillationssymbol
4. Schlafmodussymbol
5. Windgeschwindigkeitssymbol
6. Kühlmodussymbole
   - : zeigt die Verwendung von Wasser mit Umgebungstemperatur zum Kühlen an.
   - : zeigt die Verwendung des Peltier-Kühlmechanismus an.
7. Windgeschwindigkeitssymbole:
   - : zeigt niedrige Windgeschwindigkeit an
   - : zeigt mittlere Windgeschwindigkeit an
   - : zeigt hohe Windgeschwindigkeit an
8. Symbol für Oszillation aufwärts/abwärts

Bedienfelds

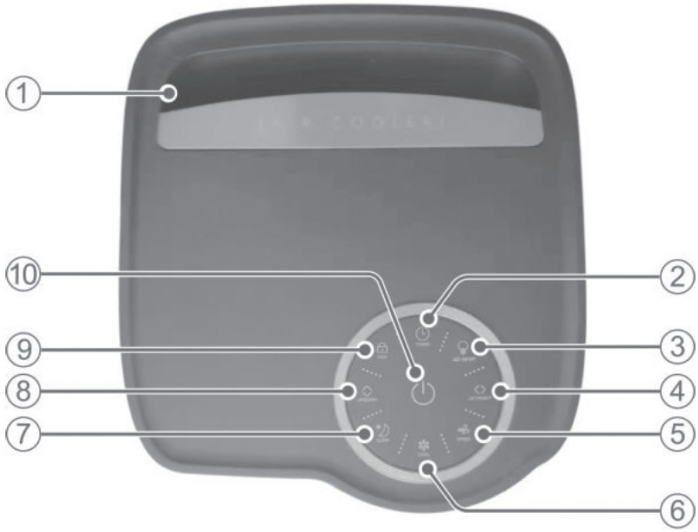

1. Lüftungsöffnungen zur Wärmeabfuhr bei Verwendung des Peltier-Kühlmechanismus.
2. : TIMER-Taste
3. : LED EIN/AUS-Taste zum Ein- und Ausschalten der LED-Anzeige.
4. : LINKS/RECHTS-Oszillationstaste zum Einstellen des Luftstroms links oder rechts.
5. : GESCHWINDIGKEITS-Taste
6. : KÜHL-Taste
7. : SCHLAF-Taste
8. : AUFWÄRTS/ABWÄRTS-Oszillationstaste zum Einstellen des Luftstroms nach oben oder unten.
9. : VERRIEGELUNGS-Taste zum Sperren der Tastenfunktionen.
10. : EIN/AUS-Schalter

Fernbedienung

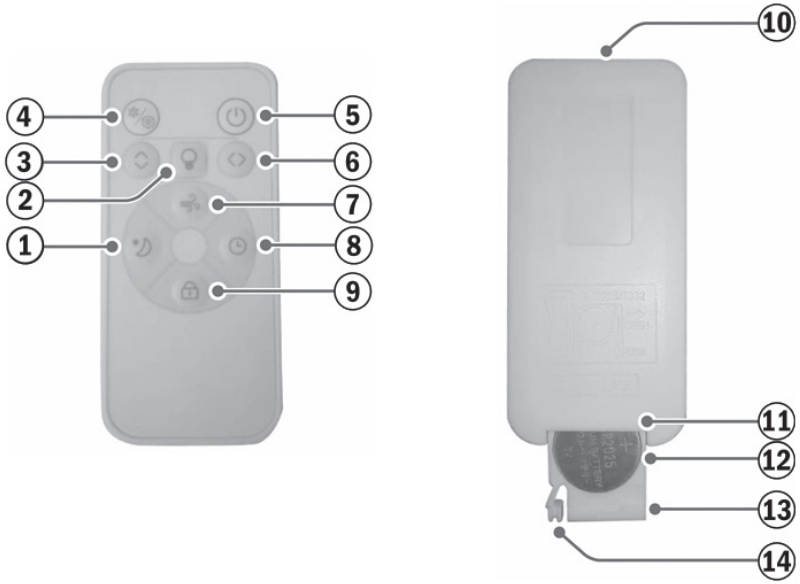

1. SCHLAF-Taste
2. LED EIN/AUS-Taste
3. Oszillations-Taste ▲/▼
4. KÜHL-Taste
5. EIN/AUS-Schalter
6. Oszillations-Taste ◀/▶
7. GESCHWINDIGKEITS-Taste
8. TIMER-Taste
9. SPERR-Taste
10. Signalgeber
11. Batteriefach
12. Knopfzelle
13. Halterung
14. Verriegelung

INBETRIEBNAHME

1. Rollen montieren

Der Luftkühler wird mit vier Lenkrollen für mehr Mobilität geliefert. Zwei Räder sind feststellbar und die anderen beiden haben keine Verriegelung. Befestigen Sie die Räder direkt am Boden des Kühlers. Wir empfehlen, die beiden feststellbaren Räder hinten und die anderen vorn zu montieren. Befestigen Sie vor Gebrauch immer die Räder am Produkt.

2. Wasser einfüllen

ACHTUNG!
Der Luftkühler erzeugt einen Wassermangelalarm, wenn der Wasserstand zu niedrig ist. Der Betrieb des Luftkühlers mit unzureichendem Wasser kann zu einem Geräteausfall führen.

Die Wasserstandsanzeige befindet sich an der Vorderseite des Geräts. Überprüfen Sie den Wasserstand im Wassertank. Der Wassertank dieses Kühlers fasst bis zu sechs Liter Wasser. Vergewissern Sie sich, dass das Wasser im Tank immer über der Markierung des Mindestwasserstands liegt, damit das Gerät einwandfrei funktioniert. Füllen Sie den Wassertank wie unten beschrieben nach, wenn der Wasserstand niedrig ist.

1. Schalten Sie den Luftkühler aus und ziehen Sie den Netzstecker aus der Steckdose.
2. Drehen Sie das Gerät, damit das hintere Gitter nach vorn zeigt.
3. Öffnen Sie den Wassertank, indem Sie den integrierten Griff an der Frontplatte greifen und herausziehen.
4. Stellen Sie den Wassertank auf einen ebenen Boden.
5. Füllen Sie sauberes Wasser bis zur Markierung MAX ein. Füllen Sie kein Wasser über die Markierung MAX hinaus ein.
6. Schieben Sie den Wassertank wieder zurück.
7. Schließen Sie die Stromversorgung an und schalten Sie das Gerät ein.

3. Fernbedienung

Die Fernbedienung wird mit der Knopfzelle geliefert. Die Tasten der Fernbedienung entsprechen denen im Bedienfeld, wie im Abschnitt „Produktdetails“ beschrieben. Gehen Sie wie folgt vor, um die Batterie auszutauschen.

1. Drehen Sie Ihre Fernbedienung um.
2. Öffnen Sie das Batteriefach, indem Sie die Federverriegelung eindrücken und das Fach herausziehen.
3. Nehmen Sie die alte Batterie aus dem Fach.
4. Legen Sie eine neue Batterie ein (CR2025 oder CR2032). Stellen Sie sicher, dass der Pluspol (+) nach oben zu Ihnen zeigt. Beachten Sie die Polarität im Batteriefach, um ein korrektes Einsetzen zu gewährleisten.
5. Schieben Sie die Batterielade wieder in das Batteriefach.
6. Drücken Sie die Tasten, um die kühle Brise zu genießen. Wir empfehlen, das Gerät mit der Fernbedienung in einem Bereich von 6 Metern zu betreiben, um eine optimale Leistung zu erzielen.

VERWENDUNG

ACHTUNG!

- ***Schließen Sie den Luftkühler nicht an und schalten Sie ihn nicht ein, bevor alle Teile ordnungsgemäß montiert sind.***
- ***Bewegen Sie das Gerät nicht, wenn es mit Wasser gefüllt ist. Leeren Sie den Wassertank, bevor Sie das Gerät umsetzen.***
- ***Verwenden Sie den Luftkühler nicht ohne das hintere Gitter und Kühlmedien.***

HINWEIS:

- *Alle folgenden Funktionen sind am Gerät und auf der Fernbedienung verfügbar. Wenn eine Taste gedrückt wird, gibt das Gerät einen Signalton ab.*
- *Wenn Sie die Fernbedienung verwenden, richten Sie den Signalgeber auf den Infrarot-Empfänger auf der Vorderseite des Luftkühlers aus.*
- *Achten Sie darauf, dass der Infrarotsignalweg nicht behindert wird.*

1. Ein-/Ausschalten des Luftkühlers

Wenn der Luftkühler an einer Steckdose angeschlossen ist:

- Um das Gerät einzuschalten, drücken Sie die EIN/AUS-Taste . Es ertönt ein kurzer Signalton, die LED-Anzeige zeigt das Geschwindigkeitssymbol und das Symbol für niedrige Windgeschwindigkeit an.
- Um das Gerät auszuschalten, drücken Sie diese Taste erneut. Es ertönt ein kurzer Signalton und die LED-Anzeige erlischt.

2. LED-Anzeige ein- und ausschalten

Die LED-Anzeige ist standardmäßig eingeschaltet, wenn Sie den Luftkühler einschalten.

- Um die LED-Anzeige auszuschalten, drücken Sie die LED EIN/AUS-Taste . Es ertönt ein kurzer Signalton und die LED-Anzeige zeigt nur das Symbol für den Windgeschwindigkeitstyp an.
- Um die LED-Anzeige einzuschalten, drücken Sie diese Taste erneut. Es ertönt ein kurzer Signalton und die aktuellen Funktionssymbole werden im Display angezeigt.

3. Modus einstellen

3.1. Kühlmodus

Der Luftkühler kann mit Wasser in Umgebungstemperatur zur Kühlung und mit Peltier-Kühlmechanismus betrieben werden. Diese beiden Kühlverfahren sind im Kühlbetrieb einsetzbar. Letzteres hat jedoch eine bessere Kühlwirkung als ersteres. Um mit dem Kühlen des gewünschten Bereichs zu beginnen, gehen Sie wie folgt vor.

1. Überprüfen Sie den Wasserstand im Tank durch die Wasserstandsanzeige an der Vorderseite des Geräts und achten Sie darauf, dass der Füllstand zwischen den Markierungen MIN und MAX liegt. Wenn der Wasserstand niedrig ist, füllen Sie den Tank mit ausreichend Wasser.
2. Drücken Sie einmal die KÜHL-Taste . Es ertönt ein kurzer Signalton und die LED-Anzeige zeigt das Symbol an, um anzuzeigen, dass sich das Gerät im Kühlmodus befindet und dass es Wasser in Umgebungstemperatur zum Kühlen verwendet. Wenn Sie diese Taste erneut drücken, hören Sie einen kurzen Signalton und die LED-Anzeige zeigt das Symbol an, um anzuzeigen, dass sich das Gerät im Kühlmodus befindet, aber auf den Peltier-Kühlmechanismus umschaltet. In diesem Fall gibt das Gerät Wärme ab und leitet sie aus den Lüftungsschlitzen oben ab. Beachten Sie, dass die Lüftungsöffnungen nicht blockiert werden dürfen und vergewissern Sie sich, dass genügend Platz für den notwendigen Luftstrom und die Zirkulation um den Luftkühler und die Lüftungsöffnungen vorhanden ist.

3.2. Lüftermodus

Wenn das Symbol oder während des Betriebs nicht im Display angezeigt wird, bedeutet dies, dass sich das Gerät im Lüftermodus befindet. Um vom Kühlmodus in den Lüftermodus zu wechseln, drücken Sie die KÜHL-Taste wiederholt, bis diese beiden Symbole erlöschen.

4. Luftgeschwindigkeit einstellen

Es stehen drei Windgeschwindigkeitsstufen zur Verfügung. Drücken Sie wiederholt die GESCHWINDIGKEITS-Taste , um die Geschwindigkeit zu ändern. Die LED-Anzeige zeigt das aktuell ausgewählte Symbol für den Windgeschwindigkeitstyp an, (niedrige Windgeschwindigkeit), (mittlere Windgeschwindigkeit) oder (hohe Windgeschwindigkeit).

HINWEIS:
Beginnen Sie mit niedriger Geschwindigkeit und erhöhen Sie die Geschwindigkeit schrittweise bis zur optimalen Kühlleistung.

5. Oszillation einstellen

Die Richtung des aus dem Luftkühler austretenden Luftstroms wird durch zwei Lamellensätze gesteuert. Die horizontalen Lamellen an der Vorderseite des Gerätes können mit der Oszillationstaste automatisch nach oben oder unten eingestellt werden. Hinter diesen Lamellen befindet sich ein zweiter Satz elektrisch angetriebener Vertikallamellen, die durch Drücken der Oszillationstaste von Seite zu Seite in Schwingung versetzt werden können. Die entsprechenden Symbole und werden angezeigt. Um die Bewegung zu beenden, drücken Sie die Tasten erneut. Die zugehörigen Oszillationssymbole erlöschen.

6. Timer einstellen

Der Luftkühler ist mit einem Timer mit 0,5-Stunden-Schritten ausgestattet. Drücken Sie die TIMER-Taste , bis die gewünschte Zeitdauer eingestellt ist. Es ertönt bei jeder Betätigung ein kurzer Signalton und im Display wird die eingestellte Zeit angezeigt. Nach Ablauf der Zeit schaltet sich das Gerät automatisch aus. Mit der Funktion TIMER können Sie das Gerät für bis zu 8 Betriebsstunden programmieren. Um den Timer manuell auszuschalten, drücken Sie die TIMER-Taste, bis die eingestellte Zeit im Display erlischt oder schalten Sie den Luftkühler aus und wieder ein.

7. SCHLAF-Modus

- Um in den SCHLAF-Modus zu gelangen, drücken Sie die SCHLAF-Taste . Es ertönt ein kurzer Signalton und die LED-Anzeige zeigt das Schlafsymbol . Das Gerät läuft in einem voreingestellten Zyklus aus einer Kombination von Luftstrom ein und aus. In diesem Modus können Sie das Gerät durch entsprechende Einstellungen wie Timer, Lamellenseitenschwingung und Windgeschwindigkeit bei Bedarf bedienen.
- Um den SCHLAF-Modus zu aktivieren, drücken Sie diese Taste erneut.

8. Tastensperre

Der Luftkühler verfügt über eine Tastensperrfunktion, um Fehlbedienungen zu vermeiden.

- Um die Tastenfunktionen zu deaktivieren, drücken Sie die SPERR-Taste . Es ertönt ein kurzer Signalton und das Tastensperrsymbol wird angezeigt.
- Um die Tastenfunktionen wiederherzustellen, drücken Sie diese Taste erneut. Es ertönt ein kurzer Signalton und das Tastensperrsymbol erlischt.

9. Alarm bei Wassermangel

Der Wassermangelalarm wird im Kühlmodus aktiviert. Der Luftkühler ist mit einem Niedrigwassersensor ausgestattet. Wenn das Wasser im Wassertank unzureichend ist, hören Sie drei kurze Signaltöne und das Symbol blinkt im Display.

- Um die Alarmfunktion auszuschalten und den Lüftermodus weiter zu verwenden, drücken Sie die KÜHL-Taste . Wenn die KÜHL-Taste erneut gedrückt wird, um in den Kühlmodus zu gelangen, ohne den Tank mit genügend Wasser zu füllen, wird der Niedrigwasseralarm wieder aktiviert.
- Um den Alarm im Kühlmodus zu deaktivieren, schalten Sie das Gerät aus und ziehen Sie den Netzstecker. Füllen Sie den Tank bis zur Markierung MAX mit Wasser, schließen Sie das Gerät an und schalten Sie es ein, dann drücken Sie die KÜHL-Taste.

10. Speicherfunktion

Die vorherigen Einstellungen wie Windgeschwindigkeitstyp, Kühl- und Lüftermodus und seitliches Schwingen der Lamellen werden bis zum nächsten Einschalten des Luftkühlers gespeichert, wenn er angeschlossen bleibt. All dies wird gelöscht, wenn der Netzstecker gezogen wird.

PFLEGE UND REINIGUNG

ACHTUNG!
Schalten Sie den Luftkühler immer aus und ziehen Sie den Netzstecker, bevor Sie ihn montieren, demontieren oder reinigen.

- Reinigen Sie den Luftkühler regelmäßig nur wie in dieser Anleitung beschrieben.
- Verwenden Sie zur Reinigung keine brennbaren Flüssigkeiten, Chemikalien, Scheuermittel oder Stahlwolle.
- Lassen Sie kein Wasser oder andere Flüssigkeit auf das Bedienfeld tropfen.

1. Reinigung des äußeren Gehäuses

1. Schalten Sie den Luftkühler aus und ziehen Sie den Netzstecker.
2. Reinigen Sie das äußere Gehäuse mit einem weichen, feuchten Tuch. Bei fettigem Schmutz verwenden Sie ein mildes Reinigungsmittel und entfernen Sie die Reinigungsmittelrückstände. Seien Sie vorsichtig im Bereich des Bedienfeldes. Halten Sie das Bedienfeld trocken.
3. Lassen Sie das Gerät vor dem Gebrauch vollständig trocknen.

2. Reinigung des Wassertanks

1. Schalten Sie das Gerät aus und ziehen Sie den Netzstecker aus der Steckdose.
2. Ziehen Sie den Wassertank am integrierten Griff heraus.
3. Stellen Sie den Wassertank auf einen ebenen Boden.
4. Reinigen Sie den Wassertank mit einem weichen Tuch mit einem milden Reinigungsmittel und spülen Sie ihn mit Wasser aus.
5. Schieben Sie den Wassertank wieder zurück.

HINWEIS:
Um eine Ansammlung von Schmutz und Staub zu vermeiden, reinigen Sie den Wassertank und füllen Sie ihn regelmäßig mit frischem Wasser auf.

3. Hinteres Gitter und Kühlmedien reinigen

1. Schalten Sie den Luftkühler aus und trennen Sie ihn von der Stromversorgung.
2. Drehen Sie das Gerät, damit das hintere Gitter nach vorn zeigt.
3. Nehmen Sie das hintere Gitter am integrierten Griff heraus.
4. Entfernen Sie die Kaltwasser-Kühlmedien vorsichtig.
5. Ziehen Sie das Wasserkühlmittel in Umgebungstemperatur aus dem Gerät heraus.
6. Reinigen Sie das Gitter und das Kühlmedium mit einem milden Reinigungsmittel, einer weichen Bürste und Wasser, um alle Staub- und Schmutzpartikel zu entfernen. Verwenden Sie keine starken Reinigungsmittel oder zu viel Wasser.
7. Bringen Sie die obigen Teile in umgekehrter Reihenfolge wieder an, nachdem sie vollständig getrocknet sind.

HINWEIS:
Nach einiger Zeit können das hintere Gitter und die Kühlmedien staubig werden, was die Leistung beeinträchtigt. Reinigen Sie sie daher regelmäßig.

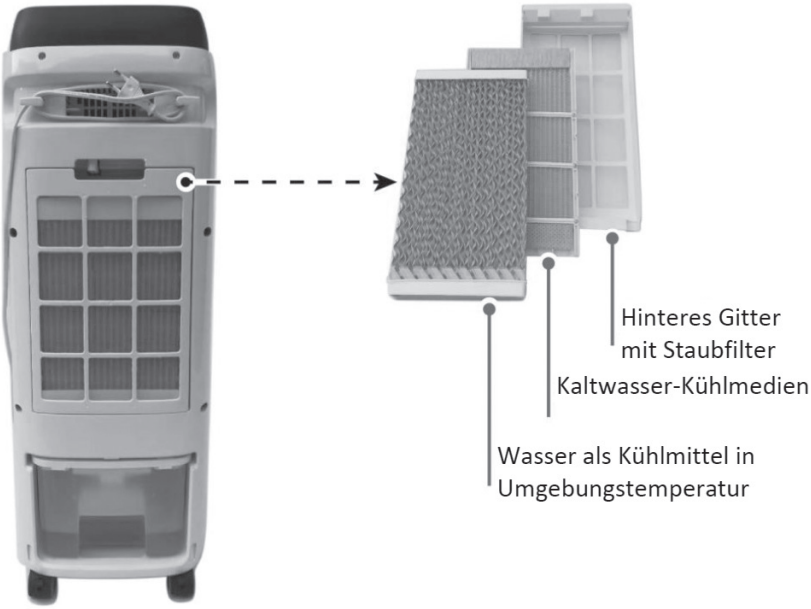

TECHNISCHE DATEN

Rating	220 – 240 V AC, 50 Hz
Leistungsaufnahme	120 W
Schutzklasse II ⧈	Schutz durch doppelte oder verstärkte Isolierung
Fernbedienung	1× Knopfzelle CR2032, 3 V
Betriebstemperatur	10 – 45 °C
Luftfeuchtigkeit	< 90 %
Wassertankkapazität	6 Liter
Maximaler Volumenstrom	14,7 m^3/min
Maximale Luftgeschwindigkeit	18,8 m/s
Volumen der verdampften Wassermenge	ca. 520 ml/h
Serviceverhältnis	0,3 (m^3/min)/W
Ventilator-Schallleistungspegel	59 dB(A)
Leistungsaufnahme im Bereitschaftszustand	0,45 W
Ventilator-Leistungsaufnahme	49,3 W
Messstandards für Servicewerte	EN50564:2011, IEC 60879:1986+(Corr.1992), EN60704-2-7: 1998
Maße	297 × 800 × 303 mm
Gewicht	7,8 kg

Kundenservice: 07631 / 360 - 350
Importiert von: PEARL.GmbH | PEARL-Straße 1–3 | D-79426 Buggingen

© REV1 / 23. 12. 2019 – EB//BS/EX:MX//BR

FR

Rafraîchisseur d'air 6 L / 120 W à évaporation

avec fonction oscillation et élément Peltier

Mode d'emploi

SICHLER
Haushaltsgeräte

NX-1539-675

TABLE DES MATIÈRES

Votre nouveau rafraîchisseur d'air à évaporation 4
Contenu 4

Consignes préalables 5
Consignes de sécurité 6
Consignes importantes sur les piles bouton et leur recyclage 7
Consignes importantes pour le traitement des déchets 8
Déclaration de conformité 8

Description du produit 9
Rafraîchisseur d'air 9
Écran LED 10
Panneau de commande 11
Télécommande 12

Mise en marche 13
1. Installer les roulettes 13
2. Ajouter de l'eau 13
3. Télécommande 14

Utilisation 14
1. Activer / Désactiver le rafraîchisseur 14
2. Allumer et éteindre l'affichage LED 14
3. Régler le mode 15
3.1. Mode Rafraîchissement 15
3.2. Mode Ventilateur 15
4. Régler la vitesse de l'air 15
5. Régler l'oscillation 15
6. Régler le minuteur 15
7. Mode SOMMEIL 16
8. Verrouillage des touches 16
9. Alarme de manque d'eau 16
10. Fonction mémoire 16

Nettoyage et entretien 17
1. Nettoyage du boîtier extérieur 17
2. Nettoyage du réservoir d'eau 17
3. Nettoyage de la grille et l'agent de refroidissement 17

Caractéristiques techniques 19

VOTRE NOUVEAU RAFRAÎCHISSEUR D'AIR À ÉVAPORATION

Chère cliente, cher client,

Nous vous remercions d'avoir choisi ce rafraîchisseur d'air. Le rafraîchisseur d'air 3 en 1 est conçu pour une utilisation dans les bureaux, les chambres à coucher, les salons, etc. Il est équipé de systèmes pour refroidir et humidifier l'air, d'un filtre pour nettoyer l'air ambiant et peut être commandé à l'aide d'une télécommande et d'un panneau.

Afin d'utiliser au mieux votre nouveau produit, veuillez lire attentivement ce mode d'emploi et respecter les consignes et astuces suivantes.

Contenu

- Rafraîchisseur d'air à évaporation LW-500
- Télécommande (avec pile bouton)
- Roues
- Mode d'emploi

CONSIGNES PRÉALABLES

- Cet appareil n'est pas conçu pour être utilisé par des personnes (y compris les enfants) dont les capacités physiques, sensorielles ou mentales sont réduites, ou des personnes dénuées d'expérience ou de connaissance, sauf si elles ont pu bénéficier, par l'intermédiaire d'une personne responsable de leur sécurité, d'une surveillance ou d'instructions préalables concernant l'utilisation de l'appareil.
- Surveillez les enfants pour vous assurer qu'ils ne jouent pas avec l'appareil.
- Le nettoyage et l'entretien de l'appareil ne doivent pas être effectués par des enfants.
- Maintenez l'appareil et le câble d'alimentation hors de portée des enfants.
- Cet appareil est uniquement destiné à un usage domestique et similaire, tel que :
  dans les cuisines pour les employés des magasins et bureaux,
  dans les domaines agricoles,
  pour les clients des hôtels, des motels et d'autres établissements résidentiels, ou
  en chambre d'hôte.
- N'utilisez l'appareil qu'avec une prise secteur domestique. Vérifiez que la tension secteur indiquée sur la plaque signalétique correspond à celle de votre alimentation secteur.
- L'appareil ne doit pas être utilisé avec un minuteur externe ou tout autre système de commande à distance. Ne laissez jamais l'appareil fonctionner sans surveillance.
- Si le câble d'alimentation de votre appareil est endommagé, vous devez le faire remplacer par un professionnel agréé, afin d'éviter tout risque pour votre sécurité.
- Ne plongez ni l'appareil ni son câble dans l'eau.
- Ne tirez pas le câble d'alimentation sur des arêtes vives.
- N'utilisez pas le câble d'alimentation pour transporter l'appareil. Protégez-le de la chaleur (plaque chauffante / flamme nue).

Consignes de sécurité

- Ce mode d'emploi vous permet de vous familiariser avec le fonctionnement du produit. Conservez précieusement ce mode d'emploi afin de pouvoir le consulter en cas de besoin.
- Pour connaître les conditions de garantie, veuillez contacter votre revendeur. Veuillez également tenir compte des conditions générales de vente !
- Veillez à utiliser le produit uniquement comme indiqué dans la notice. Une mauvaise utilisation peut endommager le produit ou son environnement.
- N'utilisez pas l'appareil à d'autres fins que celle pour laquelle il est conçu.
- Respectez les consignes de sécurité pendant l'utilisation.
- Veillez à ce que les entrées et sorties d'air ne soient pas couvertes. Ne posez aucun objet sur les entrées et sorties d'air.
- L'appareil ne doit pas être utilisé dans des espaces soumis à de fortes variations de température. Sinon, de la condensation risque de se former à l'intérieur de l'appareil.
- Cet appareil est conçu pour un usage domestique uniquement, avec des conditions d'utilisation normales.
- Ne remplissez le réservoir d'eau qu'avec de l'eau froide du robinet. N'utilisez ni eau puisée ni eau chaude.
- Le réservoir d'eau ne doit être rempli qu'avec de l'eau. N'y versez aucune autre substance. N'ajoutez ni parfum ni produit chimique dans l'eau. N'utilisez que de l'eau du robinet, de l'eau distillée, de l'eau minérale ou autre eau potable.
- Ne vaporisez pas de produits inflammables (insecticides, parfums, etc.) autour du produit.
- En cas de non-utilisation prolongée, nettoyez le réservoir d'eau et séchez l'appareil.
- L'eau contenue dans le réservoir n'est pas potable. Ne l'utilisez pas pour arroser les plantes. Ne la faites pas boire à vos animaux.
- Utilisez toujours l'appareil sur une surface sèche, stable, plane et horizontale.
- N'utilisez pas l'appareil à proximité de dispositifs à gaz, de radiateurs ou de cheminées à foyer ouvert.
- Positionnez l'appareil correctement, de manière à ce que les enfants et les animaux ne puissent pas le renverser.
- Le démontage ou la modification du produit affecte sa sécurité. Attention : risque de blessures !
- N'ouvrez jamais le produit, sauf pour le nettoyer ou remplir le réservoir. Ne tentez jamais de réparer vous-même le produit !
- Manipulez le produit avec précaution. Un coup, un choc, ou une chute, même de faible hauteur, peut l'endommager.
- Conservez le produit hors de la portée et de la vue des enfants.
- Cet appareil n'est pas conçu pour être utilisé par des personnes (y compris les enfants) dont les capacités physiques, sensorielles ou mentales sont réduites, ou des personnes dénuées d'expérience ou de connaissance, sauf si elles ont pu bénéficier, par l'intermédiaire d'une personne responsable de leur sécurité, d'une surveillance ou d'instructions préalables concernant l'utilisation de l'appareil.
- Si le câble d'alimentation est endommagé, il doit être remplacé par le fabricant, son service après-vente ou des personnes de qualification similaire afin d'éviter tout danger. N'utilisez pas l'appareil tant que la réparation n‘a pas été effectuée.
- N'exposez pas le produit à l'humidité ni à une chaleur extrême.

- Vérifiez le bon état de l'appareil, de ses câbles et de ses accessoires avant chaque utilisation. N'utilisez pas l'appareil s'il présente des traces visibles d'endommagement.
- N'utilisez l'appareil qu'avec une prise secteur domestique. Vérifiez que la tension secteur indiquée sur la plaque signalétique correspond à celle de votre alimentation secteur.
- Débranchez la fiche d'alimentation de l'appareil après chaque utilisation, en cas de dysfonctionnement pendant le fonctionnement et avant chaque nettoyage.
- Ne débranchez jamais la fiche avec des mains mouillées ou en tirant sur le câble.
- Cet appareil est conçu pour une utilisation dans un local sec uniquement.
- Veillez à ce que l'appareil soit placé de façon stable lors de l'utilisation et que le câble ne constitue un obstacle sur lequel on pourrait trébucher.
- N'utilisez jamais l'appareil s'il présente un dysfonctionnement, s'il a été plongé dans l'eau, s'il est tombé ou a été endommagé d'une autre manière.
- Aucune garantie ne pourra être appliquée en cas de mauvaise utilisation.
- Le fabricant décline toute responsabilité en cas de dégâts matériels ou dommages (physiques ou moraux) dus à une mauvaise utilisation et/ou au non-respect des consignes de sécurité.
- Sous réserve de modification et d'erreur !

Consignes importantes sur les piles bouton et leur recyclage

Les piles bouton ne doivent **PAS** être jetées dans la poubelle classique. Chaque consommateur est aujourd'hui obligé de jeter les piles bouton utilisées dans les poubelles spécialement prévues à cet effet.

- Vous pouvez déposer vos piles bouton usagées dans les lieux de collectes de déchets de votre municipalité et dans les lieux où elles sont vendues.
- N'utilisez ensemble que des piles bouton du même type et remplacez-les toutes en même temps !
- Respectez impérativement la polarité des piles bouton. Un mauvais sens d'insertion des piles bouton peut endommager l'appareil – Risque d’incendie.
- N'essayez pas d'ouvrir les piles bouton, et ne les jetez pas au feu.
- Les piles bouton dont s'échappe du liquide sont dangereuses. Ne les manipulez pas sans gants adaptés.
- Maintenez les piles bouton hors de portée des enfants.
- Retirez les piles bouton de l’appareil si vous ne comptez pas l'utiliser pendant une période prolongée.

Consignes importantes pour le traitement des déchets
Cet appareil électronique ne doit **PAS** être jeté dans la poubelle de déchets ménagers. Pour l'enlèvement approprié des déchets, veuillez vous adresser aux points de ramassage publics de votre municipalité.
Les détails concernant l'emplacement d'un tel point de ramassage et des éventuelles restrictions de quantité existantes par jour/mois/année, ainsi que sur des frais éventuels de collecte, sont disponibles dans votre municipalité.

Déclaration de conformité
La société PEARL.GmbH déclare ce produit NX-1539 conforme aux directives actuelles suivantes du Parlement Européen : 2011/65/UE, relative à la limitation de l'utilisation de certaines substances dangereuses dans les équipements électriques et électroniques, 2014/30/UE, concernant la compatibilité électromagnétique, et 2014/35/UE, concernant la mise à disposition sur le marché du matériel électrique destiné à être employé dans certaines limites de tension.

Service Qualité
Dipl.-Ing. (FH) Andreas Kurtasz

La déclaration de conformité complète du produit est disponible en téléchargement à l'adresse https://www.pearl.fr/support/notices ou sur simple demande par courriel à qualite@pearl.fr.

DESCRIPTION DU PRODUIT

Rafraîchisseur d'air

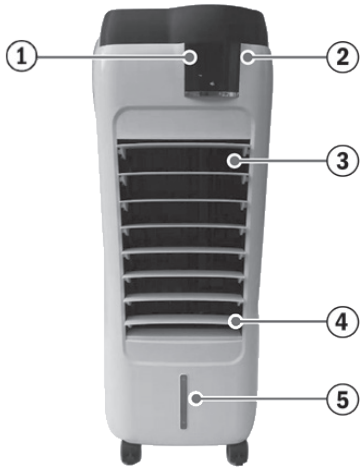

1. Récepteur infrarouge
2. Écran
3. Lamelles verticales
4. Lamelles horizontales
5. Indicateur du niveau d'eau
6. Espace de stockage
7. Arrivée d'eau
8. Filtre
9. Poignée
10. Réservoir d'eau

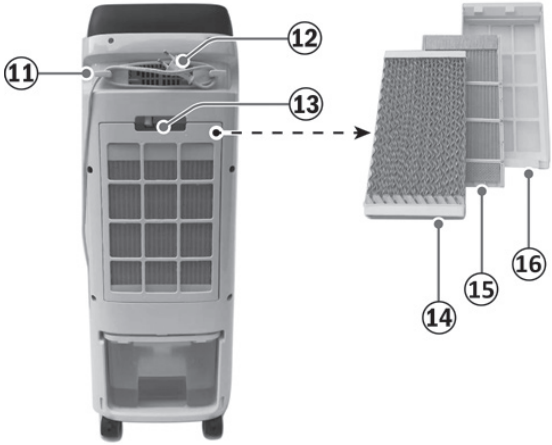

11. Enrouleur de câble
12. Câble d'alimentation
13. Poignée de grille
14. Grille et filtre à poussière
15. Agent de refroidissement
16. Compartiment à eau de refroidissement

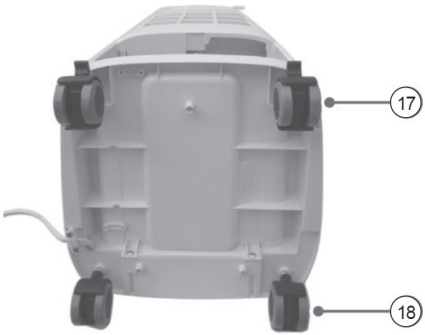

Roues arrière et frein

17. Levier relevé : déverrouillage
Levier baissé : verrouillage

18. Roues avant sans frein

Écran LED

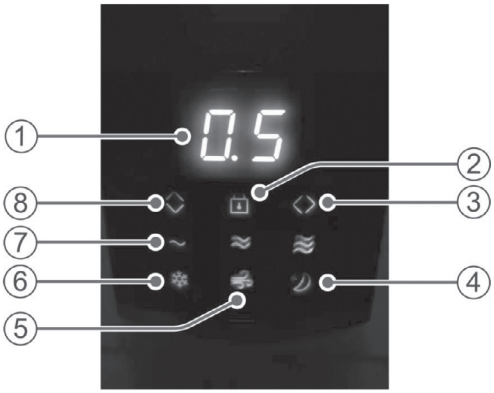

1. Réglage du minuteur
2. Symbole de verrouillage
3. Symbole d'oscillation à gauche/droite
4. Symbole du mode Sommeil
5. Symbole de la vitesse de ventilation
6. Symbole du mode Froid
   - : par eau de refroidissement
   - : par mécanisme de refroidissement Peltier.
7. Symbole de la vitesse de ventilation :
   - : vitesse faible
   - : vitesse moyenne
   - : vitesse forte
8. Oscillation ver le haut / bas

Panneau de commande

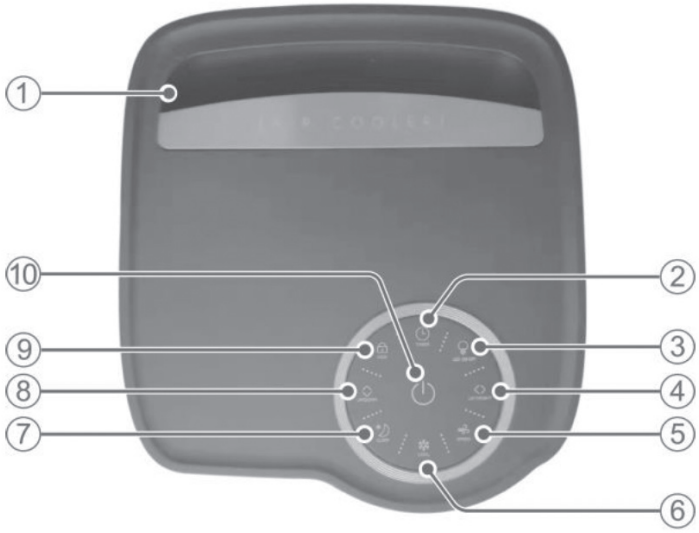

1. Ouvertures de ventilation, pour répartition de la chaleur lors de l'utilisation du mécanisme de refroidissement Peltier
2. : Touche MINUTEUR
3. : Touche LED ON/OFF (allumage et extinction de l'affichage LED)
4. : Touche Oscillation GAUCHE/ DROITE pour orientation du flux d'air
5. : Touche VITESSE
6. : Touche FROID
7. : Touche SOMMEIL
8. : Touche Oscillation HAUT/BAS pour orientation du flux d'air
9. : Touche VERROUILLLAGE du panneau de commandes
10. : Interrupteur MARCHE/ARRÊT

Télécommande

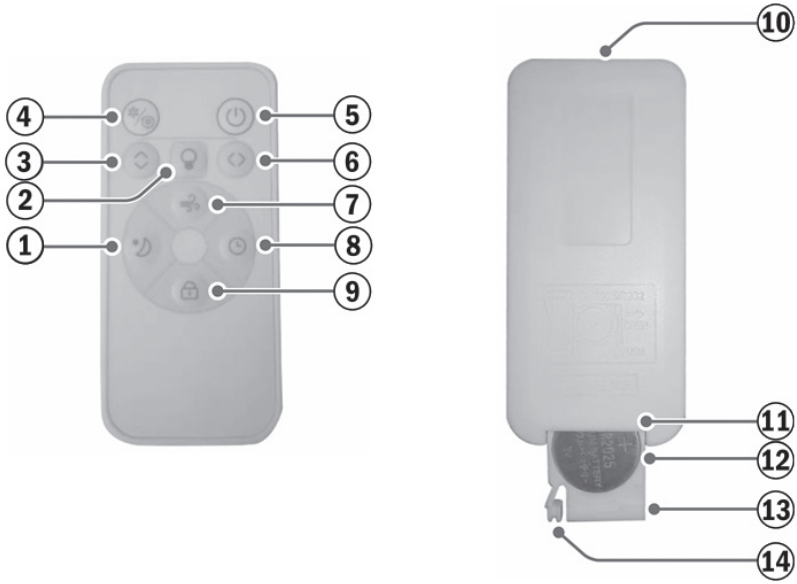

1.	Touche SOMMEIL	6.	Touche Oscillation ◀/▶	11.	Compartiment à piles
2.	Touche LED ON/OFF	7.	Touche VITESSE	12.	Pile bouton
3.	Touche Oscillation ▲/▼	8.	Touche TIMER	13.	Support
4.	Touche FROID	9.	Touche VERROUILLAGE	14.	Dispositif de blocage
5.	Touche MARCHE/ARRÊT	10.	Émetteur de signal		

MISE EN MARCHE

1. Installer les roulettes
Le rafraîchisseur d'air est fourni avec quatre roulettes pivotantes pour une plus grande mobilité. Deux roulettes sont équipées d'un système de verrouillage. Les deux autres n'en ont pas. Fixez les roulettes directement au socle du rafraîchisseur. Nous vous recommandons de monter les deux roues pourvues de frein à l'arrière. Avant d'utiliser le produit, fixez les roulettes.

2. Ajouter de l'eau

ATTENTION !
Le rafraîchisseur d'air émet un signal d'alarme lorsque le niveau d'eau est trop bas. Si vous faites fonctionner le rafraîchisseur avec un volume d'eau insuffisant, vous risquez une panne de l'appareil.

L'indicateur de niveau d'eau est situé à l'avant de l'appareil. Vérifiez régulièrement le niveau d'eau dans le réservoir d'eau. Le réservoir peut contenir jusqu'à 6 litres d'eau. Veillez à ce que la surface de l'eau dans le réservoir soit toujours au-dessus du repère minimal afin d'assurer le bon fonctionnement de l'appareil. Lorsque le niveau d'eau est faible, remplissez le réservoir comme suit :

1. Éteignez l'appareil et débranchez la fiche d'alimentation de la prise de courant.
2. Tournez l'appareil de manière à faire face à la grille arrière.
3. Ouvrez le réservoir en saisissant la poignée intégrée du panneau avant et en la tirant.
4. Posez le réservoir d'eau sur une surface plane et solide.
5. Remplissez le réservoir d'eau, sans excéder le marquage MAX.
6. Glissez à nouveau le réservoir d'eau dans l'appareil.
7. Branchez le câble à l'alimentation électrique et rétablissez l'alimentation électrique.

3. Télécommande
La télécommande est livrée avec une pile bouton. Les touches de la télécommande correspondent à celles du panneau de commandes.
Pour changer les piles comme décrit ci-dessous :

1. Retournez la télécommande.
2. Ouvrez le compartiment à pile en enfonçant le verrou à ressort et en tirant sur le compartiment.
3. Sortez l'ancienne pile du compartiment à pile.
4. Insérez une nouvelle pile (CR2025 ou CR2032). Assurez-vous que le pôle positif est orienté vers le haut. Veillez à respecter la polarité.
5. Replacez ensuite le support à piles dans l'appareil.
6. Contrôlez l'appareil à l'aide des touches. Nous recommandons de garder la télécommande à une portée de 6 mètres de l'appareil.

UTILISATION

ATTENTION !
- ***Ne branchez pas le rafraîchisseur d'air et ne le mettez pas en marche tant que toutes les pièces ne sont pas correctement assemblées.***
- ***Ne bougez pas l'appareil s'il est rempli d'eau. Videz le réservoir d'eau avant de déplacer l'appareil.***
- ***N'utilisez pas le rafraîchisseur d'air sans sa grille arrière et sans son agent de refroidissement.***

NOTE :
- *Toutes les fonctions suivantes sont disponibles sur l'appareil et sur la télécommande. Lorsqu'une touche est actionnée, un signal sonore est émis.*
- *Lorsque vous utilisez la télécommande, alignez l'émetteur avec le récepteur infrarouge situé à l'avant du rafraîchisseur d'air.*
- *Veillez à ce que le signal infrarouge ne soit pas obstrué.*

1. Activer / Désactiver le rafraîchisseur
Lorsque le rafraîchisseur est branché à une prise secteur :
- Pour allumer l'appareil, appuyez sur la touche MARCHE/ARRÊT . Un court signal sonore retentit, l'écran LED affiche le symbole de la vitesse et le symbole de faible ventilation .
- Pour éteindre l'appareil, appuyez à nouveau sur la touche. Un court signal sonore retentit et l'affichage LED s'éteint.

2. Allumer et éteindre l'affichage LED
Par défaut, l'affichage LED s'allume lorsque vous mettez l'appareil marche.
- Pou désactiver l'affichage LED, appuyez sur la touche LED ON/OFF . Un court signal sonore retentit et l'écran LED affiche uniquement le symbole du type de vitesse du vent.
- Appuyez une nouvelle fois sur cette touche pour allumer l'affichage LED. Un court signal sonore retentit et les symboles des fonctions utilisées sont affichés à l'écran.

3. Régler le mode

3.1. Mode Rafraîchissement

Le rafraîchisseur d'air peut fonctionner soit avec l'eau de refroidissement à température ambiante, soit avec le mécanisme de refroidissement Peltier. Les deux modes servent à rafraîchir. Le deuxième mode est plus efficace que le premier, cependant. Pour refroidir une pièce, il est préférable de procéder comme suit :

1. Vérifiez le niveau d'eau dans le réservoir à l'aide de l'indicateur situé à l'avant de l'appareil. Assurez-vous que le niveau se situe entre les marques MIN et MAX. Lorsque le niveau d'eau est faible, remplissez le réservoir.
2. Appuyez une fois sur la touche FROID . Un court signal sonore retentit et l'écran LED affiche le symbole du mode refroidissement , indiquant qu'il utilise de l'eau pour le refroidissement. Si vous appuyez à nouveau sur ce bouton, vous entendrez un court signal sonore et l'écran LED affichera le symbole pour indiquer que l'appareil est en mode refroidissement, cette fois avec le mécanisme de refroidissement Peltier. Dans ce cas, l'appareil émet de la chaleur et la distribue par les fentes d'aération supérieures. Veillez à ne pas obstruer les ouvertures de ventilation. Faites en sorte qu'il y ait assez d'espace autour de l'appareil pour permettre la circulation du flux d'air.

3.2. Mode Ventilateur

Si l'appareil n'affiche pas les symboles et alors qu'il fonctionne, c'est que l'appareil est en mode Ventilateur. Pour passer du mode Refroidissement au mode Ventilation, appuyez plusieurs fois sur la touche FROID jusqu'à ce que ces deux symboles disparaissent.

4. Régler la vitesse de l'air

Vous pouvez choisir entre trois vitesses de ventilation. Appuyez de façon répétée sur la touche de réglage de la vitesse pour régler la vitesse. L'affichage LED affiche le symbole correspondant s'affiche : pour une faible vitesse, pour une vitesse moyenne ou pour une forte vitesse.

NOTE :
Commencez par le niveau le plus faible et augmentez la puissance progressivement jusqu'à atteindre le niveau de votre choix.

5. Régler l'oscillation

Orientez le flux d'air dans la direction de votre choix grâce aux lamelles. Les lamelles horizontales à l'avant de l'appareil peuvent être réglées automatiquement vers le haut ou vers le bas à l'aide du bouton d'oscillation . Derrière ces lamelles se trouve un deuxième jeu de lamelles verticales motorisées, lesquelles peuvent être amenées à osciller d'un côté à l'autre en appuyant sur le bouton d'oscillation . Les symboles correspondants et s'affichent. Pour interrompre le mouvement, appuyez à nouveau sur les touches. Les symboles correspondants s'éteignent.

6. Régler le minuteur

Le rafraîchisseur d'air est équipé d'une minuterie à intervalles de 0,5 heure. Appuyez sur la touche TIMER jusqu'à ce que la durée choisie soit réglée. Un court signal

sonore retentit à chaque pression et l'écran affiche l'heure réglée. Une fois le temps écoulé, l'appareil s'éteint automatiquement. La fonction TIMER permet de programmer l'appareil pour un maximum de 8 heures de fonctionnement. Pour éteindre manuellement la minuterie, appuyez sur la touche TIMER jusqu'à ce que l'heure réglée disparaisse de l'écran ou éteignez puis rallumez le rafraîchisseur d'air.

7. Mode SOMMEIL

- Appuyez sur la touche SOMMEIL pour accéder au mode Sommeil . Un court signal sonore retentit et l'affichage LED affiche le symbole de sommeil . L'appareil entre et sort du mode Sommeil selon un cycle préétabli à partir d'une combinaison de flux d'air. Dans ce mode, vous pouvez faire fonctionner l'appareil selon vos besoins en effectuant les réglages appropriés tels que la minuterie, l'oscillation latérale des lamelles et la vitesse du vent.
- Pour désactiver le mode Sommeil, appuyez sur la touche SOMMEIL.

8. Verrouillage des touches

Le rafraîchisseur d'air est doté d'une fonction de verrouillage des touches pour éviter les erreurs de manipulation.

- Pour activer le verrouillage, appuyez sur le bouton de verrouillage . Un court signal sonore retentit et le symbole de verrouillage des touches s'affiche .
- Appuyez une nouvelle fois sur cette touche pour désactiver la fonction. Un court signal sonore retentit et le symbole de verrouillage des touches disparaît.

9. Alarme de manque d'eau

L'alarme de niveau bas est activée en mode refroidissement. Le rafraîchisseur d'air est équipé d'un capteur de niveau. Si l'eau dans le réservoir d'eau est insuffisante, vous entendez trois courts signaux sonores et le symbole clignote à l'écran .

- Pour désactiver la fonction d'alarme et continuer à utiliser le mode ventilateur, appuyez sur la touche FROID . Si vous appuyez à nouveau sur la touche FROID pour passer en mode refroidissement, l'alarme se réactive tant que vous n'avez pas rempli le réservoir.
- Pour désactiver l'alarme totalement, éteignez l'appareil et débranchez-le. Remplissez le réservoir jusqu'au marquage MAX. Rebranchez l'appareil, rallumez-le et relancer le mode refroidissement.

10. Fonction mémoire

Les réglages tels que le type de vitesse du vent, le mode refroidissement et ventilation, et l'oscillation sont mémorisés jusqu'à la prochaine mise en marche du rafraîchisseur d'air, pour autant que celui-ci reste branché. Si vous débranchez l'appareil, vous perdez vos réglages.

NETTOYAGE ET ENTRETIEN

ATTENTION !
Avant de le nettoyer, commencez toujours par éteindre l'appareil et par le débrancher.

- Nettoyez régulièrement l'appareil.
- N'utilisez pas de liquides inflammables, de produits chimiques, de produits à récurer ou de laine d'acier pour le nettoyage.
- L'eau ne doit pas pénétrer dans le panneau de commandes.

1. Nettoyage du boîtier extérieur

1. Éteignez l'appareil et débranchez la fiche secteur.
2. Nettoyez le boîtier extérieur à l'aide d'un chiffon doux et humide. En cas de salissures grasses, utilisez un détergent doux et éliminez les résidus de détergent. Maintenez le panneau de commande au sec.
3. Laissez l'appareil sécher complètement avant de l'utiliser.

2. Nettoyage du réservoir d'eau

1. Éteignez l'appareil et débranchez la fiche d'alimentation de la prise de courant.
2. Faites glisser le réservoir d'eau vers le haut à l'aide de la poignée.
3. Posez le réservoir d'eau sur une surface plane et solide.
4. Nettoyez le réservoir d'eau à l'aide d'un chiffon doux et un détergent doux et rincez-le à l'eau.
5. Glissez à nouveau le réservoir d'eau dans l'appareil.

NOTE :
Pour éviter l'accumulation de saleté et de poussière, nettoyez le réservoir d'eau et remplissez-le régulièrement avec de l'eau fraîche.

3. Nettoyage de la grille et l'agent de refroidissement

1. Éteignez le rafraîchisseur et débranchez-le de l'alimentation électrique.
2. Tournez l'appareil de manière à faire face à la grille arrière.
3. Retirez la grille arrière par la poignée intégrée.
4. Retirez avec précaution l'agent de refroidissement.
5. Videz l'eau de refroidissement de l'appareil.
6. Nettoyez la grille et l'agent de refroidissement avec un détergent doux, une brosse douce et de l'eau pour éliminer toutes les particules de poussière et de saleté. N'utilisez pas de produits de nettoyage forts ou trop d'eau.
7. Remplacez les pièces ci-dessus dans l'ordre inverse une fois qu'elles sont complètement sèches.

NOTE :
Après un certain temps, la grille arrière et l'agent de refroidissement peuvent devenir poussiéreux, ce qui peut affecter les performances. Nettoyez-les régulièrement.

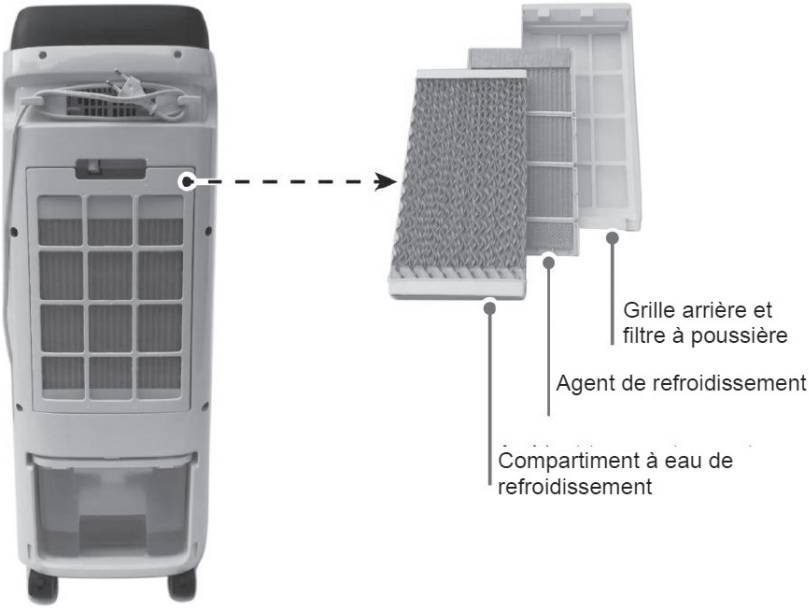

CARACTÉRISTIQUES TECHNIQUES

Alimentation	220 – 240 V AC / 50 Hz
Puissance absorbée	120 W
Classe de protection II ⧈	Protection par double isolation ou isolation renforcée
Télécommande	1 pile bouton CR2032 / 3 V
Température de fonctionnement	10 – 45 °C
Humidité de l'air	< 90 %
Capacité du réservoir d'eau	6 L
Débit volumique max.	14,7 m^3/min
Vitesse max. du flux d'air	18,8 m/s
Volume d'eau vaporisé	env. 520 ml/h
Valeur de service	0,3 (m^3/min)/W
Niveau de puissance acoustique du ventilateur	59 dB(A)
Consommation en veille	0,45 W
Puissance absorbée du ventilateur	49,3 W
Standard de rapport de service	EN50564:2011, IEC 60879:1986+(Corr.1992), EN60704-2-7: 1998
Dimensions	297 × 800 × 303 mm
Poids	7,8 kg

Importé par :
PEARL.GmbH | PEARL-Straße 1–3 | D-79426 Buggingen
Service commercial PEARL France : 0033 (0) 3 88 58 02 02

© REV1 / 23. 12. 2019 – EB//BS/EX:MX//BR