DE

Outdoor-Full-HD-IP-Überwachungskamera IPC-680

mit App, Akkubetrieb, IP65

Bedienungsanleitung

VisorTech®

NX-4612-675

Informationen und Antworten auf häufige Fragen (FAQs) zu vielen unserer Produkte sowie ggfs. aktualisierte Handbücher finden Sie auf der Internetseite:

www.visor-tech.com

Geben Sie dort im Suchfeld die Artikelnummer oder den Artikelnamen ein.

INHALTSVERZEICHNIS

Ihre neue Outdoor-Full-HD-IP-Überwachungskamera..... 4
Lieferumfang 4
Optionales Zubehör 4

Wichtige Hinweise zu Beginn..... 5
Sicherheitshinweise 5
Wichtige Hinweise zur Entsorgung 6
Konformitätserklärung 6

Produktdetails..... 7

Inbetriebnahme 7
1. Speicherkarte einsetzen 7
2. Akkus einsetzen 8
3. App installieren 9
4. Kamera mit App verbinden 9
5. Halterung montieren 11

Verwendung 12
1. Geräteliste 12
2. Live-Bild 13
3. Kamera-Passwort ändern 14
4. Kamera aus der App entfernen 15
5. Kamera zurücksetzen 15

Datenschutz..... 15

Technische Daten 16

GNU GENERAL PUBLIC LICENSE..... 17

IHRE NEUE OUTDOOR-FULL-HD-IP-ÜBERWACHUNGSKAMERA

Sehr geehrte Kundin, sehr geehrter Kunde,

vielen Dank für den Kauf dieser Outdoor-Full-HD-IP-Überwachungskamera. Stellen Sie Ihre Kamera genau dort auf, wo Sie sie benötigen – dank Akkubetrieb vollkommen unabhängig von Steckdosen oder Kabelverlegungen. Sobald eine Bewegung im Sichtfeld der Kamera registriert wird, startet die Aufnahme und Sie werden per App informiert.

Bitte lesen Sie diese Bedienungsanleitung und befolgen Sie die aufgeführten Hinweise und Tipps, damit Sie Ihre neue Überwachungskamera optimal einsetzen können.

Lieferumfang

- Outdoor-Full-HD-IP-Überwachungskamera IPC-680
- Magnet-Halterung
- Micro-USB-Stromkabel
- Montagematerial (1× Schraube, 1× Dübel)
- Reset-Stift

Zusätzlich benötigt:

- microSD-Karte bis 128 GB (z. B. ZX-2401)
- USB-Netzteil (z. B. SD-2201)
- Mobilgerät mit Android ab 5.0 / iOS ab 9.0
- 4× Akku Typ AA

Optionales Zubehör

- NX-4613: Akku-Solarpanel für Micro-USB-Geräte, 5.000 mAh, 5 W (USB)
- Ersatz-Akkus Typ AA (z. B. PX-8436)

WICHTIGE HINWEISE ZU BEGINN

Sicherheitshinweise

- Diese Bedienungsanleitung dient dazu, Sie mit der Funktionsweise dieses Produktes vertraut zu machen. Bewahren Sie diese Anleitung daher gut auf, damit Sie jederzeit darauf zugreifen können. Geben Sie sie an Nachbenutzer weiter.
- Bitte beachten Sie beim Gebrauch die Sicherheitshinweise.
- Ein Umbauen oder Verändern des Produktes beeinträchtigt die Produktsicherheit. Achtung Verletzungsgefahr!
- Alle Änderungen und Reparaturen an dem Gerät oder Zubehör dürfen nur durch den Hersteller oder von durch ihn ausdrücklich hierfür autorisierte Personen durchgeführt werden.
- Achten Sie darauf, dass das Produkt an einem USB-Netzteil geladen wird das leicht zugänglich ist, damit Sie das Gerät im Notfall schnell vom Netz trennen können.
- Öffnen Sie das Produkt nie eigenmächtig. Führen Sie Reparaturen nie selbst aus!
- Behandeln Sie das Produkt sorgfältig. Es kann durch Stöße, Schläge oder Fall aus bereits geringer Höhe beschädigt werden.
- Halten Sie das Produkt fern von extremer Hitze.
- Das Produkt ist gegen Strahlwasser aus beliebigem Winkel geschützt. Tauchen Sie es niemals in Wasser oder andere Flüssigkeiten.
- Tauschen Sie immer alle Akkus auf einmal aus.
- Beachten Sie bei Ihren Aufnahmen in Ihrem Interesse das Recht am eigenen Bild und am gesprochenen Wort von anderen.
- Technische Änderungen und Irrtümer vorbehalten.

Wichtige Hinweise zur Entsorgung

Dieses Elektrogerät gehört **NICHT** in den Hausmüll. Für die fachgerechte Entsorgung wenden Sie sich bitte an die öffentlichen Sammelstellen in Ihrer Gemeinde. Einzelheiten zum Standort einer solchen Sammelstelle und über ggf. vorhandene Mengenbeschränkungen pro Tag / Monat / Jahr entnehmen Sie bitte den Informationen der jeweiligen Gemeinde.

Konformitätserklärung

Hiermit erklärt PEARL.GmbH, dass sich das Produkt NX-4612-675 in Übereinstimmung mit der RoHS-Richtlinie 2011/65/EU, der EMV-Richtlinie 2014/30/EU und der Funkanlagen-Richtlinie 2014/53/EU befindet.

Qualitätsmanagement
Dipl. Ing. (FH) Andreas Kurtasz

Die ausführliche Konformitätserklärung finden Sie unter www.pearl.de/support. Geben Sie dort im Suchfeld die Artikelnummer NX-4612 ein.

CE

PRODUKTDETAILS

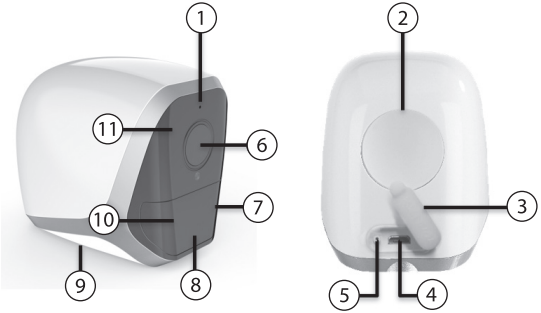

1. Mikrofon
2. Magnetfläche
3. Schutz-Abdeckung
4. Micro-USB-Buchse
5. Reset-Taste (tiefergelegt)
6. Kamera-Linse
7. Betriebs-LED
8. PIR-Doppelsensor
9. Akkufach
10. Lichtsensor
11. IR-LEDs

INBETRIEBNAHME

1. Speicherkarte einsetzen

HINWEIS:
Das Einsetzen und Entnehmen der Speicherkarte sollte nur in ausgeschaltetem Gerätezustand erfolgen. Sonst droht Datenverlust.

1. Formatieren Sie Ihre microSD-Karte (nicht im Lieferumfang enthalten) gegebenenfalls am Computer in FAT32.

HINWEIS:
Ab einer Kapazität von 32 GB wird für die Formatierung von Speichermedien auf Windows-Rechnern ein Formatierungsprogramm benötigt.

2. Drehen Sie Ihre Kamera um, so dass die Unterseite nach oben zeigt.
3. Schieben Sie den Sperr-Schalter Richtung Schloss-Symbol.
4. Klappen Sie das Akkufach auf.
5. Schieben Sie eine microSD-Karte (bis 128 GB,

in FAT32) mit der abgerundeten Ecke voraus in den microSD-Kartenschacht. Die goldenen Kontaktpunkte zeigen dabei zum Akkufach. Ein leichter Federwiderstand muss überwunden werden, damit die microSD-Karte einrastet.

HINWEIS:
Zur Entnahme der microSD-Karte schieben Sie diese ein kleines Stück tiefer in den Kartenschacht hinein und ziehen Sie dann einfach heraus.

6. Drücken Sie das Akkufach zu, bis die Verriegelung einrastet.

2. Akkus einsetzen

1. Drehen Sie Ihre Kamera um, so dass die Unterseite nach oben zeigt.
2. Schieben Sie den Sperr-Schalter Richtung Schloss-Symbol.
3. Klappen Sie das Akkufach auf.
4. Entnehmen Sie gegebenenfalls die alten Akkus.
5. Setzen Sie vier neue Akkus des Typs AA ein. Der Plus-Pol der Akkus zeigt dabei abwechselnd nach oben oder unten. Achten Sie darauf, dass die Polarität der Akkus identisch mit der auf der Abbildung gezeigten ist.

HINWEIS:
Die Akkus können in der Kamera aufgeladen werden. Verwenden Sie hierzu ein geeignetes USB-Netzteil oder das Solarpanel NX-4613. Das Ladekabel muss dabei geschützt verlegt sein. Die Kamera verfügt über einen Überlastschutz und kann daher dauerhaft angeschlossen bleiben.

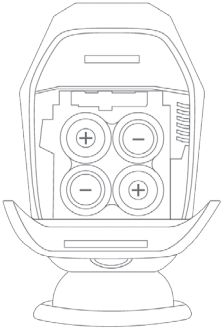

6. Drücken Sie das Akkufach zu, bis die Verriegelung einrastet.

HINWEIS:
Die Laufzeit der Kamera kann bis zu 6 Monate betragen. Je nach Auslastung kann sich die Laufzeit aber entsprechend reduzieren.

3. App installieren

Zum Betrieb benötigen Sie eine App, die eine Verbindung zwischen Ihrer Überwachungskamera und Ihrem Mobilgerät herstellen kann. Wir empfehlen hierzu die kostenlose App WeHome-Mini Smart Home / WeHome. Suchen Sie diese im Google Play Store (Android) oder App-Store (iOS) oder scannen Sie den entsprechenden QR-Code. Installieren Sie die App dann auf Ihrem Mobilgerät.

Android

iOS

4. Kamera mit App verbinden

HINWEIS:
Die Kamera kann nur in ein 2,4-GHz-Netzwerk eingebunden werden.

1. Verbinden Sie Ihr Mobilgerät mit dem 2,4-GHz-WLAN-Netzwerk, in das Ihre Kamera eingebunden werden soll.

HINWEIS:
5-GHz-Netzwerke erkennen Sie daran, dass meist ein „5G“ an den Netzwerknamen angehängt ist.

2. Öffnen Sie die App **WeHome**.
3. Gestatten Sie gegebenenfalls das Senden von Mitteilungen oder den Selbststart.
4. Tippen Sie auf folgendes Symbol:

HINWEIS:
Falls sie bereits ein Gerät mit dieser App verbunden haben, tippen Sie auf das Plus-Symbol oben rechts, um ein weiteres hinzuzufügen.

5. Wählen Sie den Gerätetyp **A6 (AA battery)** oder **A6 (Solar panel)** aus, indem Sie darauf tippen.
6. Sollte die Betriebs-LED Ihrer Kamera nicht rot blinken, drücken Sie kurz mit dem Reset-Stift auf die tiefergelegte Reset-Taste Ihrer Kamera. Die Betriebs-LED leuchtet kurz blau und blinkt dann rot.

HINWEIS:
Sollte die Betriebs-LED dennoch nicht rot blinken, setzen Sie die Kamera zurück.

7. Tippen Sie auf **Die rote LED blinkt**.

HINWEIS:
*Wenn Sie die Kamera einem weiteren Mobilgerät hinzufügen möchten, folgen Sie den Schritten 1 – 6. Tippen Sie bei Schritt 7 dann aber auf **Online-Gerät hinzufügen**. Scannen Sie den QR-Code auf der Rückseite der Kamera. Zur Bestätigung geben Sie dann noch Ihr persönlich festgelegtes Passwort ein.*

8. Gestatten Sie gegebenenfalls den Zugriff auf die Kamera Ihres Mobilgeräts.
9. Scannen Sie den QR-Code auf der Unterseite Ihrer Kamera.
10. Geben Sie das WLAN-Passwort des ausgewählten WLAN-Netzwerks ein. Tippen Sie dann auf **Mit dem WLAN verbinden**.
11. Legen Sie im ersten Feld ein WLAN-Passwort für Ihre Kamera an. Geben Sie es dann im zweiten Feld erneut ein.

HINWEIS:
Achten Sie darauf, ein möglichst sicheres Passwort anzulegen, damit unberechtigte Dritte nicht auf Ihre Kamera zugreifen können.

12. Stellen Sie die Lautsprecher Ihres Mobilgeräts auf **volle Lautstärke**.
13. Tippen Sie auf **Weiter**. Ihr Mobilgerät gibt über die App Verbindungs-Signaltöne von sich, um

sich mit Ihrer Kamera zu verbinden. Halten Sie es nahe an das Mikrofon Ihrer Kamera heran. Der Verbindungsprozess kann bis zu drei Minuten dauern. Bei erfolgreicher Verbindung leuchtet die Betriebs-LED kurz blau.

14. Tippen Sie auf den Montageort Ihrer Kamera (**Vordertür / Hintertür**) oder legen Sie einen eigenen Namen an und speichern Sie diesen.
15. Sie gelangen zur Geräte-Liste der App.

5. Halterung montieren

1. Zeichnen Sie and der gewünschten Stelle ein Bohrloch ein. Die Montagehöhe sollte ca. 2,1 m betragen.

ACHTUNG!
Achten Sie darauf, dass an der gewählten Bohrstelle keine Leitungen oder Rohre verlaufen. Dies kann zu Verletzungen oder Umgebungs-schäden führen!

2. Bohren Sie an der markierten Stelle ein Loch.
3. Setzen Sie den Dübel in das Loch ein.

HINWEIS:
Bitte beachten Sie, dass das mitgelieferte Montagematerial für den gewünschten Anbringungsort möglicherweise nicht geeignet ist. Passendes Montagematerial erhalten Sie im Baumarkt.

4. Drehen Sie die Schraube in den Dübel.
5. Hängen Sie die Halterung an der Schraube ein.

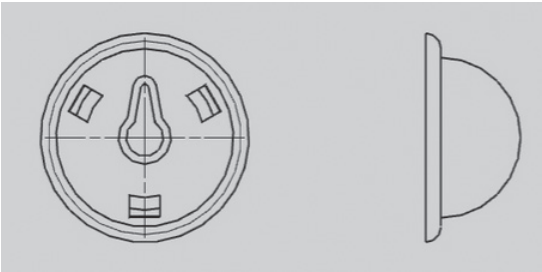

6. Bringen Sie die Magnetfläche auf der Rückseite Ihrer Kamera an der metallenen Halbkugel an. Richten Sie die Kamera aus.
7. Richten Sie die Kamera wie gewünscht aus. Ein Neigungswinkel von ca. 15° ist optimal.

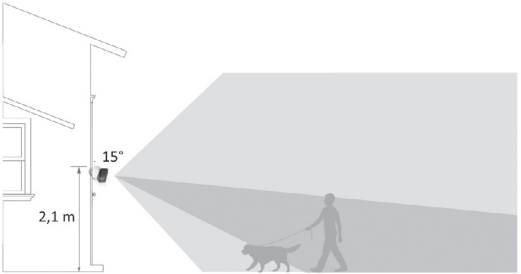

VERWENDUNG

HINWEIS:
Entfernen Sie gegebenenfalls die Schutzfolien von Linse und IR-LEDs.

Ihre Kamera wird über die App **WeHome-Mini Smart Home / WeHome** gesteuert.

HINWEIS:
Apps werden ständig weiterentwickelt und verbessert. Es kann daher vorkommen, dass die Beschreibung der App in dieser Bedienungsanleitung nicht mehr der aktuellsten App-Version entspricht.

1. Geräteliste

HINWEIS:
Aktualisieren Sie die Geräteliste, indem Sie unterhalb der oberen Menüleiste auf das Bild tippen und nach unten ziehen.

In der Geräteliste werden alle mit der App verknüpften Kameras aufgelistet. Tippen Sie auf das entsprechende Symbol, um Funktionen oder Einstellungen vorzunehmen.

Steuerung	Symbol	Aktion
Bewegungs-erkennungs-Einstellungen		tippen, Einstellungen vornehmen, **Speichern** tippen
Aufnahmen der Speicherkarte		tippen, Auswahl im Kalender treffen
Kamera-Einstellungen		tippen, Menüpunkt auswählen, Einstellungen vornehmen
Kamera aus App entfernen		tippen, bestätigen
App-Einstellungen		tippen, Menüpunkt wählen
Gerät hinzufügen		tippen, Anweisungen folgen

2. Live-Bild

HINWEIS:
Das Live-Bild kann von maximal drei App-Nutzern gleichzeitig aufgerufen werden. Qualität und Zeitverzögerung sind von der Qualität der Netzwerkverbindung abhängig.

1. Rufen Sie das Live-Bild auf, indem Sie in der Geräteliste auf das Bild Ihrer Kamera tippen.
2. Steuern Sie Ihre Kamera, indem Sie auf das entsprechende Symbol tippen.

Steuerung	Symbol	Aktion
Video-Aufnahme starten / beenden		tippen
Gegensprech-Funktion		tippen
Ton ein/aus (nur iOS)		tippen
Foto aufnehmen		tippen
Vollbild		tippen

3. Verlassen Sie das Live-Bild, indem Sie oben auf den Pfeil nach links tippen.

HINWEIS:
*In der App erstellte Aufnahmen finden Sie in den App-Einstellungen (siehe Abschnitt **Geräteliste**) unter dem Menüpunkt **Album**.*

3. Kamera-Passwort ändern

HINWEIS:
Achten Sie darauf, regelmäßig Ihr Kamera-Passwort zu ändern. Es sollte aus Buchstaben, Zahlen und Sonderzeichen bestehen, um unberechtigten Dritten den Zugriff auf Ihre Kamera zu verwehren.

1. Rufen Sie die Kamera-Einstellungen auf, indem Sie in der Geräteliste unter Ihrer Kamera auf folgendes Symbol tippen:

2. Tippen Sie auf den Menüpunkt **Passwort ändern**.
3. Geben Sie im ersten Feld das aktuelle Kamera-Passwort ein.

4. Legen Sie im zweiten Feld ein neues Passwort an.
5. Geben Sie das neue Passwort zur Kontrolle im dritten Feld erneut ein.
6. Tippen Sie auch **Speichern**.

4. Kamera aus der App entfernen

1. Tippen Sie in der Geräteliste unter der gewünschten Kamera auf folgendes Symbol:

2. Bestätigen Sie den Vorgang, indem Sie auf **OK** tippen.
3. Die Kamera wird aus der App gelöscht.

HINWEIS:
Im Live-Bild erstellte Aufnahmen bleiben weiterhin in der App erhalten. Löschen Sie diese gegebenenfalls manuell, indem Sie die Aufnahme lange antippen (Android) bzw. auf ***Bearbeiten*** *tippen (iOS) und dann die entsprechenden Bilder bzw. Videos auswählen. Tippen Sie zuletzt auf das Mülleimer-Symbol.*

5. Kamera zurücksetzen

Setzen Sie Ihre Kamera auf Werkseinstellungen zurück, indem Sie mit dem Reset-Stift die tiefergelegte Reset-Taste ca. 10 Sekunden gedrückt halten. Die Betriebs-LED leuchtet kurz blau und blinkt dann rot. Alle Einstellungen werden gelöscht.

DATENSCHUTZ

Bevor Sie das Gerät an Dritte weitergeben, zur Reparatur schicken oder zurückgeben, beachten Sie bitte folgende Punkte:

- Setzen Sie das Gerät auf Werkseinstellungen zurück.
- Entfernen Sie das Gerät aus der App.
- Entfernen Sie die Speicherkarte.

Eine Erklärung, weshalb bestimmte Personendaten zur Registrierung bzw. bestimmte Freigaben zur Verwendung benötigt werden, erhalten Sie in der App.

TECHNISCHE DATEN

Strom-versorgung	Akku	4× Typ AA
	USB-Netzteil	5 V DC
	Solarpanel (NX-4413)	5 V DC, 1 A
Kamera	Brennweite	2 mm
	Blende	f/2,8
	Bildwinkel	110° Weitwinkel
Video-Auflösung		1920 × 1080 Pixel
Bilder pro Sekunde		30
Video-Kompression		H-264
PIR-Doppel-sensor	Reichweite	bis zu 7 m
	Erfassungs-winkel	110°
IR-Nachtsicht	IR-LEDs	8
	Reichweite	bis zu 5 m

WLAN	Standard	IEEE 802.11b/g/n
	Funk-Frequenz	2.412 – 2.472 MHz
	max. Sendeleistung	0,57 mW
Speicherkarte		microSD bis 128 GB
Anschlüsse		Micro-USB-Buchse microSD-Kartenschacht
Schutzart		IP65
Maße		52 × 66 × 80 mm
Gewicht		215 g

GNU GENERAL PUBLIC LICENSE

Version 2, June 1991

Copyright (C) 1989, 1991 Free Software Foundation, Inc., 51 Franklin Street, Fifth Floor, Boston, MA 02110-1301 USA
Everyone is permitted to copy and distribute verbatim copies of this license document, but changing it is not allowed.

Preamble

The licenses for most software are designed to take away your freedom to share and change it. By contrast, the GNU General Public License is intended to guarantee your freedom to share and change free software--to make sure the software is free for all its users. This General Public License applies to most of the Free Software Foundation's software and to any other program whose authors commit to using it. (Some other Free Software Foundation software is covered by the GNU Lesser General Public License instead.) You can apply it to your programs, too.

When we speak of free software, we are referring to freedom, not price. Our General Public Licenses are designed to make sure that you have the freedom to distribute copies of free software (and charge for this service if you wish), that you receive source code or can get it if you want it, that you can change the software or use pieces of it in new free programs; and that you know you can do these things.

To protect your rights, we need to make restrictions that forbid anyone to deny you these rights or to ask you to surrender the rights. These restrictions translate to certain responsibilities for you if you distribute copies of the software, or if you modify it.

For example, if you distribute copies of such a program, whether gratis or for a fee, you must give the recipients all the rights that you have. You must make sure that they, too, receive or can get the source code. And you must show them these terms so they know their rights.

We protect your rights with two steps: (1) copyright the software, and (2) offer you this license which gives you legal permission to copy, distribute and/or modify the software.

Also, for each author's protection and ours, we want to make certain that everyone understands that there is no warranty for this free software. If the software is modified by someone else and passed on, we want its recipients to know that what they have is not the original, so that any problems introduced by others will not reflect on the original authors' reputations.

Finally, any free program is threatened constantly by software patents. We wish to avoid the danger that redistributors of a free program will individually obtain patent licenses, in effect making the program proprietary. To prevent this, we have made it clear that any patent must be licensed for everyone's free use or not licensed at all.

The precise terms and conditions for copying, distribution and modification follow.

GNU GENERAL PUBLIC LICENSE
TERMS AND CONDITIONS FOR COPYING, DISTRIBUTION AND MODIFICATION

0. This License applies to any program or other work which contains a notice placed by the copyright holder saying it may be distributed under the terms of this General Public License. The "Program", below, refers to any such program or work, and a "work based on the Program" means either the Program or any derivative work under copyright law: that is to say, a work containing the Program or a portion of it, either verbatim or with modifications and/or translated into another language. (Hereinafter, translation is included without limitation in the term "modification".) Each licensee is addressed as "you".

Activities other than copying, distribution and modification are not covered by this License; they are outside its scope. The act of running the Program is not restricted, and the output from the Program is covered only if its contents constitute a work based on the Program (independent of having been made by running the Program). Whether that is true depends on what the Program does.

1. You may copy and distribute verbatim copies of the Program's source code as you receive it, in any medium, provided that you conspicuously and appropriately publish on each copy an appropriate copyright notice and disclaimer of warranty; keep intact all the notices that refer to this License and to the absence of any warranty; and give any other recipients of the Program a copy of this License along with the Program.

You may charge a fee for the physical act of transferring a copy, and you may at your option offer warranty protection in exchange for a fee.

2. You may modify your copy or copies of the Program or any portion of it, thus forming a work based on the Program, and copy and distribute such modifications or work under the terms of Section 1 above, provided that you also meet all of these conditions:

a) You must cause the modified files to carry prominent notices stating that you changed the files and the date of any change.

b) You must cause any work that you distribute or publish, that in whole or in part contains or is derived from the Program or any part thereof, to be licensed as a whole at no charge to all third parties under the terms of this License.

c) If the modified program normally reads commands interactively when run, you must cause it, when started running for such interactive use in the most ordinary way, to print or display an announcement including an appropriate copyright notice and a notice that there is no warranty (or else, saying that you provide a warranty) and that users may redistribute the program under these conditions, and telling the user how to view a copy of this License. (Exception: if the Program itself is interactive but does not normally print such an announcement, your work based on the Program is not required to print an announcement.)

These requirements apply to the modified work as a whole. If identifiable sections of that work are not derived from the Program, and can be reasonably considered independent and separate works in themselves, then this License, and its terms, do not apply to those sections when you distribute them as separate works. But when you distribute the same sections as part of a whole which is a work based on the Program, the distribution of the whole must be on the terms of this License, whose permissions for other licensees

extend to the
entire whole, and thus to each and every part regardless of who wrote it.

Thus, it is not the intent of this section to claim rights or contest your rights to work written entirely by you; rather, the intent is to exercise the right to control the distribution of derivative or collective works based on the Program.

In addition, mere aggregation of another work not based on the Program
with the Program (or with a work based on the Program) on a volume of
a storage or distribution medium does not bring the other work under
the scope of this License.

3. You may copy and distribute the Program (or a work based on it, under Section 2) in object code or executable form under the terms of
Sections 1 and 2 above provided that you also do one of the following:

a) Accompany it with the complete corresponding machine-readable
source code, which must be distributed under the terms of Sections
1 and 2 above on a medium customarily used for software interchange; or,

b) Accompany it with a written offer, valid for at least three
years, to give any third party, for a charge no more than your
cost of physically performing source distribution, a complete
machine-readable copy of the corresponding source code, to be
distributed under the terms of Sections 1 and 2 above on a medium
customarily used for software interchange; or,

c) Accompany it with the information you received as to the offer
to distribute corresponding source code. (This alternative is
allowed only for noncommercial distribution and only if you
received the program in object code or executable form with such
an offer, in accord with Subsection b above.)

The source code for a work means the preferred form of the work for
making modifications to it. For an executable work, complete source
code means all the source code for all modules it contains, plus any
associated interface definition files, plus the scripts used to
control compilation and installation of the executable. However, as a
special exception, the source code distributed need not include
anything that is normally distributed (in either source or binary
form) with the major components (compiler, kernel, and so on) of the
operating system on which the executable runs, unless that component
itself accompanies the executable.

If distribution of executable or object code is made by offering
access to copy from a designated place, then offering equivalent
access to copy the source code from the same place counts as

distribution of the source code, even though third parties are not compelled to copy the source along with the object code.

4. You may not copy, modify, sublicense, or distribute the Program except as expressly provided under this License. Any attempt otherwise to copy, modify, sublicense or distribute the Program is void, and will automatically terminate your rights under this License. However, parties who have received copies, or rights, from you under this License will not have their licenses terminated so long as such parties remain in full compliance.

5. You are not required to accept this License, since you have not signed it. However, nothing else grants you permission to modify or distribute the Program or its derivative works. These actions are prohibited by law if you do not accept this License. Therefore, by modifying or distributing the Program (or any work based on the Program), you indicate your acceptance of this License to do so, and all its terms and conditions for copying, distributing or modifying the Program or works based on it.

6. Each time you redistribute the Program (or any work based on the Program), the recipient automatically receives a license from the original licensor to copy, distribute or modify the Program subject to these terms and conditions. You may not impose any further restrictions on the recipients' exercise of the rights granted herein. You are not responsible for enforcing compliance by third parties to this License.

7. If, as a consequence of a court judgment or allegation of patent infringement or for any other reason (not limited to patent issues), conditions are imposed on you (whether by court order, agreement or otherwise) that contradict the conditions of this License, they do not excuse you from the conditions of this License. If you cannot distribute so as to satisfy simultaneously your obligations under this License and any other pertinent obligations, then as a consequence you may not distribute the Program at all. For example, if a patent license would not permit royalty-free redistribution of the Program by all those who receive copies directly or indirectly through you, then the only way you could satisfy both it and this License would be to refrain entirely from distribution of the Program.

If any portion of this section is held invalid or unenforceable under any particular circumstance, the balance of the section is intended to apply and the section as a whole is intended to apply in other circumstances.

It is not the purpose of this section to induce you to infringe any patents or other property right claims or to contest validity of any such claims; this section has the sole purpose of protecting the integrity of the free software distribution system, which is implemented by public license practices. Many people have made generous contributions to the wide range of software distributed through that system in reliance on consistent application of that system; it is up to the author/donor to decide if he or she is willing to distribute software through any other system and a licensee cannot impose that choice.

This section is intended to make thoroughly clear what is believed to be a consequence of the rest of this License.

8. If the distribution and/or use of the Program is restricted in certain countries either by patents or by copyrighted interfaces, the original copyright holder who places the Program under this License may add an explicit geographical distribution limitation

excluding those countries, so that distribution is permitted only in or among countries not thus excluded. In such case, this License incorporates the limitation as if written in the body of this License.

9. The Free Software Foundation may publish revised and/or new versions of the General Public License from time to time. Such new versions will be similar in spirit to the present version, but may differ in detail to address new problems or concerns.

Each version is given a distinguishing version number. If the Program specifies a version number of this License which applies to it and "any later version", you have the option of following the terms and conditions either of that version or of any later version published by the Free Software Foundation. If the Program does not specify a version number of this License, you may choose any version ever published by the Free Software Foundation.

10. If you wish to incorporate parts of the Program into other free programs whose distribution conditions are different, write to the author to ask for permission. For software which is copyrighted by the Free Software Foundation, write to the Free Software Foundation; we sometimes make exceptions for this. Our decision will be guided by the two goals of preserving the free status of all derivatives of our free software and of promoting the sharing and reuse of software generally.

NO WARRANTY

11. BECAUSE THE PROGRAM IS LICENSED FREE OF CHARGE, THERE IS NO WARRANTY FOR THE PROGRAM, TO THE EXTENT PERMITTED BY APPLICABLE LAW. EXCEPT WHEN OTHERWISE STATED IN WRITING THE COPYRIGHT HOLDERS AND/OR OTHER PARTIES PROVIDE THE PROGRAM "AS IS" WITHOUT WARRANTY OF ANY KIND, EITHER EXPRESSED OR IMPLIED, INCLUDING, BUT NOT LIMITED TO, THE IMPLIED WARRANTIES OF MERCHANTABILITY AND FITNESS FOR A PARTICULAR PURPOSE. THE ENTIRE RISK AS TO THE QUALITY AND PERFORMANCE OF THE PROGRAM IS WITH YOU. SHOULD THE PROGRAM PROVE DEFECTIVE, YOU ASSUME THE COST OF ALL NECESSARY SERVICING, REPAIR OR CORRECTION.

12. IN NO EVENT UNLESS REQUIRED BY APPLICABLE LAW OR AGREED TO IN WRITING WILL ANY COPYRIGHT HOLDER, OR ANY OTHER PARTY WHO MAY MODIFY AND/OR REDISTRIBUTE THE PROGRAM AS PERMITTED ABOVE, BE LIABLE TO YOU FOR DAMAGES, INCLUDING ANY GENERAL, SPECIAL, INCIDENTAL OR CONSEQUENTIAL DAMAGES ARISING OUT OF THE USE OR INABILITY TO USE THE PROGRAM (INCLUDING BUT NOT LIMITED TO LOSS OF DATA OR DATA BEING RENDERED INACCURATE OR LOSSES SUSTAINED BY YOU OR THIRD PARTIES OR A FAILURE OF THE PROGRAM TO OPERATE WITH ANY OTHER PROGRAMS), EVEN IF SUCH HOLDER OR OTHER PARTY HAS BEEN ADVISED OF THE POSSIBILITY OF SUCH DAMAGES.

END OF TERMS AND CONDITIONS

How to Apply These Terms to Your New Programs

If you develop a new program, and you want it to be of the greatest possible use to the public, the best way to achieve this is to make it free software which everyone can redistribute and change under these terms.

To do so, attach the following notices to the program. It is safest to attach them to the start of each source file to most effectively

convey the exclusion of warranty; and each file should have at least the "copyright" line and a pointer to where the full notice is found.

<one line to give the program's name and a brief idea of what it does.>
Copyright (C) <year> <name of author>

This program is free software; you can redistribute it and/or modify it under the terms of the GNU General Public License as published by the Free Software Foundation; either version 2 of the License, or (at your option) any later version.

This program is distributed in the hope that it will be useful, but WITHOUT ANY WARRANTY; without even the implied warranty of MERCHANTABILITY or FITNESS FOR A PARTICULAR PURPOSE. See the GNU General Public License for more details.

You should have received a copy of the GNU General Public License along with this program; if not, write to the Free Software Foundation, Inc., 51 Franklin Street, Fifth Floor, Boston, MA 02110-1301 USA.

Also add information on how to contact you by electronic and paper mail.

If the program is interactive, make it output a short notice like this when it starts in an interactive mode:

Gnomovision version 69, Copyright (C) year name of author
Gnomovision comes with ABSOLUTELY NO WARRANTY; for details type `show w'. This is free software, and you are welcome to redistribute it under certain conditions; type `show c' for details.

The hypothetical commands `show w' and `show c' should show the appropriate parts of the General Public License. Of course, the commands you use may be called something other than `show w' and `show c'; they could even be mouse-clicks or menu items--whatever suits your program.

You should also get your employer (if you work as a programmer) or your school, if any, to sign a "copyright disclaimer" for the program, if necessary. Here is a sample; alter the names:

Yoyodyne, Inc., hereby disclaims all copyright interest in the program `Gnomovision' (which makes passes at compilers) written by James Hacker.

<signature of Ty Coon>, 1 April 1989
Ty Coon, President of Vice

This General Public License does not permit incorporating your program into proprietary programs. If your program is a subroutine library, you may consider it more useful to permit linking proprietary applications with the library. If this is what you want to do, use the GNU Lesser General Public License instead of this License.

Kundenservice: 07631 / 360 - 350
Importiert von:
PEARL.GmbH
PEARL-Straße 1–3
D-79426 Buggingen

© REV2 / 21. 02. 2020 – EB//MR/BS//JR

FR

IPC-680
Caméra de surveillance IP connectée sans fil Full HD IP65

Mode d'emploi

VisorTech®

NX-4612-675

INHALTSVERZEICHNIS

Votre nouvelle caméra de surveillance IP connectée sans fil 4
Contenu 4
Accessoires requis 4
Accessoires en option 4

Consignes préalables 5
Consignes de sécurité 5
Consignes importantes pour le traitement des déchets 6
Déclaration de conformité 7

Description du produit 7

Mise en marche 8
1. Insertion d'une carte mémoire 8
2. Insérer les accumulateurs 8
3. Installer l'application 9
4. Connecter la caméra à l'application 10
5. Montage du support 11

Utilisation 12
1. Liste des appareils 13
2. Image en direct 13
3. Modifier le mot de passe de la caméra 14
4. Supprimer la caméra de l'application 15
5. Réinitialiser la caméra 15

Protection des données 16

Caractéristiques techniques 16

Contrat de licence logiciel libre 17

VOTRE NOUVELLE CAMÉRA DE SURVEILLANCE IP CONNECTÉE SANS FIL

Chère cliente, cher client,
Nous vous remercions d'avoir choisi cette caméra de surveillance IP connectée sans fil. Grâce à sa connexion au wifi et à son fonctionnement avec accumulateurs, cette caméra peut être installée n'importe où sans aucune contrainte. Dès qu'un mouvement est détecté, elle lance un enregistrement et vous notifie sur l'application. Afin d'utiliser au mieux votre nouveau produit, veuillez lire attentivement ce mode d'emploi et respecter les consignes et astuces suivantes.

Contenu
- Caméra de surveillance IP connectée sans fil IPC-680
- Fixation magnétique
- Câble d'alimentation Micro-USB
- Matériel de montage (1 x vis, 1 x chevilles)
- Stylet de réinitialisation

Accessoires requis
(disponible séparément sur www.pearl.fr) :
- Carte MicroSD (jusqu'à 128 Go)
- 4 accumulateurs de type AA
- Chargeur secteur USB
- Appareil mobile équipé d'Android 5.0 ou supérieur / iOS 9.0 ou supérieur

Accessoires en option
(disponibles séparément sur www.pearl.fr)
- NX4613 : batterie solaire Micro-USB 5000 mAh / 5 W
- Accumulateurs de type AA

CONSIGNES PRÉALABLES

Consignes de sécurité

- Ce mode d'emploi vous permet de vous familiariser avec le fonctionnement du produit. Conservez précieusement ce mode d'emploi afin de pouvoir le consulter en cas de besoin. Transmettez-le à l'utilisateur suivant.
- Pour connaître les conditions de garantie, veuillez contacter votre revendeur. Veuillez également tenir compte des conditions générales de vente !
- Veillez à utiliser le produit uniquement comme indiqué dans la notice. Une mauvaise utilisation peut endommager le produit ou son environnement.
- Surveillez les enfants pour vous assurer qu'ils ne jouent pas avec l'appareil.
- Respectez les consignes de sécurité lors de l'utilisation.
- Le démontage ou la modification du produit affecte sa sûreté. Attention, risque de blessure !
- Toute modification ou réparation de l'appareil ou de ses accessoires doit être effectuée exclusivement par le fabricant ou par un spécialiste dûment autorisé.
- Veillez à ce que le produit soit rechargé à un adaptateur secteur USB facilement accessible afin de pouvoir débrancher l'appareil rapidement en cas d'urgence.
- Aucune garantie ne pourra être appliquée en cas de mauvaise utilisation.
- Le fabricant décline toute responsabilité en cas de dégâts matériels ou dommages (physiques ou moraux) dus à une mauvaise utilisation et/ou au non-respect des consignes de sécurité.
- N'ouvrez jamais le produit, sous peine de perdre toute garantie. Ne tentez jamais de réparer vous-même le produit !
- Manipulez le produit avec précaution. Un coup, un choc, ou une chute, même de faible hauteur, peut l'endommager.
- N'exposez pas l'appareil à une chaleur extrême.
- Ce produit est protégé contre les jets d'eau pouvant venir de toutes les directions. Ne le plongez jamais dans l'eau ni dans un autre liquide.
- Remplacez toujours tous les accumulateurs à la fois.
- Il est dans votre intérêt de respecter l'aspect privé ainsi que le droit à l'image et à la parole des personnes que vous enregistrez.

- Respectez la législation locale concernant les libertés individuelles et le droit à l'image. La législation française interdit de filmer, enregistrer ou photographier des personnes à leur insu. Elle requiert également l'autorisation des personnes concernées avant toute utilisation et/ou diffusion d'enregistrements audio, photo ou vidéo.
  Avant d'installer une caméra de surveillance (notamment une caméra discrète) à votre domicile, si des salariés y travaillent, la loi française actuelle vous oblige à faire une déclaration à la CNIL et à en informer le(s) salarié(s) par écrit. Vous trouverez des informations plus détaillées sur le site de la CNIL (www.cnil.fr).
- Aucune garantie ne pourra être appliquée en cas de mauvaise utilisation.
- Le fabricant décline toute responsabilité en cas de dégâts matériels ou dommages (physiques ou moraux) dus à une mauvaise utilisation et/ou au non-respect des consignes de sécurité.
- Sous réserve de modification et d'erreur !

Consignes importantes pour le traitement des déchets

Cet appareil électronique ne doit **PAS** être jeté dans la poubelle de déchets ménagers. Pour l'enlèvement approprié des déchets, veuillez vous adresser aux points de ramassage publics de votre municipalité. Les détails concernant l'emplacement d'un tel point de ramassage et des éventuelles restrictions de quantité existantes par jour/mois/année, ainsi que sur des frais éventuels de collecte, sont disponibles dans votre municipalité.

Déclaration de conformité

La société PEARL.GmbH déclare ce produit NX4612 conforme aux directives actuelles suivantes du Parlement Européen : 2001/95/CE, relative à la sécurité générale du produit, 2006/95/CE, relative au matériel électrique destiné à être employé dans certaines limites de tension, et 2011/65/UE, relative à la limitation de l'utilisation de certaines substances dangereuses dans les équipements électriques et électroniques.

Service Qualité
Dipl. Ing. (FH) Andreas Kurtasz
La déclaration de conformité complète du produit est disponible en téléchargement à l'adresse https://www.pearl.fr/support/notices ou sur simple demande par courriel à qualite@pearl.fr.

DESCRIPTION DU PRODUIT

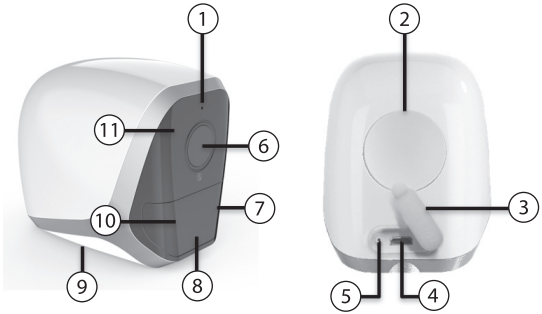

1. Microphone
2. Surface magnétique
3. Cache de protection
4. Port Micro-USB
5. Touche de réinitialisation (enfoncée)
6. Lentille de la caméra
7. LED de fonctionnement
8. Double capteur PIR
9. Compartiment à batterie
10. Capteur de luminosité
11. LED infrarouges

MISE EN MARCHE

1. Insertion d'une carte mémoire

NOTE :
L'appareil doit toujours être éteint lors de l'insertion et du retrait de la carte mémoire. Sinon, vous risquez de perdre des données.

1. Si besoin, formatez votre carte MicroSD (non incluse) sur l'ordinateur en FAT32.

NOTE :
À partir d'une capacité de stockage de 32 Go, un programme de formatage doit être utilisé sous Windows pour formater les supports de stockage.

2. Tournez la caméra de manière à ce que le dessous soit orienté vers le haut.
3. Poussez la touche Verrouillage vers le symbole de cadenas.
4. Ouvrez le compartiment des accumulateurs.
5. Insérez une carte MicroSD (jusqu'à 128 Go, formatée au format FAT32) dans la fente MicroSD en plaçant le coin arrondi vers l'avant. Les points de contact dorés doivent être orientés vers le compartiment des accumulateurs. Vous devez sentir une légère pression sur le ressort d'éjection en enclenchant la carte MicroSD.

NOTE :
Pour retirer la carte MicroSD, enfoncez-la légèrement vers l'intérieur de la fente puis tirez-la simplement vers l'extérieur.

6. Fermez le compartiment des accumulateurs en appuyant dessus, de manière à ce qu'il s'enclenche.

2. Insérer les accumulateurs

1. Tournez la caméra de manière à ce que le dessous soit orienté vers le haut.
2. Poussez la touche Verrouillage vers le symbole de cadenas.
3. Ouvrez le compartiment des accumulateurs.
4. Retirez si besoin les accumulateurs usagés.
5. Insérez quatre nouveaux accumulateurs de type AA dans le compartiment des accumulateurs. Le pôle positif des accumulateurs est orienté alternativement vers le haut et le bas. Veillez à ce que la polarité des accumulateurs soit conforme à l'installation sur l'illustration.

NOTE :
Les accumulateurs peuvent être rechargés dans la caméra. Pour ce faire, utilisez un

adaptateur secteur USB adapté ou le panneau solaire NX4613. Le câble de chargement doit être positionné de manière à ce qu'il soit protégé. La caméra dispose d'une protection contre les surcharges : elle peut rester branchée en permanence.

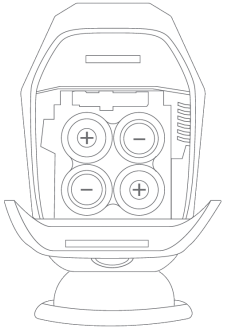

6. Fermez le compartiment des accumulateurs en appuyant dessus, de manière à ce qu'il s'enclenche.

NOTE :
L'autonomie de la caméra peut atteindre 6 mois. Toutefois, l'autonomie peut être réduite en fonction de l'utilisation.

3. Installer l'application

L'utilisation du produit requiert une application capable d'établir une connexion entre votre caméra de surveillance et votre appareil mobile. Nous vous recommandons l'application gratuite WeHome-Mini Smart Home / WeHome. Recherchez cette dernière dans Google Play Store (Android) ou dans l'App-Store (iOS) et installez-la sur votre appareil mobile. Vous pouvez également scanner le code QR correspondant. Installez l'application sur votre appareil mobile.

Android

iOS

4. Connecter la caméra à l'application

NOTE :
Votre caméra ne peut être connectée qu'à un réseau Internet sans fil 2,4 GHz.

1. Connectez votre appareil mobile au même réseau Internet sans fil 2,4 GHz que celui auquel votre caméra est connectée.

NOTE : Les réseaux 5 GHz sont généralement repérables grâce à la mention "5G" accolée au nom du réseau.

2. Ouvrez l'application **WeHome**.
3. Si besoin, autorisez l'envoi de notifications ou le démarrage automatique.
4. Appuyez sur le symbole suivant :

NOTE :
Si vous avez déjà connecté un appareil à cette application, appuyez sur le symbole + en haut à droite pour en ajouter un autre.

5. Sélectionnez le type d'appareil correspondant en appuyant sur **A6 (batterie AA)** ou **A6 (panneau solaire)**.
6. Si la LED de votre caméra ne clignote pas en rouge, appuyez brièvement sur la touche de réinitialisation (enfoncée) de votre caméra à l'aide du stylet de réinitialisation. Le voyant de fonctionnement brille brièvement en bleu puis clignote en rouge.

NOTE :
Si le témoin de fonctionnement ne clignote toujours pas en rouge, réinitialisez la caméra.

7. Appuyez sur **La LED rouge clignote**.

NOTE :
Si vous souhaitez ajouter la caméra à un autre appareil mobile, suivez les étapes 1 à 6. À l'étape
*7, cependant, appuyez sur **Ajouter un appareil en ligne**. Scannez le code QR situé à l'arrière de la caméra. Saisissez également votre mot de passe personnel pour confirmer.*

8. Si besoin, autorisez l'accès aux fichiers de votre appareil mobile par la caméra.
9. Scannez le code QR situé sur la face inférieure de la caméra.
10. Saisissez le mot de passe wifi du réseau wifi choisi. Appuyez ensuite sur **Connexion au wifi**.
11. Dans le premier champ, entrez un mot de passe wifi pour votre caméra. Saisissez-le à nouveau

dans le deuxième champ.

NOTE :
Assurez-vous de saisir un mot de passe sécurisé afin que les tiers non autorisés ne puissent pas accéder à la caméra.

12. Réglez le volume sonore de votre appareil mobile **au maximum**.
13. Appuyez sur **Suivant**. Votre appareil mobile envoie de lui-même un signal sonore de connexion par le biais de l'application pour se connecter à votre caméra. Tenez-le à proximité du microphone de votre caméra. Ce processus de connexion peut durer jusqu'à trois minutes. Lorsque la connexion est établie, les voyants de fonctionnement s'allument brièvement en bleu.
14. Appuyez sur le lieu de montage de votre caméra (**avant de la porte / arrière de la porte**) ou saisissez un nom que vous enregistrez.
15. Vous accédez à la liste des appareils dans l'application.

5. Montage du support

1. Dessinez un trou de perçage à l'endroit désiré. La hauteur doit atteindre env. 2,1 m.

ATTENTION :
Veillez à ce que les endroits à percer ne se trouvent pas à l'emplacement de conduits ou tuyaux. Cela pourrait causer des blessures physiques et/ou des dommages matériels !

2. Percez un trou à l'endroit marqué.
3. Insérez la cheville dans le trou percé.

NOTE :
Veuillez noter que le matériel fourni pour le montage mural peut ne pas correspondre au matériau de l'endroit où vous souhaitez fixer le support. Vous trouverez du matériel de fixation adapté dans une quincaillerie ou un magasin d'outillage, par exemple.

4. Vissez la vis dans la cheville.
5. Suspendez le support à la vis.

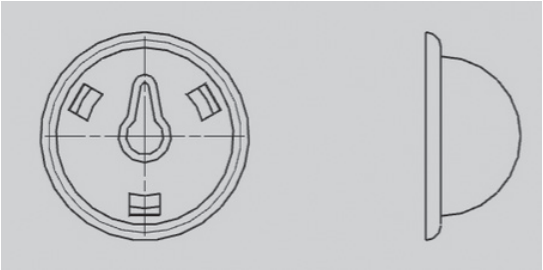

6. Accrochez la surface magnétique à l'arrière de votre caméra à l'hémisphère métallique. Orientez la caméra.
7. Orientez la caméra dans la direction de votre choix. L'angle optimal est d'env. 15°.

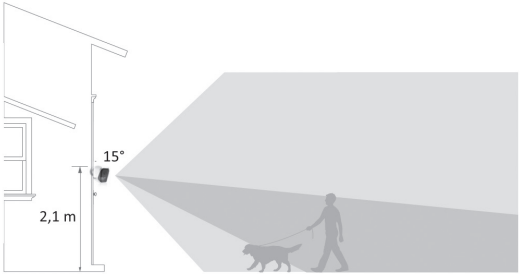

UTILISATION

NOTE :
Retirez si nécessaire les films de protection des lentilles et des LED infrarouges.

Votre caméra est contrôlée par l'application **WeHome-Mini Smart Home / WeHome**.

NOTE :
Les applications mobiles sont développées et améliorées en permanence. Il est donc possible que la description de l'application de ce mode d'emploi ne corresponde pas à sa version la plus récente.

1. Liste des appareils

NOTE :
Pour actualiser la liste des appareils, appuyez sous la barre des menus en haut et faites-défiler vers le bas.

Dans la liste des appareils sont répertoriées toutes les caméras connectées à l'application. Appuyez sur le symbole correspondant pour effectuer les réglages des fonctions correspondantes.

Commandes	Symbole	Action
Réglages de la détection de mouvement		appuyer, effectuer les réglages, appuyer sur **Enregistrer**
Enregistrements de la carte mémoire		appuyer, sélectionner une date dans le calendrier
Réglage de l'alarme		appuyer, sélectionner un élément de menu, effectuer les réglages
Supprimer la caméra de l'application		appuyer, confirmer la saisie
Réglages de l'application		appuyer, sélectionner un élément de menu
Ajouter un appareil		appuyer, suivre les instructions

2. Image en direct

NOTE :
L'image en direct peut être affichée pour trois utilisateurs de l'application maximum. La qualité de la retransmission et le délai

d'affichage dépendent de la qualité de la connexion réseau.

1. Accédez à l'image en direct en appuyant sur l'image de votre caméra dans la liste des appareils.
2. Pour commander la caméra, appuyez sur le symbole correspondant.

Commandes	Symbole	Action
Lancer/arrêter un enregistrement vidéo		appuyer
Fonction interphone		appuyer
Activer/désactiver le son (iOS seulement)		appuyer
Prendre une photo		appuyer

Commandes	Symbole	Action
Plein écran		appuyer

3. Quittez l'image en direct en appuyant sur la flèche orientée vers la gauche.

NOTE :
*Vous trouverez les enregistrements créés dans l'application dans les paramètres de l'application (voir paragraphe **Liste des appareils**) dans le point de menu **Album**.*

3. Modifier le mot de passe de la caméra

NOTE :
Veillez à modifier régulièrement le mot de passe de votre caméra. Il doit être constitué de lettres, de chiffres et de caractères spéciaux pour empêcher les tiers non autorisés d'accéder à votre caméra.

1. Affichez le menu des réglages de votre caméra en appuyant dans la liste des appareils sous votre caméra sur le symbole ci-dessous :

2. Appuyez sur l'élément de menu **Modifier le mot de passe**.
3. Dans le premier champ, saisissez le mot de passe actuel de la caméra.
4. Dans le deuxième champ, saisissez un nouveau mot de passe.
5. Répétez le nouveau mot de passe dans le troisième champ.
6. Appuyez à nouveau sur **Enregistrer**.

4. Supprimer la caméra de l'application

1. Appuyez sur le symbole suivant sous la caméra de votre choix dans la liste des appareils :

2. Confirmez le processus en appuyant sur **OK**.
3. La caméra est alors supprimée de l'application.

NOTE :
*Les enregistrements créés grâce à l'image en direct sont toujours conservés dans l'application. Si nécessaire, supprimez-les manuellement en appuyant de façon prolongée sur l'enregistrement (Android) ou en appuyant sur **Modifier** (iOS) puis en choisissant les images ou les vidéos correspondantes. Appuyez enfin sur le symbole de poubelle.*

5. Réinitialiser la caméra

Réinitialisez votre caméra à l'aide du stylet de réinitialisation en maintenant la touche de réinitialisation (enfoncée) appuyée pendant env. 10 secondes. Le voyant de fonctionnement brille brièvement en bleu puis clignote en rouge. Tous les réglages sont supprimés.

PROTECTION DES DONNÉES

Avant de transférer l'appareil à un tiers, de le faire réparer ou même de le renvoyer, veuillez respecter les étapes suivantes :

- Restaurez les réglages par défaut de l'appareil.
- Supprimez l'appareil de l'application.
- Retirez la carte mémoire.

L'application contient l'explication des raisons pour lesquelles certaines données personnelles ou autorisations sont requises pour l'enregistrement.

CARACTÉRISTIQUES TECHNIQUES

Alimentation	Batterie	4× type AA
	Adaptateur secteur USB	5 V DC
	Panneau solaire (NX4413)	5 V DC / 1 A
Caméra	Distance focale	2 mm
	Diaphragme	f/2,8
	Angle de champ	Grand angle 110°
Résolution vidéo		1920 × 1080 pixels
Images par seconde		30
Compression vidéo		H-264
Double capteur PIR	Portée	jusqu'à 7 m
	Angle de détection	110°

Vision nocturne infrarouge	LED infrarouges	8
	Portée	Jusqu'à 5 m
Wifi	Standard	IEEE 802.11b/g/n
	Fréquence sans fil	2412 – 2472 MHz
	Puissance d'émission max.	0,57 mW
Carte mémoire		MicroSD jusqu'à 128 Go
Connectique		Port Micro-USB Fente MicroSD
Indice de protection		IP65
Dimensions		52 × 66 × 80 mm
Poids		215 g

CONTRAT DE LICENCE LOGICIEL LIBRE

Ce produit contient un logiciel distribué entièrement ou partiellement sous licence publique générale GNU, Version 2 (GPL). Puisqu'il s'agit d'un logiciel libre de droits, ses développeurs déclinent toute responsabilité en cas de dégâts ou dommages (physiques ou moraux) dus à une mauvaise utilisation. Veuillez noter que la garantie du matériel n'est bien entendu pas concernée.
L'intégralité du contrat de licence logiciel libre du produit est disponible en téléchargement à l'adresse www.pearl.fr/support/notices. Si vous avez des questions, n'hésitez pas à nous contacter sur www.pearl.fr.

Importé par :

PEARL.GmbH PEARL-Straße 1–3 D-79426 Buggingen
Service commercial PEARL France : 0033 (0) 3 88 58 02 02

© REV2 / 21.02.2020 – MR/EB/BS//JR