Aufbauanleitung

Laptop-Auflage „Comfort“

PE-7274

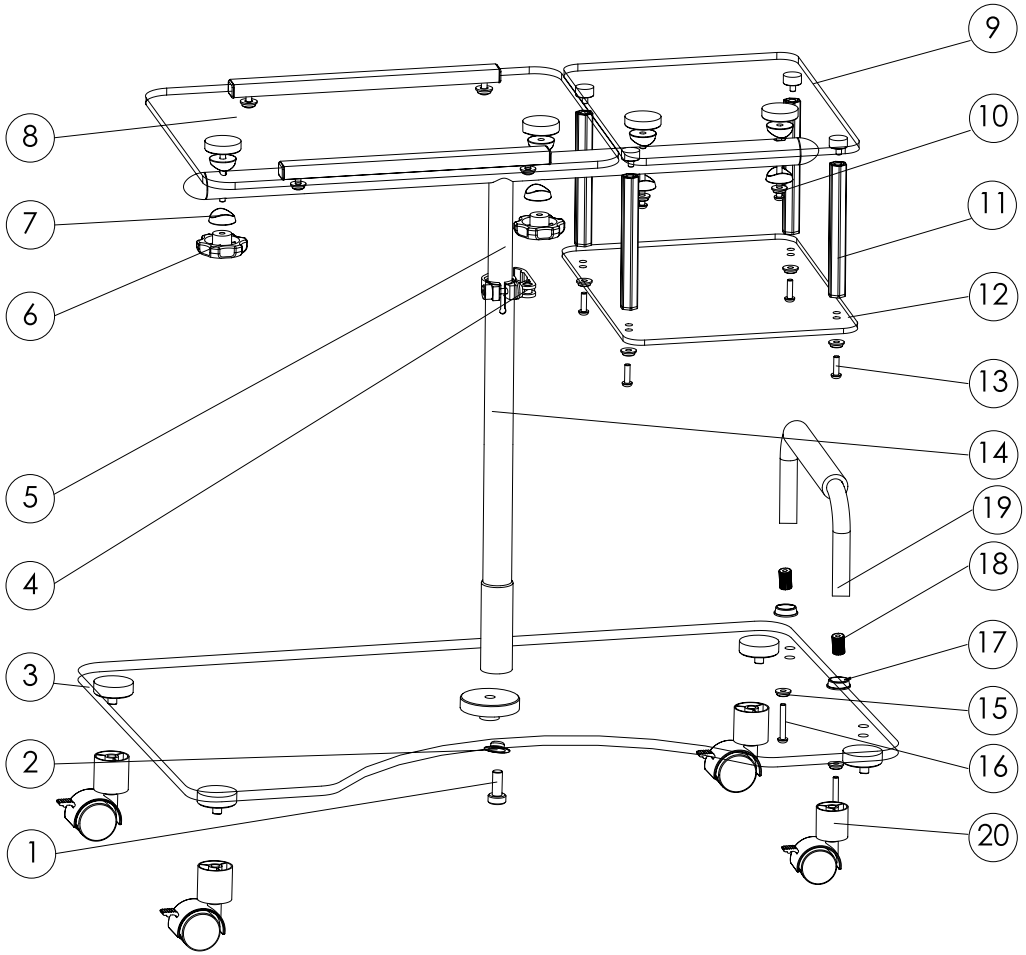

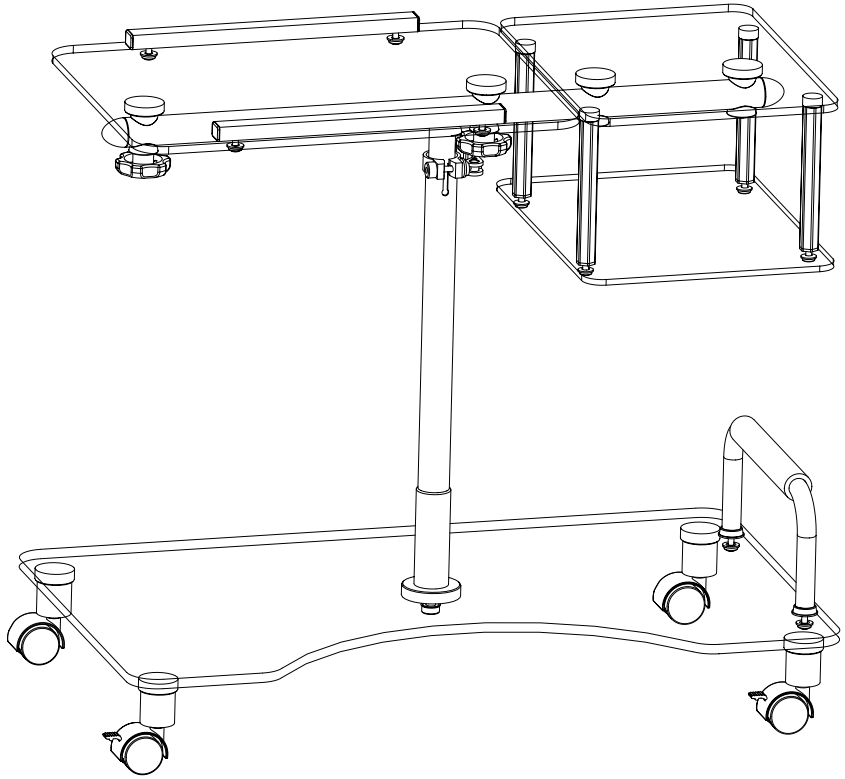

Nr.	Anzahl	Name
1	1	M10*25 Sechs-kantschraube
2	1	Schutzklappe
3	1	Grundplatte
4	1	Feststell-schraube
5	1	Verstellbare Stütze
6	2	Gegenmutter
7	8	Abstands-halter
8	1	Tischplatte
9	1	kleine Tischplatte
10	2	Schraube
11	4	Verbindungs-stück L150
12	1	Buchablage
13	4	Schraube
14	1	Säule
15	6	Ring M6
16	2	Schraube
17	2	Pad
18	2	Gewinde-mutter 16,4
19	1	Schutzbogen
20	4	Rollen
21	2	Werkzeug