Mini-Outdoor-Smartphone SPT-210

mit Dual-SIM und Android 5.1, IP65

DE

Schnellstartanleitung

simvalley MOBILE™

PX-3991-675

INHALTSVERZEICHNIS

Ihr neues Mini-Outdoor-Smartphone 4
Lieferumfang 5

Wichtige Hinweise zu Beginn 6
Allgemeine Sicherheitshinweise 6
Hinweise zur Umgebung des Outdoor-Smartphones 9
Hinweise zu medizinischen Geräte 10
Hinweise zur Stromversorgung 11
Hinweise zu Akkus und deren Entsorgung 11
Wichtige Hinweise zur Entsorgung 13
Konformitätserklärung 14

Produktdetails 15

Inbetriebnahme 18
SIM-Karte einsetzen 18

Speicherkarte einsetzen.....19
Akku einsetzen und aufladen.....21

Verwendung 24
Ein-/Ausschalten.....24

Technische Daten
.....25

Informationen und Antworten auf häufige Fragen (FAQs) zu vielen unserer Produkte sowie ggfs. aktualisierte Handbücher finden Sie auf der Internetseite:

www.simvalley-mobile.de

Geben Sie dort im Suchfeld die Artikelnummer oder den Artikelnamen ein.

IHR NEUES MINI-OUTDOOR-SMARTPHONE

Sehr geehrte Kundin, sehr geehrter Kunde,
vielen Dank für den Kauf dieses Mini-Outdoor-Smartphones. Durch seine kompakten Maße und sein leichtes Gewicht passt das Mini-Smartphone in jede Tasche. Zudem ist es staubdicht und wetterfest – ein idealer Begleiter für Outdoor-Abenteuer oder Camping-Ausflüge. Sie können das Mini-Smartphone mit einer oder zwei SIM-Karten betreiben, so sparen Sie sich im Urlaub z.B. mit einer Prepaid-Karte teure Roaming-Gebühren oder trennen zwischen beruflichen und privaten Anrufen. Bitte lesen Sie diese Bedienungsanleitung und befolgen Sie die aufgeführten Hinweise und Tipps, damit Sie Ihr neues Mini-Smartphone optimal einsetzen können.

HINWEIS
Dies ist lediglich eine Schnellstartanleitung. Die ausführliche Bedienungsanleitung finden Sie unter www.pearl.de/support. Geben Sie dort im Suchfeld die Artikelnummer PX-3991 ein.

Lieferumfang

- Mini-Outdoor-Smartphone SPT-210
- Akku
- USB-Kabel
- Netzteil
- Schnellstartanleitung

Zusätzlich benötigt: Micro-SIM-Karte(n)
Optional benötigt: microSD-Karte bis 32 GB

WICHTIGE HINWEISE ZU BEGINN

HINWEIS
Die Abbildungen in diesem Dokument sind beispielhaft und können sich geringfügig von Ihrem Produkt unterscheiden. Gehen Sie stets vorsichtig mit Ihrem Smartphone um Vermeiden Sie Stöße und Schläge und verwenden Sie keine aggressiven, flüssigen Lösungsmittel, Chemikalien oder starke Reinigungsmittel für das Gerät. Reinigen Sie Ihr Smartphone immer nur mit einem trockenen und weichen Tuch.

Allgemeine Sicherheitshinweise

- Diese Bedienungsanleitung dient dazu, Sie mit der Funktionsweise dieses Produktes vertraut zu machen. Bewahren Sie diese Anleitung daher gut auf, damit Sie jederzeit darauf zugreifen können.
- Ein Umbauen oder Verändern des Produktes beeinträchtigt die Produktsicherheit. Achtung Verletzungsgefahr!

- Führen Sie Reparaturen nie selbst aus!
- Bewahren Sie alle zum Produkt gehörende Teile sorgfältig auf.
- Verwenden Sie nur Originalzubehör, das vom Hersteller empfohlen wird.
- Behandeln Sie das Produkt sorgfältig.
- Halten Sie das Produkt fern von extremer Hitze.
- Tauchen Sie das Produkt niemals für längere Zeit in Wasser und niemals in andere Flüssigkeiten als Wasser.
- Das Telefonieren während des Autofahrens ist ohne Freisprecheinrichtung verboten.
- Das Smartphone ist nur dann wassergeschützt, wenn alle Öffnungen und die Akku-Abdeckung sicher verschlossen sind.
- Öffnen Sie die Akku-Abdeckung nicht in feuchten Umgebungen.
- Halten Sie die Akku-Abdeckung frei von Schmutz.
- Überprüfen Sie nach einem Fall Schutzkappen und Akku- Abdeckung auf Ihren Sitz.
- Für einen klaren Klang sollten Mikrofon und Lautsprecher trocken sein. Säubern und trocknen Sie sie ggf. mit einem weichen Tuch.

- Trocknen Sie das Gerät nach Wasserkontakt mit einem weichen Tuch.
- Auf Grund des Wasserschutzes können bestimmte Umstände zur Vibration des Smartphones führen, z.B. hohe Lautstärke-Einstellung. Dies ist normal und hat keinen Einfluss auf die Leistung des Geräts.
- Temperatur- und Luftdruckschwankungen können die Audioqualität negativ beeinflussen. Öffnen Sie die Schutzkappen, damit Luft entweichen kann.
- Lagern Sie das SPT-940 nicht bei Extremtemperaturen.
- Verwenden Sie das SPT-940 nicht, wenn Teile davon beschädigt sind oder heiß werden.
- Schalten Sie das Gerät nicht ein, solange das Akkufach offen steht.
- Kleinkinder und Tiere dürfen nicht an dem Gerät nagen oder es mit der Zunge berühren.
- Sollten Sie sich während eines Gewitters im Freien befinden, dürfen Sie das Smartphone nicht verwenden.
- Technische Änderungen und Irrtümer vorbehalten.

Hinweise zur Umgebung des Outdoor-Smartphones

- Setzen Sie das Gerät nicht über einen längeren Zeitraum intensiver Sonneinstrahlung aus. Dadurch kann der Akku überhitzt werden, was einen fehlerhaften Betrieb zu Folge haben kann.
- Halten Sie das Gerät fern von andauernder Feuchtigkeit und Hitze.
- Vermeiden Sie den Gebrauch des Geräts in folgenden Umgebungen: Bei großen Temperaturschwankungen, Temperaturen über 60°C oder unter 0 °C, Gebiete mit hohem Druck, Staub oder elektrostatischen Störungen und hoher Feuchtigkeit. Vermeiden Sie den Kontakt mit aggressiven Reinigungsmittel oder Chemikalien und anderen Flüssigkeiten.
- Verwenden Sie das Smartphone nicht in der Nähe von Tankstellen, Treibstoffdepots, in chemischen Fabriken, an Orten, an denen Sprengungen durchgeführt werden, in Umgebungen mit potenziell explosiven Stoffen wie in Auftankbereichen, in Tanklagern, unter Deck auf Booten sowie in Umfüll- und Lagereinrichtungen.
- Verwenden Sie das Smartphone nicht in der Nähe starker

elektromagnetischer Felder wie sie beispielsweise von Mikrowellen-geräten, Lautsprechern, Fernseh- und Radiogeräten ausgehen.

HINWEIS

Auf Flugreisen wird empfohlen, Ihr Smartphone sorgfältig im Gepäck zu verstauen und möglichst nicht im Handgepäck der Durchleuchtung bei Personenkontrollen auszusetzen. Für Schäden, die durch solche Strahlungen verursacht werden, haftet der Hersteller nicht.

Hinweise zu medizinischen Geräte

Träger von Herzschrittmachern sollten einen ausreichenden Abstand zwischen Gerät und Herzschrittmacher einhalten. Konsultieren Sie im Zweifel den behandelnden Arzt. Dieses Produkt kann die Funktion von medizinischen Geräten beeinträchtigen. Schalten Sie das Smartphone daher in Kliniken und medizinischen Einrichtungen aus.

Hinweise zur Stromversorgung

Dieses Produkt ist nur für die Stromversorgung durch den bezeichneten Akku und das angegebene Netzteil vorgesehen. Eine andere Art der Verwendung kann gefährlich sein und macht alle Genehmigungen bezüglich dieses Produkts nichtig. Dieses Produkt ist mit einem USB-Kabel zum Anschließen an einen Computer ausgestattet. Stellen Sie sicher, dass dieser Computer ausreichend geerdet ist, bevor Sie das Gerät an den Computer anschließen.

Hinweise zu Akkus und deren Entsorgung

Gebrauchte Akkus gehören **NICHT** in den Hausmüll. Als Verbraucher sind Sie gesetzlich verpflichtet, gebrauchte Akkus zur fachgerechten Entsorgung zurückzugeben. Sie können Ihre Akkus bei den öffentlichen Sammelstellen in Ihrer Gemeinde abgeben oder überall dort, wo Akkus der gleichen Art verkauft werden.

- Erhitzen Sie den Akku nicht über 60 °C und werfen Sie ihn nicht in Feuer: Feuer-, Explosions- und Brandgefahr!

- Schließen Sie den Akku nicht kurz.
- Setzen Sie den Akku keinen mechanischen Belastungen aus. Vermeiden Sie das Herunterfallen, Schlagen, Verbiegen oder Schneiden des Akkus.
- Brechen Sie den Ladevorgang bei starker Überhitzung sofort ab. Ein Akku, der sich beim Aufladen stark erhitzt oder verformt, ist defekt und darf nicht weiter verwendet werden.
- Entladen Sie den Akku nie vollständig, dies verkürzt seine Lebenszeit.
- Achten Sie unbedingt auf die richtige Polarität des Akkus. Ein falsch eingesetzter Akku kann zur Zerstörung des Gerätes führen – Brandgefahr.
- Soll der Akku längere Zeit aufbewahrt werden, empfiehlt sich eine Restkapazität von ca. 30% des Ladevolumens.
- Vermeiden Sie am Lagerort direkte Sonneneinstrahlung. Die ideale Temperatur beträgt 10 – 20 °C.

Wichtige Hinweise zur Entsorgung

Dieses Elektrogerät gehört **nicht** in den Hausmüll. Für die fachgerechte Entsorgung wenden Sie sich bitte an die öffentlichen Sammelstellen in Ihrer Gemeinde. Einzelheiten zum Standort einer solchen Sammelstelle und über ggf. vorhandene Mengenbeschränkungen pro Tag / Monat / Jahr entnehmen Sie bitte den Informationen der jeweiligen Gemeinde.

Konformitätserklärung

Hiermit erklärt PEARL.GmbH, dass sich das Produkt PX3991 in Übereinstimmung mit der RoHs-Richtlinie 2011/65/EU, der EMV-Richtlinie 2014/30/EU, der Niederspannungsrichtlinie 2014/35/EU und der R&TTE-Richtlinie 2014/53/EU befindet.

Qualitätsmanagement
Dipl. Ing. (FH) Andreas Kurtasz
17.10.2016

Die ausführliche Konformitätserklärung finden Sie unter **www.pearl.de/support**. Geben Sie dort im Suchfeld die Artikelnummer PX-3991 ein.

PRODUKTDETAILS

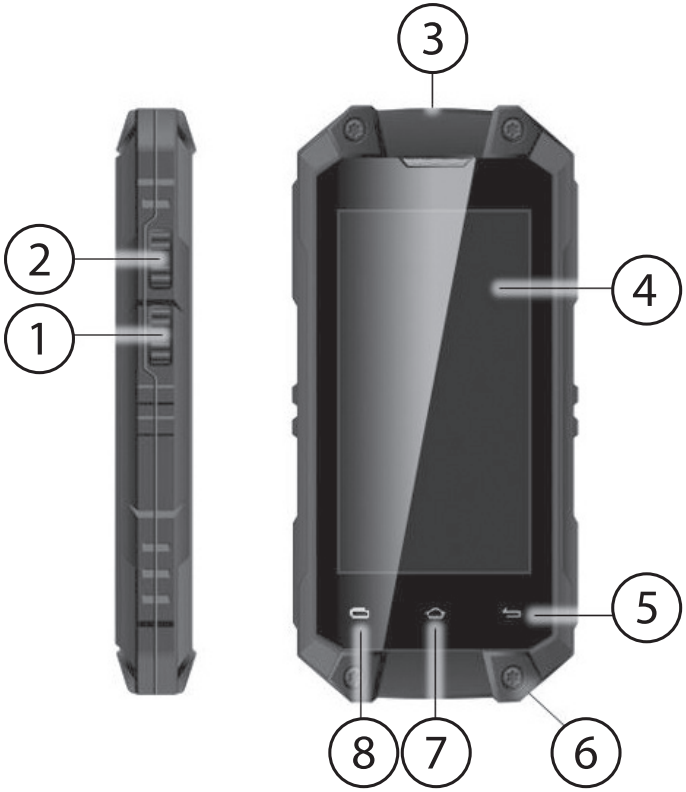

1. Leiser-Taste
2. Lauter-Taste
3. Ein/Aus-Taste
4. Display
5. Zurück-Taste

6. Mikrofon
7. Startbildschirm-Taste
8. Options-Taste

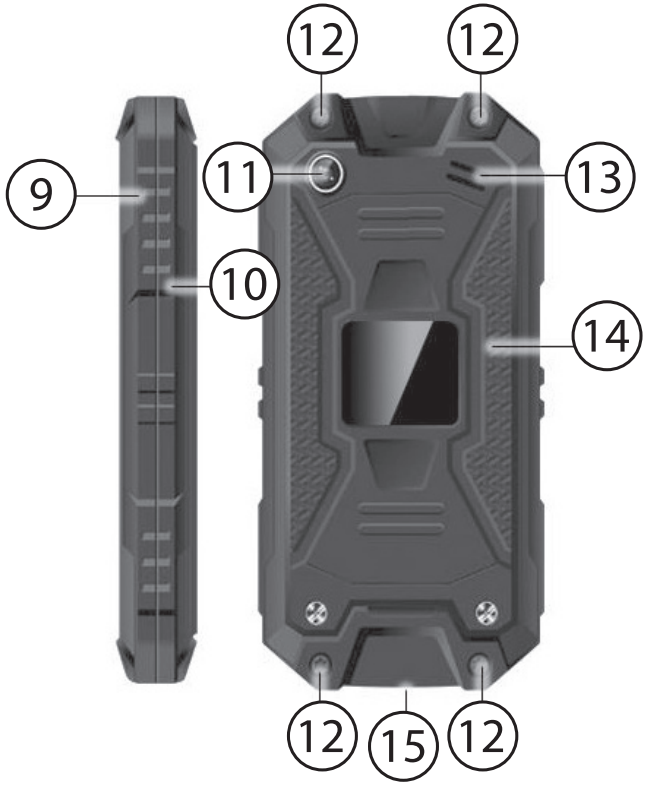

9. Obere Schalenhälfte
10. Untere Schalenhälfte
11. Kamera-Objektiv
12. Akkufach-Schraube
13. Lautsprecher
14. Akkufach-Abdeckung
15. Anschluss-Kappe

INBETRIEBNAHME

SIM-Karte einsetzen

HINWEIS
Verwenden Sie, falls möglich, keine SIM-Karten-Adapter.

1. Öffnen Sie die Schrauben der Akkufach-Abdeckung mit einem Schraubendreher. Bewahren Sie sie gut auf.
2. Fahren Sie mit dem Fingernagel oder einem flachen Gegenstand in die kleine Mulde unterhalb des Mikrofons und drücken Sie die Schalenhälften vorsichtig auseinander.
3. Schieben Sie Ihre Micro-SIM-Karte mit der abgerundeten Ecke voraus in den SIM-Kartenschacht. Die goldenen Kontaktpunkte der SIM-Karte zeigen dabei nach unten.

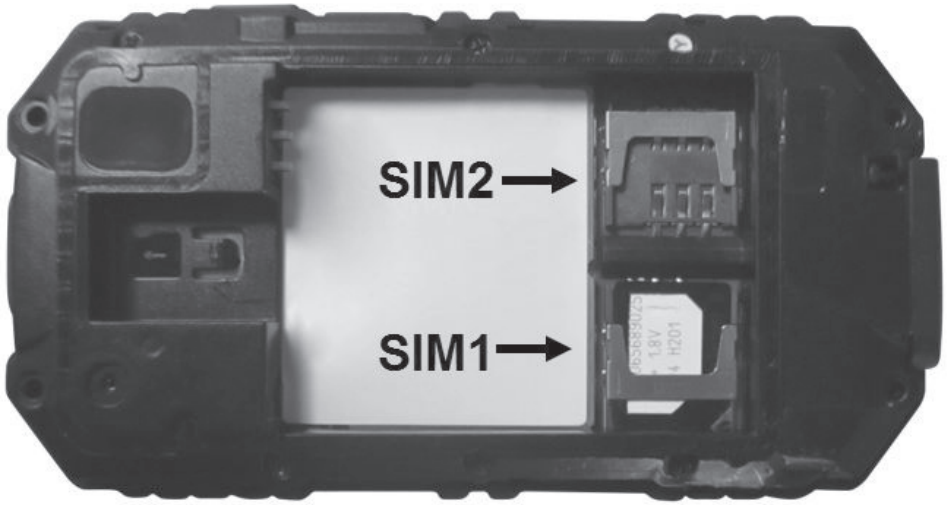

Speicherkarte einsetzen

HINWEIS

Um den Speicher Ihres Smartphones zu schonen und die schnelle Reaktionszeit des Betriebssystems zu erhalten, sollten Sie Apps, Bilder und Videos nicht direkt auf Ihrem Smartphone, sondern auf einer microSD-Karte speichern.

Schieben Sie die microSD-Karte mit der abgerundeten Ecke voraus in den microSD-Kartenschacht. Die goldenen Kontaktpunkte zeigen dabei nach unten. Schieben Sie, bis die Speicherkarte über den Sicherheitsstift hinaus ist und einrastet.

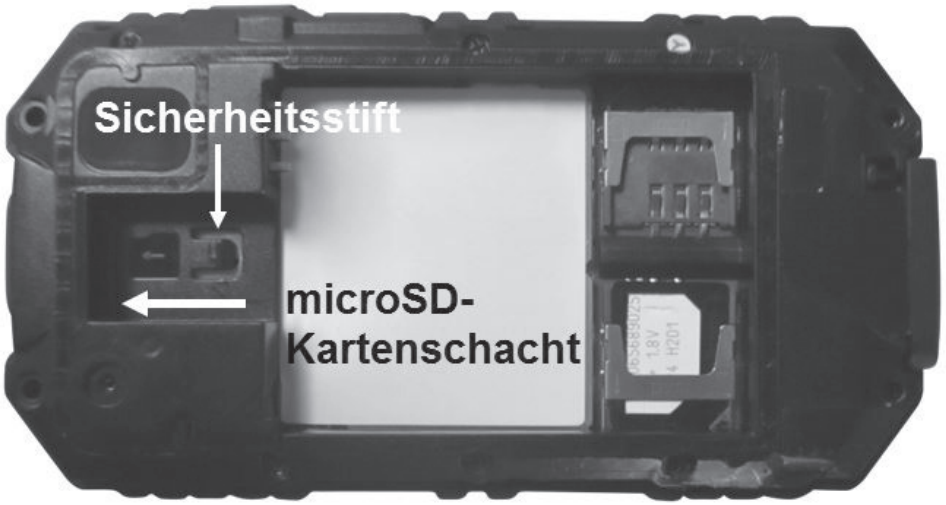

HINWEIS
Zum Entnehmen der Speicherkarte drücken Sie den Sicherheitsstift nach unten und ziehen Sie die microSD-Karte heraus.

Akku einsetzen und aufladen
Laden Sie den Akku vor dem ersten Gebrauch vollständig auf.

1. Entfernen Sie den Schutzkontaktstreifen des Akkus.
2. Setzen Sie den Akku so ein, dass die goldenen Kontaktpunkte von Akku und Akkufach aufeinander liegen. Die bedruckte Seite des Akkus zeigt nach oben.

HINWEIS
Zur Entnahme des Akkus heben Sie diesen von der unteren Seite her (Seite der SIM-Kartenschächte) nach oben und ziehen Sie ihn dann heraus.

3. Legen Sie die beiden Schalenhälften passend aufeinander und drücken Sie sie fest, so dass sie einrasten.
4. Setzen Sie die Akkufach-Schrauben wieder ein und ziehen Sie sie fest an.
5. Öffnen Sie die Anschluss-Kappe.
6. Verbinden Sie den Micro-USB-Stecker des USB-Kabels mit Ihrem Mini-Smartphone und den USB-Stecker mit dem mitgelieferten Netzteil.
7. Verbinden Sie das Netzteil mit einer geeigneten Steckdose. Eine Akku-Stand-Anzeige erscheint kurz im Display und erlischt dann wieder. Drücken Sie kurz die Ein/Aus-Taste, um die Anzeige erneut aufzurufen.
8. Laden Sie den Akku, bis 100% angezeigt werden.

HINWEIS

Ihr Mini-Smartphone kann auch über den USB-Port eines eingeschalteten Computers geladen werden. Beachten Sie hierbei, dass die USB-Ports an der Vorderseite eines PCs häufig nicht genug Strom liefern oder sogar ganz außer Funktion sind. Trennen Sie in einem solchen Fall Ihr Smartphone und schließen Sie es direkt an einen der USB-Ports an der Rückseite des PCs an- Der Ladevorgang über USB nimmt mehr Zeit in Anspruch als über das Netzteil.

VERWENDUNG

Ein-/Ausschalten
Halten Sie die Ein/Aus-Taste 3-4 Sekunden lang gedrückt, um Ihr Mini-Smartphone ein- oder auszuschalten. Geben Sie die PIN(s) Ihrer SIM-Karten(n) ein und tippen Sie auf **OK**.

HINWEIS
Wenn Sie eine neue SIM-Karte verwenden, müssen Sie eventuell noch erste Einstellungen auf der SIM-Karte vornehmen. Lassen Sie sich hierzu von einem Fachgeschäft beraten.

Ihr Mini-Smartphone wählt automatisch Ihren Netzbetreiber. Tippen Sie auf **Schließen**, um den Netzbetreiber zu akzeptieren, oder auf **Ändern**, um ihn zu ändern.

Anschließend öffnet sich der Startbildschirm.

TECHNISCHE DATEN

Betriebssystem	Android 5.1
Li-Ion-Akku	900 mAh
Sprechzeit	bis zu 5 Stunden
Standby-Zeit	bis zu 100 Stunden
Quadband-GSM	850 / 900 / 1800 / 1900 MHz
UMTS	2100 MHz
Dual-SIM-Funktion	Ja
Anschlüsse	microSD (bis 32 GB) Micro-SIM Micro-USB 3,5-mm-Klinke
Multitouch-Display	6,2 cm 240 x 320 Pixel

Vierkern-Prozessor	1,3 GHz
Arbeitsspeicher (RAM)	1 GB
Interner Speicher	8 GB
microSD-Karte	bis 32 GB
Kamera	2 MP
Sensoren	Bewegungssensor, Lagesensor, Distanzsensor, G-Sensor, Gyroskop
Übertragungs-Standards	HSPA+, GPRS, WLAN; Bluetooth 4.0, OTG
WLAN	IEEE 802.11 b/g/n bis zu 150 Mbit/s
Schutzklasse	IP65
Maße	50 × 94 × 14 mm
Gewicht	70 g

Kundenservice: 07631 / 360 - 350
Importiert von:
PEARL.GmbH | PEARL-Straße 1–3 | D-79426 Buggingen

© REV2 / 17.10.2015 - MB//BS//AC

SPT-210
Mini smartphone Android Dual SIM outdoor

FR

Guide de démarrage rapide

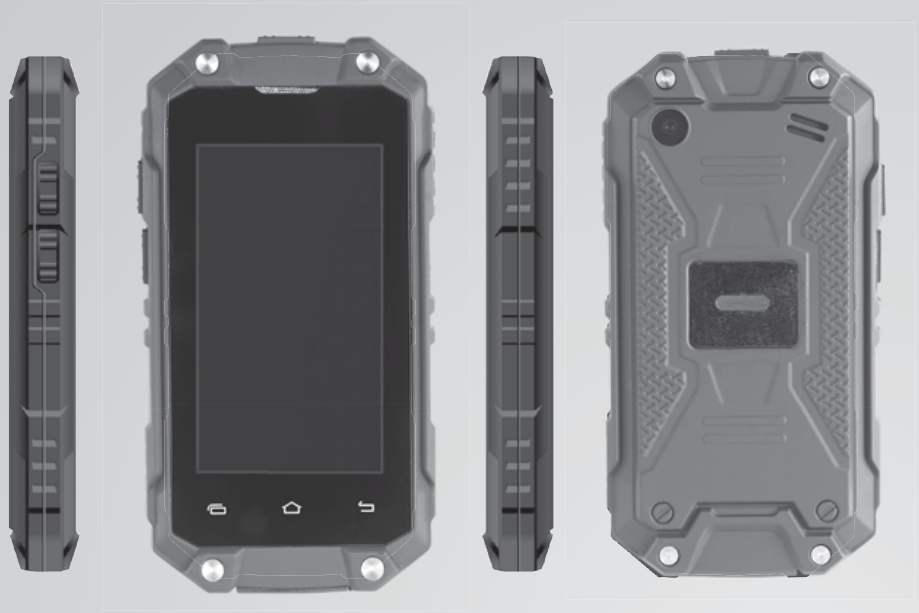

simvalley™ MOBILE

PX-3991-675

TABLE DES MATIÈRES

Votre nouveau mini smartphone outdoor 4
Contenu 5

Consignes préalables.....6
Consignes de sécurité 6
Consignes concernant l'environnement du smartphone outdoor.....9
Consignes concernant les appareils médicaux ..11
Consignes concernant l'alimentation électrique11
Consignes importantes sur les batteries/piles et leur recyclage 12
Consignes importantes pour le traitement des déchets 14
Déclaration de conformité 15

Description du produit 16

Mise en marche.....18
Insérer une carte SIM 18
Insérer une carte mémoire 19
Insérer et recharger la batterie 21

Utilisation 24
Allumer/Éteindre 24

Caractéristiques techniques 25

VOTRE NOUVEAU MINI SMARTPHONE OUTDOOR

Chère cliente, cher client,
Nous vous remercions d'avoir choisi ce mini smartphone outdoor. Léger et compact, ce mini smartphone tient dans n'importe quelle poche. Résistant à la poussière et aux intempéries, il est le compagnon idéal pour les aventures en plein air et les vacances en camping. Fonctionnant avec une ou deux cartes SIM, ce mini smartphone vous permet par ex. d'utiliser une carte prépayée pendant les vacances pour économiser les frais de roaming ou de séparer appels professionnels et appels privés. Afin d'utiliser au mieux votre nouveau mini smartphone, veuillez lire attentivement ce mode d'emploi et respecter les consignes et astuces suivantes.

NOTE :
Il s'agit ici uniquement d'un guide de démarrage rapide. La notice détaillée est disponible sur http://www.pearl.fr/support/notices. Faites défiler le tableau qui s'affiche, ou effectuez une recherche sur

la page en tapant la référence de l'article, PX3991, dans le champ de recherche. Attention ! Pour pouvoir afficher le mode d'emploi complet, vous devez posséder un lecteur PDF, disponible gratuitement sur Internet. Vous pouvez télécharger et installer gratuitement le logiciel de lecture PDF le plus courant, Adobe Reader, ou bien Foxit Reader, également gratuit

Contenu

- Mini smartphone outdoor résistant aux intempéries
- Batterie
- Câble USB
- Bloc d'alimentation
- Guide de démarrage rapide

Accessoires requis (non fournis) :

Carte(s) Micro-SIM

En option : carte MicroSD jusqu'à 32 Go

CONSIGNES PRÉALABLES

NOTE :
Les illustrations de ce document sont présentes à titre d'exemple et peuvent différer légèrement de votre produit. Manipulez toujours votre smartphone avec précaution, évitez les chocs et les coups, et n'utilisez pas de nettoyants agressifs, chimiques ou liquides sur l'appareil. Nettoyez votre smartphone uniquement avec un chiffon doux et sec.

Consignes de sécurité

- Ce mode d'emploi vous permet de vous familiariser avec le fonctionnement du produit. Conservez-le précieusement afin de pouvoir le consulter en cas de besoin.
- Pour connaître les conditions de garantie, veuillez contacter votre revendeur. Veuillez également tenir compte des conditions générales de vente !

- Veillez à utiliser le produit uniquement comme indiqué dans la notice. Une mauvaise utilisation peut endommager le produit ou son environnement.
- Le démontage ou la modification du produit affecte sa sécurité. Attention, risque de blessure !
- Ne tentez jamais de réparer vous-même le produit !
- Conservez précieusement tous les accessoires fournis avec le produit.
- Utilisez uniquement des accessoires originaux recommandés par le fabricant.
- Manipulez le produit avec précaution.
- Maintenez le produit à l'écart de la chaleur extrême.
- Ne plongez jamais le produit dans l'eau de façon prolongée, ni dans un liquide autre que de l'eau.
- Téléphoner au volant est absolument interdit sans kit mains libres !
- Le smartphone n'est étanche à l'eau que lorsque toutes les ouvertures et le cache de la batterie ont été fermés de façon sûre.
- N'ouvrez pas le cache de la batterie dans un environnement humide.

- Gardez le couvercle du compartiment à batterie toujours propre.
- Après une chute, vérifiez que le cache de protection et le couvercle de la batterie tiennent toujours bien en place.
- Pour un son clair, le microphone et le haut-parleur doivent rester secs. Nettoyez-les et séchez-les si nécessaire avec un chiffon doux.
- Après un contact avec de l'eau, nettoyez l'appareil avec un chiffon doux.
- En raison de la protection étanche, certaines conditions peuvent amener à faire vibrer le smartphone, par ex. un réglage élevé du volume. Ceci est normal et n'affecte pas le bon fonctionnement de l'appareil.
- Les variations de température et de pression atmosphérique peuvent altérer et réduire la qualité audio. Ouvrez le capuchon de protection pour que l'air puisse s'échapper.
- Ne stockez pas le SPT-210 à des températures extrêmes.
- N'utilisez pas le SPT-210 si des éléments sont chauds ou endommagés.
- N'allumez pas l'appareil tant que le compartiment à batterie est ouvert.
- Empêchez les jeunes enfants et les animaux de mordiller ou lécher l'appareil.

- Si vous vous trouvez en extérieur pendant un orage, n'utilisez pas le smartphone.
- Surveillez les enfants pour vous assurer qu'ils ne jouent pas avec l'appareil.
- Aucune garantie ne pourra être appliquée en cas de mauvaise utilisation.
- Le fabricant décline toute responsabilité en cas de dégâts matériels ou dommages (physiques ou moraux) dus à une mauvaise utilisation et/ou au non-respect des consignes de sécurité.
- Sous réserve de modification et d’erreur.

Consignes concernant l'environnement du smartphone outdoor

- N'exposez pas l'appareil de façon prolongée au rayonnement direct du soleil. Ceci pourrait faire surchauffer la batterie et mettre l'appareil en panne.
- N'exposez pas le produit à une humidité ni à une chaleur constante.
- N'utilisez pas l'appareil dans les conditions environnantes suivantes :

À des températures extrêmes supérieures à 60 °C ou inférieures à 0 °C, par forte pression atmosphérique, dans un environnement poussiéreux, à fort rayonnement électrique ou très humide. Évitez le contact avec des nettoyants agressifs, chimiques, ou tout autre liquide.

- N'utilisez pas votre smartphone à proximité de stations-service, de dépôts de carburant, d'usines chimiques, ou de tous lieux où sont effectuées des opérations de destruction par explosif, ainsi que dans tout environnement présentant des risques d'explosion, tels que les lieux de ravitaillement, de stockage ou d'entreposage de carburant, ou encore les ponts de bateaux et cargos.
- N'utilisez pas le smartphone à proximité d'un champ magnétique fort, comme par exemple un appareil à micro-ondes, des haut-parleurs, un téléviseur ou une radio.

NOTE :

Lors d'un voyage en avion, nous vous recommandons de placer le smartphone tout au fond dans votre valise et d'éviter de le mettre

dans un bagage à main qui serait exposé au contrôle à rayon X. Le fabricant décline toute responsabilité en cas de dommage causé par un tel rayonnement.

Consignes concernant les appareils médicaux

Les personnes équipées d'un stimulateur cardiaque doivent respecter une distance de sécurité entre l'appareil et le stimulateur. En cas de doute, contactez votre médecin traitant. Ce produit peut perturber le fonctionnement des appareils médicaux. C'est pourquoi vous devez éteindre votre smartphone dans les cliniques et établissements médicaux.

Consignes concernant l'alimentation électrique

Ce produit est conçu uniquement pour être alimenté par la batterie indiquée et le bloc d'alimentation fourni. Toute utilisation autre que celle pour laquelle le produit est conçu peut s'avérer dangereuse et annule toutes les conditions de garantie liées à ce produit. Ce produit est équipé

d'un câble USB pour pouvoir être connecté à un ordinateur. Assurez-vous que votre ordinateur est correctement relié à la terre avant d'y brancher l'appareil.

Consignes importantes sur les batteries/piles et leur recyclage

Les batteries/piles usagées ne doivent **PAS** être jetées dans la poubelle de déchets ménagers. La législation oblige aujourd'hui chaque consommateur à jeter les batteries usagées dans les poubelles spécialement prévues à cet effet. Vous pouvez déposer vos batteries dans les déchetteries municipales et dans les lieux où elles sont vendues.

- Ne chauffez pas la batterie à plus de 60°C et ne la jetez pas au feu : risque d'explosion et d'incendie !
- Ne court-circuitez pas la batterie.
- N'exposez pas la batterie à des contraintes mécaniques. Évitez de faire tomber, de frapper, de tordre ou de couper la batterie.
- En cas de surchauffe importante, interrompez immédiatement le chargement. Une batterie qui chauffe beaucoup lors du chargement

ou se déforme est défectueuse et ne doit plus être utilisée.

- Veillez à ne jamais décharger complètement la batterie : cela diminue sa durée de vie.
- Respectez toujours la polarité des piles/batteries. Un mauvais sens d’insertion de la batterie peut endommager, voire détruire, l'appareil. Risque d'incendie !
- Si vous pensez ne pas utiliser la batterie durant une longue période, nous vous recommandons de la laisser chargée à environ 30% de sa capacité.
- Conservez la batterie à l'abri de la lumière directe du soleil. La température idéale du lieu de stockage est comprise entre 10 et 20 °C.

Consignes importantes pour le traitement des déchets

Cet appareil électronique ne doit **PAS** être jeté dans la poubelle de déchets ménagers. Pour l'enlèvement approprié des déchets, veuillez vous adresser aux points de ramassage publics de votre municipalité. Les détails concernant l'emplacement d'un tel point de ramassage et des éventuelles restrictions de quantité existantes par jour/mois/année, ainsi que sur des frais éventuels de collecte, sont disponibles dans votre municipalité.

Déclaration de conformité

La société PEARL.GmbH déclare le produit PX3991 conforme aux directives actuelles suivantes du Parlement Européen : 2011/65/UE, relative à la limitation de l'utilisation de certaines substances dangereuses dans les équipements électriques et électroniques, 2014/30/UE, concernant la compatibilité électromagnétique, 2014/35/UE, concernant la mise à disposition sur le marché du matériel électrique destiné à être employé dans certaines limites de tension et 2014/53/UE, concernant la mise à disposition sur le marché d'équipements radioélectriques.

Service Qualité
Dipl. Ing. (FH) Andreas Kurtasz
26.08.2016

.

DESCRIPTION DU PRODUIT

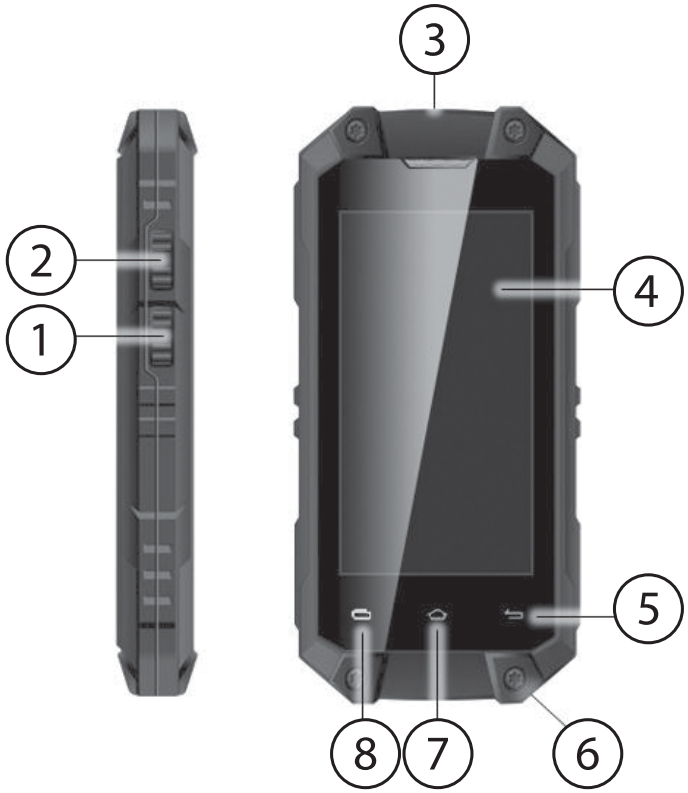

1. Bouton "Baisser le volume"
2. Bouton "Monter le volume"
3. Bouton marche/arrêt
4. Display
5. Bouton "Précédent"
6. Microphone
7. Touche Écran d'accueil
8. Touche Option

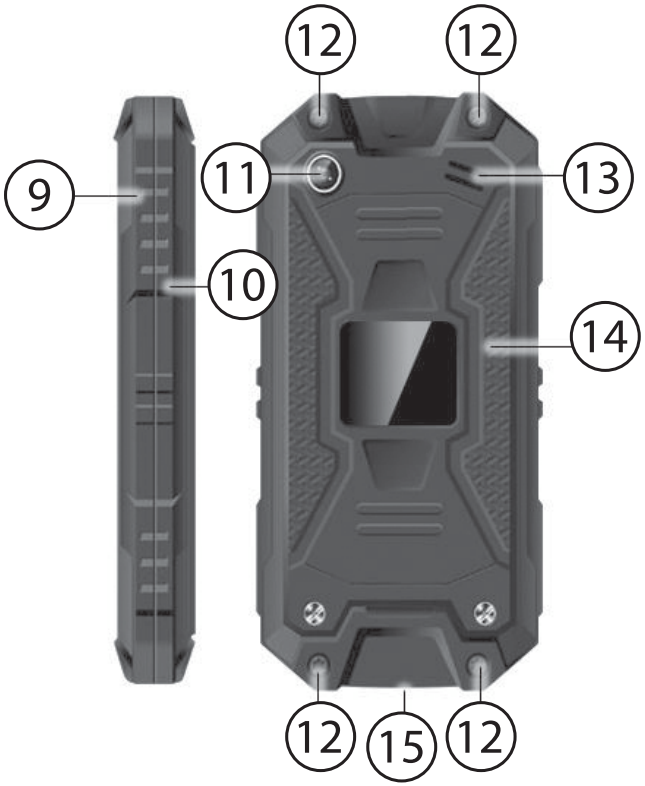

9. Demi-coque supérieure
10. Demi-coque inférieure
11. Objectif de la caméra
12. Vis du compartiment batterie
13. Haut-parleur
14. Cache du compartiment batterie
15. Cache de raccordement

MISE EN MARCHE

Insérer une carte SIM

NOTE :
Dans la mesure du possible, évitez d'utiliser des adaptateurs pour cartes SIM.

1. Desserrez les vis du compartiment batterie à l'aide d'un tournevis. Conservez-les dans un endroit sûr.
2. Glissez votre ongle ou un objet plat dans le petit creux en-dessous du microphone puis séparez délicatement des deux demi-coques l'une de l'autre.
3. Insérez la carte Micro-SIM dans la fente SIM, avec le coin arrondi dirigé vers l'avant. Les contacts dorés de la carte SIM doivent être dirigés vers le bas.

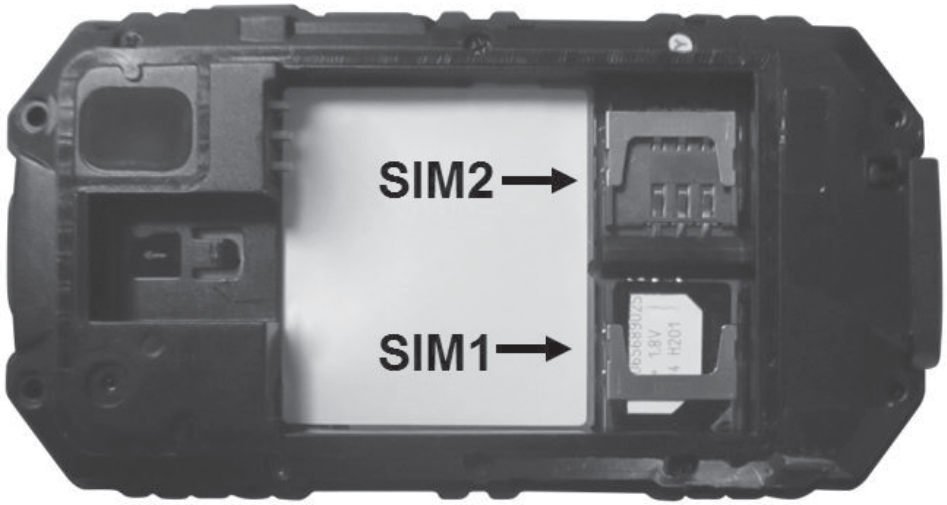

Insérer une carte mémoire

NOTE :
Pour ménager la mémoire de votre smartphone et préserver la vitesse de réaction du système d'exploitation, il est recommandé de ne pas stocker les applications, photos et vidéos directement sur votre smartphone mais sur une carte microSD.

Insérez la carte microSD, partie arrondie en premier, dans la fente pour carte microSD. Les fiches de contact dorées doivent être dirigées vers le bas. Glissez la carte jusqu'à ce qu'elle dépasse la goupille de sécurité et fasse clic.

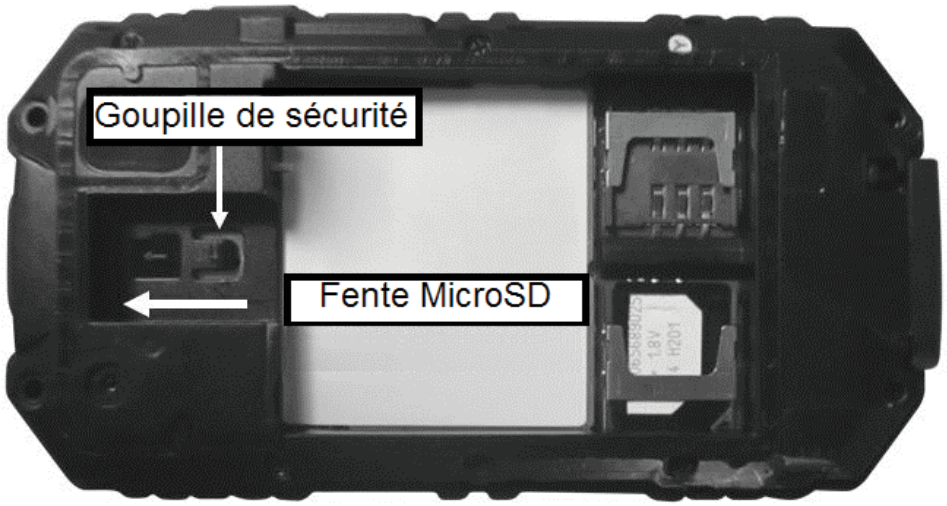

NOTE:
Pour sortir la carte mémoire, pressez la goupille de sécurité vers le bas et retirez la carte microSD.

Insérer et recharger la batterie

Avant la première utilisation, chargez complètement la batterie.

ATTENTION :

Il est impératif d'enlever tout d'abord l'adhésif qui protège les contacts de la batterie.

1. Enlevez le film protecteur des contacts de la batterie.
2. Placez la batterie de façon à ce que les contacts dorés de la batterie et du compartiment à batterie soient face à face. La face imprimée est dirigée vers le haut.

NOTE :

Pour retirer la batterie, soulevez-la par le bas (côté fentes pour cartes SIM) puis retirez-la.

3. Placez les deux demi-coques l'une sur l'autre et pressez-les l'une contre l'autre jusqu'à ce qu'elles s'encliquètent.
4. Remettez en place les deux vis du compartiment à batterie et serrez-les fermement.
5. Ouvrez le cache de raccordement.
6. Branchez la fiche Micro-USB du câble USB à votre mini smartphone et la fiche USB au bloc d'alimentation fourni.
7. Branchez le bloc d'alimentation à une prise murale adaptée.
   L'indicateur de niveau de batterie apparaît brièvement à l'écran puis s'éteint. Appuyez brièvement sur la touche marche/arrêt pour que l'indicateur s'affiche à nouveau.
8. Chargez la batterie jusqu'à que le message "100 %" s'affiche.

NOTE :

Votre mini smartphone peut également être chargé à partir d'un ordinateur allumé. Sachez que les ports USB situés à l'avant d'un PC ne fournissent souvent pas assez de courant ou sont parfois totalement désactivés. Le cas échéant, débranchez le smartphone et rebranchez-le directement à un port USB situé à l'arrière du PC. Le chargement par USB nécessite plus de temps qu'un chargement via le bloc d'alimentation.

UTILISATION

Allumer/Éteindre

Pour allumer ou éteindre votre mini smartphone, maintenez le bouton marche/arrêt pressé pendant environ 3-4 secondes. Saisissez le(s) code(s) PIN de votre/vos carte(s) SIM, puis appuyez sur **OK**.

NOTE :
Si vous utilisez une nouvelle carte SIM, vous devrez peut-être effectuer quelques réglages sur la carte. Si nécessaire, demandez conseil auprès d'un spécialiste.

Votre mini smartphone sélectionne automatiquement votre opérateur de téléphonie. Appuyez sur **Fermer** pour accepter l'opérateur de téléphonie, ou sur **Modifier** pour le changer.

L'écran d'accueil s'affiche ensuite.

CARACTÉRISTIQUES TECHNIQUES

Système d'exploitation	Android 5.1
Batterie li-ion	900 mAh
Autonomie en conversation	jusqu'à 5 heures
Autonomie en veille	jusqu'à 100 heures
GSM quadribande	850 / 900 / 1800 / 1900 MHz
UMTS	2100 MHz
Fonction Dual SIM	Oui
Connectique	MicroSD (jusqu'à 32 Go) Micro-SIM Micro-USB jack 3,5 mm

Écran multipoint	6,2 cm 240 x 320 pixels
Processeur à quatre cœurs	1,3 GHz
Mémoire vive (RAM)	1 Go
Mémoire interne	8 Go
Carte MicroSD	jusqu'à 32 Go
Caméra	2 Mpx
Capteurs	détecteur de mouvement, détecteur de position, détecteur de distance, capteur G, gyroscope
Standards de transmission	HSPA+, GPRS, Wi-Fi, Bluetooth® 4.0, OTG

Wi-Fi	IEEE 802.11 b/g/n jusqu'à 150 Mbit/s
Indice de protection	IP65
Indice DAS	Tête : 0,696 W/kg Corps : 1,091 W/kg
Dimensions	50 × 94 × 14 mm
Poids	70 g

Importé par :
Pearl | 6 rue de la Scheer | F-67600 Sélestat
Service commercial : 0033 (0) 3 88 58 02 02

© REV1 / 26.10.2016 - MB//BS//AC