Dia-Foto-Scanstation für iPhone 4, 4S, 5 „SD-350.plus“

Sehr geehrte Kundin, sehr geehrter Kunde,

vielen Dank für den Kauf dieses Scanners, mit dem Sie Diapositive, Fotos und Negative ohne Umwege direkt auf Ihr iPhone scannen können.
Bitte lesen Sie diese Bedienungsanleitung und befolgen Sie die darin aufgeführten Hinweise und Tipps, damit Sie den Scanner optimal nutzen können.

Lieferumfang
- iPhone-Scanner
- Diapositiv- / Negativ-Halter
- Fotohalter
- 2 magnetische Adapterschienen
- iPhone 4 / 4S-Halter
- Reinigungsstab
- Bedienungsanleitung

Sie benötigen zusätzlich 4 Batterien des Typs AA (Mignon).

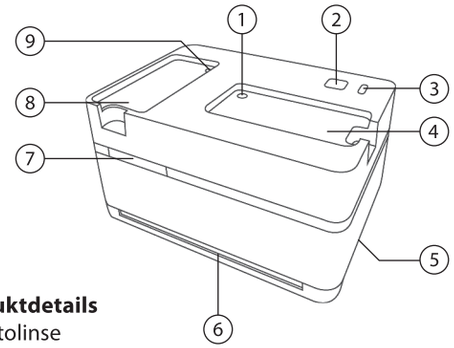

Produktdetails
1. Fotolinse
2. Ein / Aus-Schalter
3. Schalter Film / Photo
4. Vertiefung für iPhone-Halterung (iPhone 4, 4S)
5. Batteriefach
6. Einschub für Fotohalter
7. Einschub für Dia- / Negativ-Halter
8. Vertiefung für iPhone-Halterung (iPhone 4, 4S)
9. Filmlinse

Technische Daten

Maße	252 × 176 × 142 mm
Kompatibilität	iPhone 4, 4S, 5
Auflösung	bis 8 MP für iPhone 4S, 5
	bis 5 MP für iPhone 4

Verwendung des iPhone-Scanners
Mit dem Scanner können Sie Fotos, Diapositive oder Negative (35 mm) direkt auf Ihr iPhone übertragen.
Um den iPhone-Scanner mit dem gewünschten Gerät verwenden zu können, müssen Sie sich die kostenlose Applikation **Somikon SD-350.plus** über den AppStore auf Ihr iPhone laden.

Öffnen Sie den AppStore und geben Sie im Suchfeld oben rechts **Somikon SD-350.plus** ein. Melden Sie sich mit Ihrer Apple-ID an und laden Sie die App herunter.

Batterien einlegen
Öffnen Sie das Batteriefach auf der Unterseite des Scanners, indem Sie auf den Clip drücken und den Deckel abnehmen. Legen Sie vier Batterien des Typs AA (Mignon) ein. Achten Sie auf die korrekte Polarität. Schließen Sie das Batteriefach wieder, indem Sie die beiden Nasen des Batteriedeckels in die dafür vorgesehene Öffnung stecken, den Deckel nach unten drücken und einrasten lassen. Tauschen Sie die Batterien aus, wenn sich der Scanner nicht mehr einschalten lässt.

Scanner einschalten und vorbereiten
Schalten Sie den Scanner durch Drücken der Ein / Aus-Taste auf der Oberseite ein. Die Kontrolllampe leuchtet auf und die Lampen im Inneren werden eingeschaltet.

Wenn Sie ein iPhone 5 verwenden, legen Sie es mit dem Display nach oben direkt in die entsprechende Aussparung auf der Oberseite des Scanners.
Möchten Sie ein Foto scannen, legen Sie es in die mit **Photo scanner** beschriftete Aussparung und schieben Sie den Schalter auf **Photo**.
Wenn Sie ein Dia oder Negativ scannen möchten, legen Sie es in die mit **Film scanner** beschriftete Aussparung und schieben Sie den Schalter auf **Film**.
Achten Sie darauf, dass die Kamera des iPhones über der Linse liegt.

Wenn Sie ein iPhone 4 oder 4S verwenden, legen Sie das iPhone in den iPhone-Halter und diesen in die entsprechende Aussparung des Scanners. Achten Sie darauf, dass die Kamera des iPhones über der Linse liegt.

HINWEIS:
Behandeln Sie Fotos, Dias und Negative mit besonderer Vorsicht. Jede Verschmutzung, jeder Kratzer und jeder Fingerabdruck wird auf dem späteren Scan deutlich erkennbar sein. Versuchen Sie daher, eine Berührung der eigentlichen Bildoberfläche zu vermeiden. Falls möglich, säubern Sie die Medien vor dem Einlegen in den Scanner vorsichtig.

Foto einlegen
Sie können Fotos oder Visitenkarten in verschiedenen Größen mit dem gleichen Fotohalter scannen. Auf dem Fotohalter sind oben die verfügbaren Größen der Fotos angezeigt, die Sie mit oder ohne Anbringen der Adapterschienen einlegen können.

Fotogröße in Zoll	Fotogröße in mm
Name Card	Visitenkarte
3,5" × 5"	89 × 127 mm
4" × 6"	102 × 152 mm
5" × 7"	127 × 178 mm – größtmögliche Breite keine Adapterschienen erforderlich

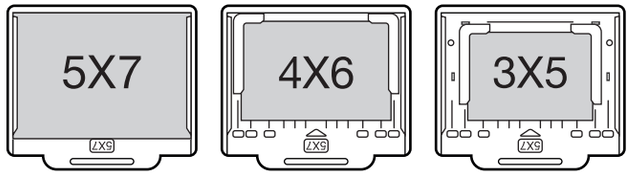

Wenn Sie Fotos scannen möchten, deren Breite geringer als 178 mm ist, verwenden Sie die Adapterschienen.

1. Die Adapterschienen sind mit L (links) und R (rechts) beschriftet. Legen Sie die entsprechende Adapterschiene (L/R) auf die gewünschte Breite des Fotohalters und achten Sie darauf, dass die Nasen auf der Unterseite der Schienen in die Aussparungen des Fotohalters passen. Durch die eingebauten Magnete halten die Schienen fest auf dem Halter.
2. Schieben Sie das Foto in den Fotohalter. Achten Sie dabei darauf, dass das Foto nicht herausrutschen kann und es im Ausschnitt des Fotohalters gut zu sehen ist.
3. Schieben Sie den Fotohalter mit der **Oberseite des Fotos nach oben** in den horizontalen Schacht des Scanners.
4. Wenn Sie den Foto-Halter entnehmen wollen, ziehen Sie ihn einfach wieder aus dem Fotoschacht.

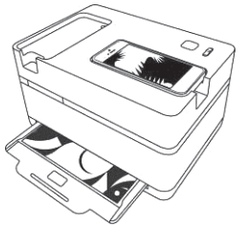

HINWEIS:
Bei Fotos mit Formaten, die von den Größen des Fotohalters abweichen (z. B. Polaroids), kann es nützlich sein, die Fotos vorher auf ein entsprechend zugeschnittenes Stück Papier zu montieren. Dies verhindert, dass die kleinformatigen Fotos aus dem Halter fallen.

Diapositiv oder Negativ einlegen

HINWEIS:
Der Dia-Halter fasst Dias mitsamt ihrer Rahmen. Es ist also nicht nötig, sie vorher zu entrahmen.

1. Öffnen Sie den Dia- oder Negativ-Halter und legen Sie die Dias oder Negative ein. Von Ihrem Blickwinkel aus müssen die Medien in der korrekten Position liegen (also nicht seitenverkehrt sein).
2. Schieben Sie den Dia- oder Negativ-Halter von der rechten Seite horizontal in den Diaschacht des Geräts soweit hinein, bis das gewünschte Dia oder Negativ auf dem iPhone angezeigt wird.
3. Ein Pfeil markiert den Schacht.
4. Sie können den Halter in beide Richtungen schieben.

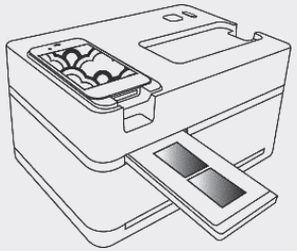

ACHTUNG:
Legen Sie keine Glasrahmendias ein!

HINWEIS:
Der Negativ-Halter folgt dem ISO-Standard. Im Falle eines nicht-standardisierten Formats stimmen die Förderlöcher eines Films möglicherweise nicht mit dem Negativ-Halter überein. Dies kann zu schwarzen Balken auf dem Scan führen, die leicht mit einer Bildbearbeitungssoftware entfernt werden können.

Scanvorgang starten

HINWEIS:
Die App benötigt internen Pufferspeicherplatz, bevor die Fotos in das Album gespeichert werden. Öffnen Sie daher während des Scannens nicht mehr Apps als notwendig.

ACHTUNG:
Die Funktionsweise der Applikation kann sich ändern. Informieren Sie sich über aktuelle Updates (Aktualisierungen).

Die Tasten der App
In der App sind die Tasten mit verschiedenen Funktionen belegt:

Taste	Beschreibung
	Dia scannen
	Negativ scannen
	Foto scannen
	Visitenkarte scannen
	Zum Menü zurück
	Bild aufnehmen
	Fotogröße auswählen
	Im Album speichern
	Zurück zum vorherigen Bildschirm
	Mit Freunden teilen/posten

Dias / Negative scannen
Legen Sie das iPhone in die entsprechende Aussparung und öffnen Sie die Applikation **Somikon SD-350.plus**. Legen Sie den Dia- / Negativ-Halter mit dem Dia bzw. Negativfilm ein und schieben Sie den Schalter auf **Film**.
Wählen Sie durch Tippen auf **Dias** oder **Negative** den Bildtyp aus.
Sie können in der Vorschau das Foto vergrößern (mit zwei Fingern aufziehen) oder verkleinern (mit zwei Fingern zusammenziehen). Der Bildausschnitt ändert sich dabei.
Tippen Sie auf das Kamera-Symbol , um das Bild auf dem Display anzuzeigen.

HINWEIS:
*Wenn Sie ohne Speichern zurück in das Menü wechseln möchten, tippen Sie zunächst auf die **Anwenden**-Taste und dann auf die **Menü**-Taste .*

Sind Sie nicht zufrieden, können Sie durch Tippen auf **Wiederholen** das Foto nochmals aufnehmen.

Fotos / Visitenkarte scannen
Legen Sie das iPhone in die entsprechende Aussparung und öffnen Sie die Applikation **Somikon SD-350.plus**. Legen Sie den Fotohalter mit dem Foto bzw. der Visitenkarte ein und schieben Sie den Schalter auf **Photo**.
Wählen Sie durch Tippen auf **Fotos** oder **Visitenkarte** den Bildtyp aus.
Wenn Sie ein kleineres als das größtmögliche Fotoformat eingelegt haben, tippen Sie auf **Größe**, und wählen Sie hier die entsprechende Fotogröße aus.

Sie können in der Vorschau das Foto vergrößern (mit zwei Fingern aufziehen) oder verkleinern (mit zwei Fingern zusammenziehen). Der Bildausschnitt ändert sich dabei.

Indem Sie auf das Kamera-Symbol tippen, wird das Bild auf dem Display angezeigt.

HINWEIS:
*Wenn Sie ohne Speichern zurück in das Menü wechseln möchten, tippen Sie zunächst auf die **Anwenden**-Taste und dann auf die **Menü**-Taste .*

Sind Sie nicht zufrieden, können Sie durch Tippen auf **Wiederholen** das Bild nochmals aufnehmen.

HINWEIS:
Wenn Sie viele Bilder nacheinander scannen, kann es passieren, dass die Bilder nicht mehr scharf sind. Dies kommt daher, dass die Linse heiß wird und sich leicht verzieht. Lassen Sie das Gerät kurze Zeit abkühlen, bevor Sie weiter scannen.

Bild bearbeiten
Nach Auswahl von **Anwenden** wird das Foto übernommen und Sie können noch verschiedene Einstellungen vornehmen:

	Einstellungen zurückstellen
	RGB-Farben (Rot, Grün, Blau)
	Helligkeit
	Kontrast
	Sättigung

Wenn Sie die Farbe anpassen möchten, tippen Sie auf die -Taste und ziehen Sie die Regler der RGB-Farben an die gewünschte Stelle. Verfahren Sie gegebenenfalls in der gleichen Art und Weise mit den weiteren Einstellungsmöglichkeiten.

HINWEIS:
Die Anpassung der Farbe, der Helligkeit, des Kontrasts und der Sättigung wird für den nächsten Scan gespeichert und in der Vorschau verwendet.

Wenn Sie auf **Reset** tippen, werden die vorgenommenen Einstellungen auf die Standardeinstellungen zurückgesetzt. Dies bedeutet, dass Sie verschiedene Einstellungen ausprobieren können, bevor Sie das Bild speichern.

Bild speichern, verschicken oder posten
Nachdem Sie das Foto bearbeitet haben, können Sie es entweder in Ihrem iPhone-Album speichern oder mit Ihren Freunden oder der Familie teilen.

Wenn Sie das Foto im Fotoalbum Ihres iPhones speichern möchten, tippen Sie auf **Speichern**. Tippen Sie auf **Teilen**, können Sie in der nun geöffneten Auswahl festlegen, ob Sie es per E-Mail versenden, im Facebook mit Freunden teilen oder twittern.

HINWEIS:
Beachten Sie, dass das Bild nicht in Ihrem iPhone-Album gespeichert wird, wenn Sie E-Mail, Facebook oder Twitter auswählen.

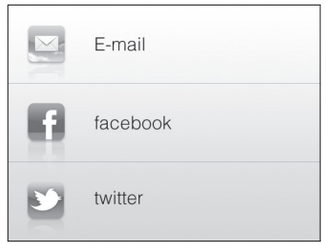

Wenn Sie auf die **Zurück**-Taste tippen, kehren Sie zu dem vorherigen Bildschirm zurück. Hier können Sie entweder in das Startmenü wechseln oder ein weiteres Bild scannen.

Reinigung und Aufbewahrung
Die im Filmschacht eingebaute Glasoberfläche des Filmschachts können Sie mit dem mitgelieferten Reinigungsstab reinigen. Führen Sie ihn mit dem Reinigungspad nach unten in den Filmschacht ein und entfernen Sie den Staub von der Glasoberfläche.
Alternativ können Sie auch ein trockenes und sauberes Wattestäbchen verwenden.
Reinigen Sie die Linsen mit einem staubfreien Mikrofasertuch.

Reinigen Sie das Gehäuse mit einem angefeuchteten Tuch und trocknen Sie es sorgfältig ab.
Bewahren Sie den Scanner an einem staubfreien und trockenen Ort auf.

Nehmen Sie die Batterien aus dem Scanner, wenn Sie ihn für längere Zeit nicht benutzen.

Sicherheitshinweise

- Diese Bedienungsanleitung dient dazu, Sie mit der Funktionsweise dieses Produktes vertraut zu machen. Bewahren Sie diese Anleitung daher stets gut auf, damit Sie jederzeit darauf zugreifen können.
- Die in dieser Anleitung verwendete Software enthielt zum Zeitpunkt des Redaktionsschlusses die angekündigten Inhalte. Für eine Änderung und Entfernung dieser Inhalte wird keine Haftung übernommen.
- Des Weiteren wird für die Inhalte der hier aufgeführten Software keine Haftung übernommen. Es wird ausdrücklich erklärt, dass PEARL.GmbH keinen Einfluss auf die Gestaltung und Inhalte dieser Software hat. PEARL.GmbH übernimmt auch keine Haftung für Inhalte von Links, die sich eventuell in der Software befinden.
- Ein Umbauen oder Verändern des Produktes beeinträchtigt die Produktsicherheit. Achtung Verletzungsgefahr!
- Öffnen Sie das Produkt niemals eigenmächtig. Führen Sie Reparaturen nie selbst aus!
- Behandeln Sie das Produkt sorgfältig. Es kann durch Stöße, Schläge oder Fall aus bereits geringer Höhe beschädigt werden.
- Halten Sie das Produkt fern von Feuchtigkeit und extremer Hitze.
- Tauchen Sie das Produkt niemals in Wasser oder andere Flüssigkeiten.
- Technische Änderungen und Irrtümer vorbehalten!

Wichtige Hinweise zur Entsorgung

Dieses Gerät gehört nicht in den Hausmüll. Für die fachgerechte Entsorgung wenden Sie sich bitte an die öffentlichen Sammelstellen in Ihrer Gemeinde.
Einzelheiten zum Standort einer solchen Sammelstelle und über ggf. vorhandene Mengenbeschränkungen pro Tag / Monat / Jahr entnehmen Sie bitte den Informationen der jeweiligen Gemeinde.

Wichtige Hinweise zu Batterien und deren Entsorgung

Batterien gehören **NICHT** in den Hausmüll. Als Verbraucher sind Sie gesetzlich verpflichtet, gebrauchte Batterien zur fachgerechten Entsorgung zurückzugeben.
Sie können Ihre Batterien bei den öffentlichen Sammelstellen in Ihrer Gemeinde abgeben oder überall dort, wo Batterien der gleichen Art verkauft werden.

- Akkus haben eine niedrigere Ausgangsspannung als Batterien. Dies kann in manchen Fällen dazu führen, dass ein Gerät Batterien benötigt und mit Akkus nicht funktioniert.
- Batterien gehören nicht in die Hände von Kindern.
- Batterien, aus denen Flüssigkeit austritt, sind gefährlich. Berühren Sie diese nur mit geeigneten Handschuhen.
- Versuchen Sie nicht, Batterien zu öffnen und werfen Sie Batterien nicht in Feuer.
- Normale Batterien dürfen nicht wieder aufgeladen werden. Achtung Explosionsgefahr!
- Verwenden Sie immer Batterien desselben Typs zusammen und ersetzen Sie immer alle Batterien im Gerät zur selben Zeit!
- Nehmen Sie die Batterien aus dem Gerät, wenn Sie es für längere Zeit nicht benutzen.

Konformitätserklärung

Hiermit erklärt PEARL.GmbH, dass sich das Produkt PX-8290 in Übereinstimmung mit der EMV-Richtlinie 2004/108/EG und der RoHS-Richtlinie 2011/65/EU befindet.

PEARL.GmbH, PEARL-Str. 1–3, 79426 Buggingen, Deutschland

Leiter Qualitätswesen
Dipl. Ing. (FH) Andreas Kurtasz
02. 04. 2013

Die ausführliche Konformitätserklärung finden Sie unter www.pearl.de. Klicken Sie auf der linken Seite auf den Link **Support (Handbücher, FAQs, Treiber & Co.)**. Geben Sie anschließend im Suchfeld die Artikelnummer PX-8290 ein.

Importiert von:
PEARL.GmbH,
PEARL-Straße 1–3,
D-79426 Buggingen

© 03/2013 – HA//ES//SF – GS