DE

LED-Außenwandleuchte und WLAN-Überwachungskamera mit 2K

mit PIR-Bewegungssensor, IR-Nachtsicht, App-Steuerung, IP65

Bedienungsanleitung

VisorTech®

ZX-5318-675
ZX-5319-675

Inhaltsverzeichnis

Ihre neue WLAN-Überwachungskamera mit Leuchte 5
Lieferumfang 5
Produktvarianten 5

Wichtige Hinweise zu Beginn 6
Sicherheitshinweise 6
Wichtige Hinweise zur Entsorgung.....7
Konformitätserklärung 7

Produktdetails 8
Status-LED und Bedeutung 8

Inbetriebnahme.....9
1. Montage der Wandhalterung.....9
2. Speicherkarte einsetzen.....10
3. Stromversorgung.....10

App 11
1. App installieren.....11
2. Mit App verbinden 12
3. Steuerseite der WLAN-Kamera mit LED-Leuchte 13
4. Kamera-Steueroptionen 14
5. Kamerabild ansehen 14
6. Kamerabild drehen (Querformat) 14
7. Fotos aufnehmen 14
8. Videos aufnehmen 14
9. Videos und Fotos ansehen und löschen 15
10. Aufnahmen von der Speicherkarte ansehen 15
11. Tonübertragung aktivieren/deaktivieren 17
11. Lichtsteuerung.....15
11.1 Licht dimmen 16
11.2 Licht manuell ein- / ausschalten.....16
11.3 Zeitverzögerung einstellen.....16
11.4 Zeitplan erstellen 16
11.5. Zeitplan aktivieren / deaktivieren 16
11.6. Zeitplan löschen.....16

12. Nachtsicht-Einstellungen....17
12. PIR-Bewegungssensor-Einstellungen....17
13. Alarmeinstellungen....17
13.1 Bewegungserkennungsalarm konfigurieren....17
13.2 Zeitplan erstellen....17
13.3 Zeitplan aktivieren / deaktivieren....18
13.4 Zeitplan löschen....18
14. Überwachungskamera-Zugriff per Internet-Browser....19
15. Web-Steuerseite der Überwachungskamera....19
16. Einstellungen....20

Überwachungskamera zurücksetzen....21

Datenschutz....21

Technische Daten....22

Informationen und Antworten auf häufige Fragen (FAQs) zu vielen unserer Produkte sowie ggfs. aktualisierte Handbücher finden Sie auf der Internetseite:

www.visor-tech.de

Geben Sie dort im Suchfeld die Artikelnummer oder den Artikelnamen ein.

Ihre neue WLAN-Überwachungskamera mit Leuchte

Sehr geehrte Kundin, sehr geehrter Kunde,

vielen Dank für den Kauf dieser WLAN-Überwachungskamera mit Außenwandleuchte. So überwachen Sie Ihr Haus auch von weltweit. Zudem bringen Sie Licht ins Dunkel – z.B. am Hauseingang.

Bitte lesen Sie diese Bedienungsanleitung und befolgen Sie die aufgeführten Hinweise und Tipps, damit Sie Ihre neue WLAN-Überwachungskamera optimal einsetzen können.

Lieferumfang

- WLAN-Überwachungskamera
- Netzkabel (3 m)
- Wandhalterung
- Innensechskant-Schlüssel
- Montagematerial (Schrauben / Dübel)
- Bedienungsanleitung

Zusätzlich benötigt:
- microSD(HC/XC)-Karte (max. 128 GB)

Produktvarianten

- ZX-5318-675: WLAN-Überwachungskamera und LED-Leuchte, schwarz
- ZX-5319-675: WLAN-Überwachungskamera und LED-Leuchte, weiß

Empfohlene App:

Zum Betrieb benötigen Sie eine App, die eine Verbindung zwischen Ihrer Überwachungskamera und Ihrem Mobilgerät herstellen kann. Ihre Kamera ist kompatibel zu den Apps **ELESION** sowie **Tuya Smart** und **Smart Life.** Wir empfehlen für die Steuerung die kostenlose App **ELESION**.

ELESION:

*Scannen Sie den QR-Code, um eine Übersicht weiterer **ELESION**-Produkte aufzurufen.*

Wichtige Hinweise zu Beginn

Sicherheitshinweise

- Diese Bedienungsanleitung dient dazu, Sie mit der Funktionsweise dieses Produktes vertraut zu machen. Bewahren Sie diese Anleitung daher gut auf, damit Sie jederzeit darauf zugreifen können. Geben Sie sie an Nachbenutzer weiter.
- Bitte beachten Sie beim Gebrauch die Sicherheitshinweise.
- Das Gerät darf nur für den vorgesehenen Zweck, gemäß dieser Gebrauchsanweisung, verwendet werden.
- Vor der Inbetriebnahme das Gerät und seine Anschlussleitung sowie Zubehör auf Beschädigungen überprüfen. Verwenden Sie das Gerät nicht, wenn es sichtbare Schäden aufweist.
- Betreiben Sie das Gerät nur an haushaltsüblichen Steckdosen. Prüfen Sie, ob die auf dem Typenschild angegebene Netzspannung mit der Ihres Stromnetzes übereinstimmt.
- Die Anschlussleitung nicht quetschen, nicht über scharfe Kanten oder heiße Oberflächen ziehen. Anschlussleitung nicht zum Tragen verwenden.
- Wenn die Netzanschlussleitung dieses Gerätes beschädigt wird, muss die durch den Hersteller oder einen Kundendienst oder eine ähnlich qualifizierte Person ersetzt werden, um Gefährdungen zu vermeiden.
- Den Netzstecker ziehen: nach jedem Gebrauch, bei Störungen während des Betriebes, vor jeder Reinigung des Gerätes.
- Den Stecker nie am Netzkabel oder mit nassen Händen aus der Steckdose ziehen.
- Das Gerät ist ausschließlich für den Haushaltsgebrauch oder ähnliche Verwendungszwecke bestimmt. Es darf nicht für gewerbliche Zwecke verwendet werden!
- Achten Sie darauf, dass das Gerät eine gute Standfestigkeit besitzt und nicht über das Netzkabel gestolpert werden kann.
- Achten Sie darauf, dass das Produkt an einer Steckdose betrieben wird die leicht zugänglich ist, damit Sie das Gerät im Notfall schnell vom Netz trennen können.
- Benutzen Sie das Gerät niemals nach einer Fehlfunktion, z.B. wenn das Gerät ins Wasser oder heruntergefallen ist oder auf eine andere Weise beschädigt wurde.
- Der Hersteller übernimmt keine Verantwortung bei falschem Gebrauch, der durch Nichtbeachtung der Gebrauchsanleitung zustande kommt.
- Ein Umbauen oder Verändern des Produktes beeinträchtigt die Produktsicherheit. Achtung Verletzungsgefahr!
- Alle Änderungen und Reparaturen an dem Gerät oder Zubehör dürfen nur durch den Hersteller oder von durch ihn ausdrücklich hierfür autorisierte Personen durchgeführt werden.
- Öffnen Sie das Produkt nie eigenmächtig. Führen Sie Reparaturen nie selbst aus!
- Behandeln Sie das Produkt sorgfältig. Es kann durch Stöße, Schläge oder Fall aus bereits geringer Höhe beschädigt werden.
- Tauchen Sie das Produkt niemals in Wasser oder andere Flüssigkeiten.
- Technische Änderungen und Irrtümer vorbehalten.

Wichtige Hinweise zur Entsorgung

Dieses Elektrogerät gehört nicht in den Hausmüll. Für die fachgerechte Entsorgung wenden Sie sich bitte an die öffentlichen Sammelstellen in Ihrer Gemeinde. Einzelheiten zum Standort einer solchen Sammelstelle und über ggf. vorhandene Mengenbeschränkungen pro Tag / Monat / Jahr entnehmen Sie bitte den Informationen der jeweiligen Gemeinde.

Konformitätserklärung

Hiermit erklärt PEARL GmbH, dass sich die Produkte ZX-5318-675 und ZX-5319 in Übereinstimmung mit der RoHS-Richtlinie 2011/65/EU + (EU)2015/863, der EMV-Richtlinie 2014/30/EU, der Niederspannungsrichtlinie 2014/35/EU und der Funkanlagen-Richtlinie 2014/53/EU befinden.

Qualitätsmanagement
Dipl.-Ing. (FH) Andreas Kurtasz

Die ausführliche Konformitätserklärung finden Sie unter www.pearl.de/support. Geben Sie dort im Suchfeld die Artikelnummer ZX-5318 bzw. ZX-5319 ein.

Produktdetails

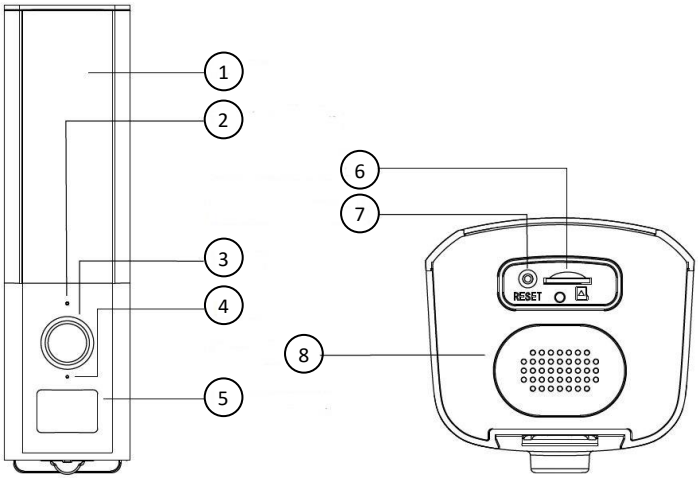

1. Licht
2. Status-LED
3. Kamera-Linse
4. Mikrofon
5. PIR-Bewegungssensor
6. SD-Speicherkarten-Steckplatz
7. Reset-Taste
8. Lautsprecher

Status-LED und Bedeutung

Status-LED	Bedeutung
Rotes Dauerlicht	Das Netzwerk ist nicht funktionsfähig
Rotes Blinklicht	Warten auf Netzwerkverbindung
Blaues Blinklicht	Netzwerkverbindung wird hergestellt
Blaues Dauerlicht	Kamera funktioniert einwandfrei

Inbetriebnahme

1. Montage der Wandhalterung

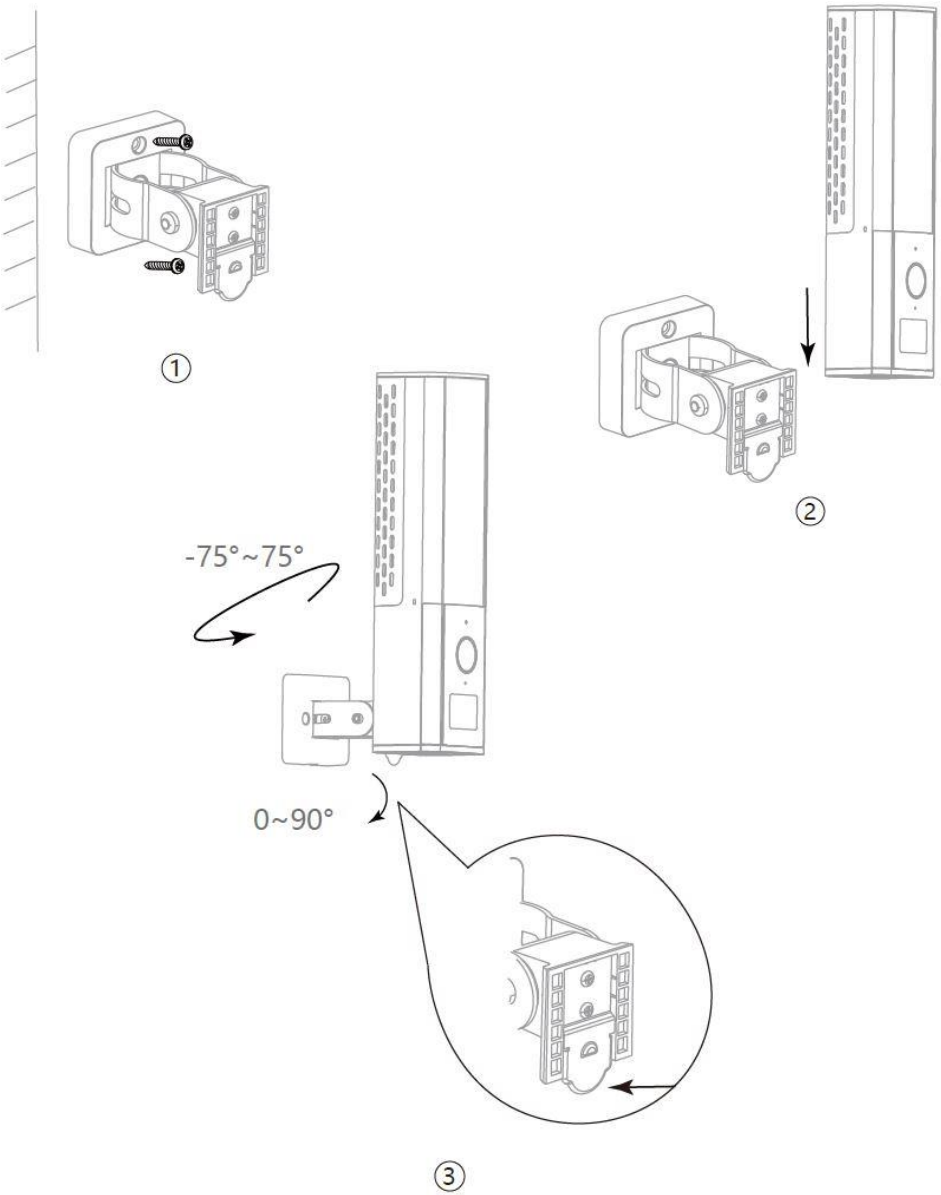

1. Bestimmen Sie einen geeigneten Montageort für Ihre Wandleuchte. Eine geeignete Steckdose oder ein Stromanschluss muss sich in der Nähe befinden.
2. Nehmen Sie die Wandhalterung als Schablone und markieren Sie die Bohrlöcher. Nehmen Sie eine Wasserwaage zu Hilfe.

ACHTUNG!

Achten Sie darauf, dass an der gewählten Bohrstelle keine Leitungen oder Rohre verlaufen. Dies kann zu Verletzungen oder Umgebungsschäden führen!

3. Bohren Sie Löcher an den markierten Stellen.
4. Setzen Sie Dübel in die Bohrlöcher.
5. Befestigen Sie die Halterung mit zwei Schrauben an der Wand (1).
6. Schieben Sie die Kamera nach unten, um die Kamera in der Halterung zu verriegeln (2).
7. Richten Sie die Kamera horizontal und vertikal aus (3).
8. Wir empfehlen, die Kamera horizontal zwischen 0° und 150° und vertikal zwischen 15° und 20° einzustellen.
9. Um die Kamera von der Halterung abzunehmen, drücken Sie die Metallfeder in die gezeigte Richtung und schieben Sie die Kamera nach oben, um die Kamera zu lösen.

HINWEIS:

Bitte beachten Sie das das mitgelieferte Montagematerial für den gewünschten Anbringungsort möglicherweise nicht geeignet ist. Passendes Montagematerial erhalten Sie im Baumarkt.

2. Speicherkarte einsetzen

- Schieben Sie eine SD-Speicherkarte in den Speicherkarten-Steckplatz auf der Unterseite der Kamera.

3. Stromversorgung

1. Verbinden Sie den Stromstecker Ihrer Kamera mit einer geeigneten Steckdose.
2. Die rote Status-LED beginnt zu blinken.

App

1. App installieren

Zum Betrieb per Mobilgerät benötigen Sie eine App, die eine Verbindung zwischen Ihrer Kamera und Ihrem Mobilgerät herstellen kann. Wir empfehlen hierzu die kostenlose App **ELESION**.
Suchen Sie diese im Google Play Store (Android) oder App-Store (iOS) oder scannen Sie den entsprechenden QR-Code. Installieren Sie die App dann auf Ihrem Mobilgerät.

Android

iOS

HINWEIS:

Falls Sie noch nicht über ein ELESION-Konto verfügen, legen Sie sich bitte eines an. Die Registrierung in der App erfolgt per Email-Adresse.

Eine genaue Erklärung des Registrierungs-Vorgangs sowie eine allgemeine Übersicht der App finden Sie online unter www.pearl.de/support. Geben Sie dort im Suchfeld einfach die Artikelnummer ZX-5318 bzw. ZX-5319 ein.

www.pearl.de/support

2. Mit App verbinden

HINWEIS:
Die Kamera kann nur in ein 2,4-GHz-WLAN eingebunden werden. 5-GHz-WLAN erkennen Sie meist daran, dass ein "5G" an den Netzwerknamen angehängt ist.

1. Verbinden Sie Ihr Mobilgerät mit dem 2,4-GHz-Netzwerk, in das Ihre Kamera eingebunden werden soll.
2. Öffnen Sie die App **ELESION** und melden Sie sich an.
3. Tippen Sie anschließend im **Mein-Zuhause**-Tab auf **Gerät hinzufügen** oder oben rechts auf das Plus-Symbol und dann auf **Gerät hinzufügen**.
4. Tippen Sie in der linken Spalte auf die Kategorie **Kameras**.
5. Tippen Sie nun in der rechten Spalte auf die Unterkategorie **Kamera**.
6. Drücken und halten Sie die Reset-Taste (7) für ca. 5 Sekunden gedrückt. Anschließend blinkt die Status-LED rot.
7. Tippen Sie auf **Der nächste Schritt** und anschließend auf **Weiter**.
8. Geben Sie das WLAN-Passwort des 2,4-GHz-Netzwerkes ein, in das Ihre Kamera eingebunden werden soll. Tippen Sie auf das Augen-Symbol, um das eingegebene Passwort ein- oder auszublenden.

HINWEIS:
Es wird automatisch das WLAN-Netzwerk übernommen, mit dem Ihr Mobilgerät aktuell verbunden ist. Soll Ihre Kamera mit einem anderen WLAN-Netzwerk verbunden werden, tippen Sie auf den Doppelpfeil neben dem Netzwerknamen. Sie gelangen zu den WLAN-Einstellungen Ihres Mobilgeräts. Stellen Sie dort die Verbindung zum gewünschten Netzwerk her. Kehren Sie mit der Zurück-Taste zur App zurück und geben Sie gegebenenfalls das geforderte WLAN-Passwort ein.

9. Tippen Sie auf **Weiter**.
10. Halten Sie den QR-Code auf dem Display Ihres Mobilgeräts mit einem Abstand von 15 – 20 cm vor das Objektiv Ihrer Kamera.
11. Bei erfolgreicher Verbindung ertönt ein Signalton aus dem Kameralautsprecher. Bestätigen Sie diesen auf Ihrem Smartphone über den Button **Signalton gehört**. Die Kamera wird nun eingebunden.
12. Tippen Sie auf das Stift-Symbol neben Ihrer Kamera und geben Sie den gewünschten Gerätenamen ein. So ist Ihre Kamera später eindeutig zuordenbar. Tippen Sie dann im Eingabefenster auf **Speichern**.
13. Tippen Sie oben auf Fertig. Die Kamera wird Ihrer Geräteliste hinzugefügt. Sie gelangen zur Steuerseite des Geräts.

3. Steuerseite der WLAN-Kamera mit LED-Leuchte

1. Tippen Sie in der Geräteliste (Mein-Zuhause-Tab) auf Ihre Kamera. Die Steuerseite wird aufgerufen.
2. Steuern Sie Ihre Kamera, indem Sie auf das entsprechende Symbol tippen.

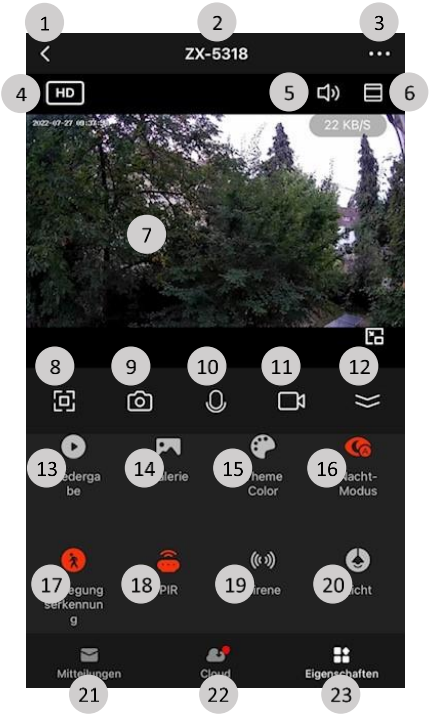

1. Zurück zum Mein-Zuhause-Tab
2. Gerätename
3. Geräte-Einstellungen
4. Video-Auflösung
5. (Kamera-)Mikrofon ein / aus
6. Bildausschnitt-Vergrößerung
7. Kamerabild
8. Bild vergrößern (Querformat)
9. Foto aufnehmen
10. Gegensprechen aktivieren
11. Video aufnehmen
12. Steueroptionen ein- / ausklappen
13. Wiedergabe
14. Foto- und Video-Galerie
15. Dark-Mode ein/aus
16. Nacht-Modus
17. Bewegungs-Erkennung
18. PIR-Bewegungssensor
19. Sirene
20. Licht
21. Gerätestatus-Meldungen
22. Cloud-Speicher
23. Kamera-Steueroptionen-Auswahl

4. Kamera-Steueroptionen

- **Wiedergabe:** Wiedergabe der Kamera-Aufnahmen auf der Speicherkarte
- **Galerie:** Wiedergabe der per App vorgenommenen Foto- und Video-Aufnahmen
- **Themenfarbe:** App-Hintergrundauswahl hell oder dunkel (Dark Mode)
- **Nacht-Modus:** Auswahl für Automatik, aus und ein
- **Bewegungserkennung:** Bewegungserkennung aktivieren / deaktivieren
- **PIR:** Bewegungserkennungs-Empfindlichkeit einstellen bzw. aktivieren
- **Sirene:** Alarmwiedergabe über Kamera ein- und ausschalten
- **Licht:** Licht ein- und ausschalten, Leuchtdauer nach Bewegungserkennung einstellen und Timer zum automatischen Ein- und Ausschalten der Leuchte einstellen
- **Bearbeiten:** Steueroptionen-Darstellung anpassen

5. Kamerabild ansehen

1. Öffnen Sie Ihre ELESION-App. Tippen Sie in der Geräteliste (Mein-Zuhause-Tab) auf den Namen Ihrer Überwachungskamera.
2. Sie gelangen zur Steuerseite der Überwachungskamera. Dort sehen Sie in der oberen Hälfte das Live-Kamerabild.
3. Tippen Sie oben rechts auf das Bildausschnitt-Vergrößerung-Symbol (6), um sich einen Bildausschnitt auf dem ganzen Bildschirm anzeigen zu lassen.
4. Schieben Sie das Bild auf dem Bildschirm nach rechts oder links, um das gesamte Bild zu sehen.
5. Tippen Sie oben rechts wieder auf das Bildausschnitt-Symbol, um zur Steuerseite zurückzukehren und die Ansicht wieder zu verkleinern.

6. Kamerabild drehen (Querformat)

1. Klappen Sie ggf. die Steueroptionen aus (12).
2. Tippen Sie auf das Bild-vergrößern-Symbol (8).
3. Sie sehen nun das Vollbild im Querformat.
4. Tippen Sie oben links auf den Pfeil, um zur Steuerseite zurückzukehren und die Ansicht wieder zu verkleinern.

7. Fotos aufnehmen

1. Tippen Sie auf der Steuerseite auf das Foto-aufnehmen-Symbol (9). Ein Foto wird aufgenommen.
2. Das aufgenommene Foto wird in Ihrer Galerie gespeichert.

8. Videos aufnehmen

1. Tippen Sie auf der Steuerseite auf das Video-aufnehmen-Symbol (11).
2. Erteilen Sie gegebenenfalls die nötigen Berechtigungen.
3. Tippen Sie gegebenenfalls erneut auf Aufnehmen. Das Video-Symbol wird rot. Oberhalb des Kamerabildes sehen Sie die Dauer Ihrer Aufnahme.
4. Tippen Sie erneut auf das Aufnehmen-Symbol (11), um die Videoaufzeichnung zu beenden.
5. Das aufgenommene Video wird in Ihrer Galerie gespeichert.

9. Videos und Fotos ansehen und löschen

- Tippen Sie auf der Steuerseite auf das Galerie-Symbol (14). Sie gelangen zu einer Liste der aufgenommenen Fotos und Videos.
- Um Fotos bzw. Videos zu löschen, tippen Sie auf **Auswählen.** Tippen Sie nun eines oder mehrere Fotos bzw. Videos an, die Sie löschen möchten. Tippen Sie auf das Mülleimer-Symbol unten. Bestätigen Sie durch Antippen von **Löschen**.
- Tippen Sie auf **Abbrechen**, um zur Steuerseite zurückzukehren.

10. Aufnahmen von der Speicherkarte ansehen

- Tippen Sie auf der Steuerseite auf das Wiedergabe-Symbol (13). Sie gelangen zur Ansicht der automatisch von der Kamera aufgenommenen Videos.

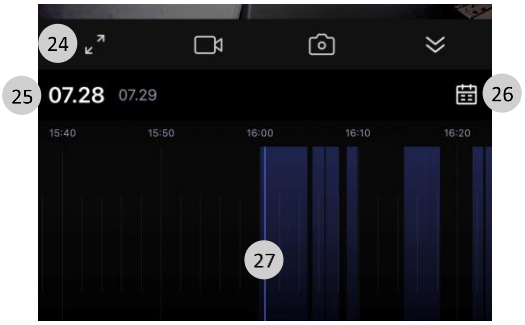

- Die zuletzt aufgenommenen Videos werden automatisch abgespielt. Auf der Zeitleiste (27) sind die Aufnahmezeiten mit einem blauen Balken markiert.
- Schieben Sie die Zeitleiste, um zu weiteren Videos desselben Tages zu springen.
- Tippen Sie auf das Datum (25) oder das Kalender-Symbol (26), um zu anderen Aufnahmetagen zu gelangen.
- Tippen Sie das Vollbild-Symbol (24) an, um die Aufnahmen im Vollbildmodus zu sehen.
- Tippen Sie auf den Pfeil oben links, um zur Steuerseite zurückzukehren.

11. Lichtsteuerung

- Tippen Sie auf der Steuerseite auf das Licht-Symbol (20).

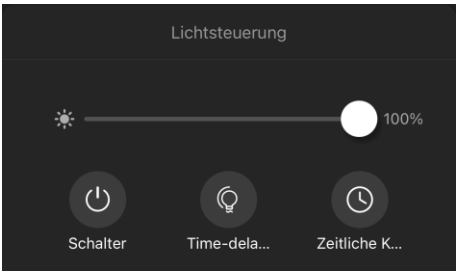

11.1 Licht dimmen

- Stellen Sie die gewünschte Helligkeit über den Schieberegler ein.

11.2 Licht manuell ein- / ausschalten

- Tippen Sie das Schalter-Symbol an, um das Licht ein- bzw. auszuschalten. Bei eingeschaltetem Licht wird der Schalter grün dargestellt.

11.3 Zeitverzögerung einstellen

- Tippen Sie auf das Zeitverzögerungs-Symbol. Stellen Sie die gewünschte Zeitverzögerung (in Sekunden) über den Schieberegler ein.

11.4 Zeitplan erstellen

1. Tippen Sie auf der Lichtsteuerung auf das Uhr-Symbol.
2. Tippen Sie auf **Hinzufügen** oder tippen Sie auf einen Termin, den Sie bearbeiten möchten.
3. Stellen Sie über die Scrollräder die gewünschte Uhrzeit ein, zu der Ihr Licht ein- oder ausgeschaltet werden soll.
4. Tippen Sie auf die Wochentage, an denen der Zeitplan gültig sein soll, um sie zu markieren.

HINWEIS:

Heben Sie Markierungen auf, indem Sie erneut auf den entsprechenden Wochentag tippen.

5. Legen Sie fest, ob das Licht zu der eingestellten Uhrzeit ein- oder ausgeschaltet werden soll.
6. Schließen Sie die Zeitplanerstellung ab, indem Sie oben rechts auf **Speichern** tippen.
7. Der Zeitplan wird nun in der Zeitplan-Liste aufgeführt. Er ist automatisch aktiviert (Schalter rechts).

HINWEIS:

*Sie können den Timer zusätzlich mit **Anmerkungen** und einer **Ausführungsmeldung** versehen. Tippen Sie hierzu auf die entsprechenden Menüpunkte bzw. Schaltflächen.*

11.5. Zeitplan aktivieren / deaktivieren

1. Rufen Sie die Zeitplanliste auf, indem Sie auf der Lichtsteuerung auf das Uhr-Symbol tippen.
2. Tippen Sie auf den Schalter neben dem gewünschten Zeitplan, um diesen ein- (Schalter rechts) oder auszuschalten (Schalter links).

11.6. Zeitplan löschen

1. Rufen Sie die Zeitplanliste auf, indem Sie auf der Lichtsteuerung auf das Uhr-Symbol tippen.
2. Tippen Sie auf den gewünschten Zeitplan, bis ein Hinweisfeld eingeblendet wird (Android) bzw. wischen Sie nach links (iOS).

3. Tippen Sie im Hinweisfeld auf **Bestätigen** (Android) bzw. **Löschen** (iOS). Der Zeitplan wird aus der Liste gelöscht.

12. Tonübertragung aktivieren/deaktivieren

1. Tippen Sie auf der Steuerseite oberhalb des Kamerabildes auf das Lautsprecher-Symbol (5). Sie können nun Geräusche in der Nähe der Kamera auf Ihrem Smartphone hören.
2. Tippen Sie erneut auf das Lautsprecher-Icon, um die Tonübertragung zu beenden.

13. Nachtsicht-Einstellungen

Sie können die Infrarot-Nachtsicht-Funktion ein- oder ausschalten oder einstellen, dass die Nachtsicht automatisch bei Dunkelheit aktiviert wird. Die automatische Aktivierung ist standardmäßig eingestellt.

1. Tippen Sie auf der Steuerseite oben rechts neben dem Namen Ihrer Überwachungskamera auf die drei Punkte.
2. Tippen Sie auf **Infrarot-Nachtsichtfunktion**.
3. Tippen Sie auf die gewünschte Einstellung. Ein Häkchen zeigt die aktuelle Einstellung an.

14. PIR-Bewegungssensor-Einstellungen

Sie können den PIR-Bewegungssensor ein- oder ausschalten und zudem die Empfindlichkeit einstellen.

1. Tippen Sie auf der Steuerseite oben rechts neben dem Namen Ihrer Überwachungskamera auf die drei Punkte.
2. Tippen Sie auf **PIR-Einstellungen**.
3. Tippen Sie auf den Schalter neben **PIR-Schalter**, um den Bewegungssensor ein- (Schalter rechts) oder auszuschalten (Schalter links).
4. Legen Sie über den Schieberegler die gewünschte Empfindlichkeit fest.

15. Alarmeinstellungen

15.1 Bewegungserkennungsalarm konfigurieren

1. Tippen Sie auf der Steuerseite oben rechts neben dem Namen Ihrer Überwachungskamera auf die drei Punkte.
2. Tippen Sie auf **Alarmeinstellungen**.
3. Tippen Sie auf den Schalter neben **Bewegungserkennungsalarm**, um den Bewegungssensor ein- (Schalter rechts) oder auszuschalten (Schalter links).
4. Tippen Sie auf **Empfindlichkeit**, um die Empfindlichkeit in drei Stufen festzulegen.
5. Tippen Sie auf den Schalter neben **Aktivitätsbereich**, um einen Bereich festzulegen, der für die Bewegungserkennung berücksichtigt werden soll.
6. Legen Sie den Aktivitätsbereich fest, indem Sie den roten Rahmen auf die gewünschte Größe und den Bildausschnitt ziehen. Tippen Sie auf **Speichern**, um die Einstellung zu sichern.

15.2 Zeitplan erstellen

1. Tippen Sie auf **Zeitplan**.
2. Tippen Sie auf **Hinzufügen** oder tippen Sie auf einen Termin, den Sie bearbeiten möchten.

3. Stellen Sie über die Scrollräder die gewünschte Uhrzeit ein, zu der der Bewegungserkennungsalarm aktiviert oder deaktiviert werden soll.
4. Tippen Sie auf **Wiederholen**.

HINWEIS:

Falls es sich um einen einmaligen Zeitplan handeln sollte, springen Sie direkt zu Schritt 6.

5. Tippen Sie auf die Wochentage, an denen der Zeitplan gültig sein soll, um sie zu markieren. Tippen Sie dann oben auf den Pfeil nach links.

HINWEIS:

Heben Sie Markierungen auf, indem Sie erneut auf den entsprechenden Wochentag tippen.

6. Legen Sie fest, ob der Bewegungserkennungsalarm zu der eingestellten Uhrzeit ein- oder ausgeschaltet werden soll.
7. Schließen Sie die Zeitplanerstellung ab, indem Sie oben rechts auf **Speichern** tippen.
8. Der Zeitplan wird nun in der Zeitplan-Liste aufgeführt. Er ist automatisch aktiviert (Schalter rechts).

HINWEIS:

*Sie können den Zeitplan zusätzlich mit **Anmerkungen** und einer **Ausführungsmeldung** versehen. Tippen Sie hierzu auf die entsprechenden Menüpunkte bzw. Schaltflächen.*

15.3 Zeitplan aktivieren / deaktivieren

1. Rufen Sie die Zeitplanliste auf, indem Sie in der Alarmeinstellung auf **Zeitplan** tippen.
2. Tippen Sie auf den Schalter neben dem gewünschten Zeitplan, um diesen ein- (Schalter rechts) oder auszuschalten (Schalter links).

15.4 Zeitplan löschen

1. Rufen Sie die Zeitplanliste auf, indem Sie in der Alarmsteuerung auf **Zeitplan** tippen.
2. Tippen Sie auf den gewünschten Zeitplan, bis ein Hinweisfeld eingeblendet wird (Android) bzw. wischen Sie nach links (iOS).
3. Tippen Sie im Hinweisfeld auf OK (Android) bzw. Löschen (iOS). Der Zeitplan wird aus der Liste gelöscht.

16. Überwachungskamera-Zugriff per Internet-Browser

HINWEIS:

Der Zugriff auf die Überwachungskamera über Internet per Browser ist erst möglich, nachdem sie erfolgreich in der App eingebunden wurde.

1. Öffnen Sie die folgende Internetseite: https://ipc-eu.ismartlife.me/login
2. Öffnen Sie die App ELESION und tippen Sie dann in der unteren Leiste auf Profil.
3. Tippen Sie auf das Scan-Symbol und erteilen Sie ggf. geforderte Berechtigungen, um die Kamera Ihres Mobilgerätes für den Scan verwenden zu können.
4. Scannen Sie den QR-Code auf der Internetseite, die Sie in Schritt 1 aufgerufen haben und tippen Sie in der App auf **Login bestätigen**, um die Anmeldung zu bestätigen.

17. Web-Steuerseite der Überwachungskamera

1. Spracheinstellung
2. Namen der ELESION-Umgebung
3. Ausloggen
4. In der App eingerichtetes Profilbild
5. App-Geräteliste
6. Kamerabild
7. Ein-/Aus-Schalter für Kamera
8. Gegensprechfunktion aktivieren (erfordert Zugriffsberechtigung)
9. Live-View
10. Cloud-Service (sofern erworben)
11. Lautstärkeregelung
12. Mehrfachbild-Umschaltung
13. Vollbild-Umschaltung

18. Einstellungen

1. Öffnen Sie die Steuerseite Ihrer Kamera. Tippen Sie auf die drei Punkte neben dem Namen Ihrer Kamera. Sie gelangen zur Geräte-Einstellungsseite.
2. Folgende Optionen stehen Ihnen im Einstellungs-Menü zur Verfügung:

Name des Gerätes	Symbol	Geräte-Symbol bearbeiten
	Name	Namen der Kamera bearbeiten
	Standort	Wählen Sie aus, an welchem Ort sich die Kamera befindet
Information des Geräts		Geräte-spezifische Informationen
Sofortige Szene und Automatisierung		Zeigt verknüpfte Geräte und Aktionen
Grundfunktionseinstellungen		Statusanzeige ein / aus Bild-Flip ein / aus (Bild um 180° drehen) Zeit-Wasserzeichen ein / aus Audio-Modus (Einweg / Gegensprechen)
Infrarot-Nachtsichtfunktion		Automatisch Aus Ein
Alarmeinstellungen		Bewegungserkennungsalarm ein/aus Empfindlichkeit einstellen Aktivitätsbereich ein/aus Überwachungsbereich einstellen Zeitplan einstellen
PIR-Einstellungen		PIR-Bewegungssensor ein / aus Empfindlichkeit einstellen
SD-Karte-Einstellungen (nur bei eingelegter SD-Karte)		Übersicht über Gesamtkapazität, den verwendeten und verbleibenden Speicher Speicherkarte formatieren
Aufnahmeeinstellungen (nur bei eingelegter SD-Karte)		SD-Karten-Aufnahmeschalter Aufnahmemodus Zeitplan für Aufnahmen
Mehrwertdienst(e) kaufen		Kostenpflichtigen Cloud-Speicherplatz für Ihre Video-Aufnahmen erwerben
Offline-Meldung		Einstellen, ob Sie eine Meldung erhalten, wenn die Kamera länger als 30 Minuten offline war
FAQ & Rückmeldung		Erhalten Sie schnelle Hilfe auf häufige Fragen und senden Sie Feedback an den Ersteller der App
Gerät teilen		Geben Sie den Zugriff auf die Steuerung für andere Nutzer frei
Zum Startbildschirm hinzufügen		Fügen Sie dem Startbildschirm Ihres Smartphones eine Direkt-Verknüpfung zur Steuerseite der Kamera hinzu

Firmware-Update	Einstellen, ob das Gerät automatisch aktualisiert werden soll / Versions-Information
Das Gerät entfernen	Entfernen Sie die Kamera aus der App

Überwachungskamera zurücksetzen

Drücken und halten Sie die Reset-Taste für ca. 5 Sekunden gedrückt. Das Gerät ist nun auf zurückgesetzt und kann neu gekoppelt werden.

Datenschutz

Bevor Sie das Gerät an Dritte weitergeben, zur Reparatur schicken oder zurückgeben, beachten Sie bitte folgende Punkte:

- Löschen Sie alle Daten.
- Entfernen Sie das Gerät aus der App.

Eine Erklärung, weshalb bestimmte Personendaten zur Registrierung bzw. bestimmte Freigaben zur Verwendung benötigt werden, erhalten Sie in der App.

Technische Daten

Stromversorgung		100 – 240 V AC, 50/60 Hz 0,5 A
Leistungsaufnahme		Max. 18 Watt
WLAN	Standard	802.11 b/g/n (2,4 GHz)
	Band	2,4 GHz
	Funkfrequenz	2,412 – 2,472 GHz
	max. Sendeleistung	18 dBm
Auflösung		2304 x 1296 Pixel (2K)
Bildwinkel		114° horizontal
Brennweite		3,2 mm
Speicher		microSD(HC/XC)-Karte bis 128 GB
LED		12 Watt
Leuchte		Max. 1000 Lumen (dimmbar) / 3000 K
PIR-Sensor		Max. 10 m Reichweite
Sirene		110 dB
Umgebungstemperatur		-20 bis +50 °C
Schutzklasse	⧈	Schutz durch doppelte oder verstärkte Isolierung
Schutzart	IP65	Schutz gegen Strahlwasser (Düse) aus beliebigem Winkel
Maße		243 x 67 x 63 mm
Gewicht		580 g

GPL-Lizenztext

Wir senden Ihnen auf Anforderung (gerne unter opensource@pearl.de) den Source Code auch auf einem handelsüblichen Datenträger, dessen Herstellungskosten wir im Gegenzug geltend machen. Den vollständigen Lizenztext ersehen Sie nachfolgend. Näheres, insbesondere auch dazu, warum es keine offizielle deutsche Übersetzung der Lizenzbedingungen gibt, erfahren Sie unter http://www.gnu.org/ licenses/gpl-2.0.html. Da es sich um freie Software handelt, schließen die Entwickler dieser Software die Haftung, soweit gesetzlich zulässig, aus. Bitte beachten Sie, dass die Gewährleistung für die Hardware davon natürlich nicht betroffen ist und in vollem Umfang besteht. Weitere Fragen beantworten wir Ihnen gerne unter opensource@pearl.de.

GNU GENERAL PUBLIC LICENSE
Version 2, June 1991

Copyright (C) 1989, 1991 Free Software Foundation, Inc.,
51 Franklin Street, Fifth Floor, Boston, MA 02110-1301 USA
Everyone is permitted to copy and distribute verbatim copies
of this license document, but changing it is not allowed.

Preamble

The licenses for most software are designed to take away your
freedom to share and change it. By contrast, the GNU General Public License is intended to guarantee your freedom to share and change free software--to make sure the software is free for all its users. This General Public License applies to most of the Free Software Foundation's software and to any other program whose authors commit to using it. (Some other Free Software Foundation software is covered by the GNU Lesser General Public License instead.) You can apply it to your programs, too.

When we speak of free software, we are referring to freedom, not price. Our General Public Licenses are designed to make sure that you have the freedom to distribute copies of free software (and charge for this service if you wish), that you receive source code or can get it if you want it, that you can change the software or use pieces of it in new free programs; and that you know you can do these things.

To protect your rights, we need to make restrictions that forbid anyone to deny you these rights or to ask you to surrender the rights. These restrictions translate to certain responsibilities for you if you distribute copies of the software, or if you modify it.

For example, if you distribute copies of such a program, whether gratis or for a fee, you must give the recipients all the rights that you have. You must make sure that they, too, receive or can get the source code. And you must show them these terms so they know their rights.

We protect your rights with two steps: (1) copyright the software, and (2) offer you this license which gives you legal permission to copy, distribute and/or modify the software.

Also, for each author's protection and ours, we want to make certain that everyone understands that there is no warranty for this free software. If the software is modified by someone else and passed on, we want its recipients to know that what they have is not the original, so that any problems introduced by others will not reflect on the original authors' reputations.

Finally, any free program is threatened constantly by software patents. We wish to avoid the danger that redistributors of a free program will individually obtain patent licenses, in effect making the program proprietary. To prevent this, we have made it clear that any patent must be licensed for everyone's free use or not licensed at all.

The precise terms and conditions for copying, distribution and
modification follow.

GNU GENERAL PUBLIC LICENSE
TERMS AND CONDITIONS FOR COPYING, DISTRIBUTION AND MODIFICATION

0. This License applies to any program or other work which contains a notice placed by the copyright holder saying it may be distributed under the terms of this General Public License. The "Program", below, refers to any such program or work, and a "work based on the Program" means either the Program or any derivative work under copyright law: that is to say, a work containing the Program or a portion of it, either verbatim or with modifications and/or translated into another language. (Hereinafter, translation is included without limitation in the term "modification".) Each licensee is addressed as "you".

Activities other than copying, distribution and modification are not covered by this License; they are outside its scope. The act of running the Program is not restricted, and the output from the Program is covered only if its contents constitute a work based on the Program (independent of having been made by running the Program). Whether that is true depends on what the Program does.

1. You may copy and distribute verbatim copies of the Program's source code as you receive it, in any medium, provided that you conspicuously and appropriately publish on each copy an appropriate copyright notice and disclaimer of warranty; keep intact all the notices that refer to this License and to the absence of any warranty; and give any other recipients of the Program a copy of this License along with the Program.
You may charge a fee for the physical act of transferring a copy, and you may at your option offer warranty protection in exchange for a fee.

2. You may modify your copy or copies of the Program or any portion of it, thus forming a work based on the Program, and copy and distribute such modifications or work under the terms of Section 1 above, provided that you also meet all of these conditions:

a) You must cause the modified files to carry prominent notices stating that you changed the files and the date of any change.

b) You must cause any work that you distribute or publish, that in whole or in part contains or is derived from the Program or any part thereof, to be licensed as a whole at no charge to all third parties under the terms of this License.

c) If the modified program normally reads commands interactively when run, you must cause it, when started running for such interactive use in the most ordinary way, to print or display an announcement including an appropriate copyright notice and a notice that there is no warranty (or else, saying that you provide a warranty) and that users may redistribute the program under these conditions, and telling the user how to view a copy of this License. (Exception: if the Program itself is interactive but does not normally print such an announcement, your work based on the Program is not required to print an announcement.)

These requirements apply to the modified work as a whole. If identifiable sections of that work are not derived from the Program, and can be reasonably considered independent and separate works in themselves, then this License, and its terms, do not apply to those sections when you distribute them as separate works. But when you distribute the same sections as part of a whole which is a work based on the Program, the distribution of the whole must be on the terms of this License, whose permissions for other licensees extend to the entire whole, and thus to each and every part regardless of who wrote it.

Thus, it is not the intent of this section to claim rights or contest your rights to work written entirely by you; rather, the intent is to exercise the right to control the distribution of derivative or collective works based on the Program.

In addition, mere aggregation of another work not based on the Program with the Program (or with a work based on the Program) on a volume of a storage or distribution medium does not bring the other work under the scope of this License.

3. You may copy and distribute the Program (or a work based on it, under Section 2) in object code or executable form under the terms of Sections 1 and 2 above provided that you also do one of the following:

a) Accompany it with the complete corresponding machine-readable source code, which must be distributed under the terms of Sections 1 and 2 above on a medium customarily used for software interchange; or,

b) Accompany it with a written offer, valid for at least three years, to give any third party, for a charge no more than your cost of physically performing source distribution, a complete machine-readable copy of the corresponding source code, to be distributed under the terms of Sections 1 and 2 above on a medium customarily used for software interchange; or,

c) Accompany it with the information you received as to the offer to distribute corresponding source code. (This alternative is allowed only for noncommercial distribution and only if you received the program in object code or executable form with such an offer, in accord with Subsection b above.)

The source code for a work means the preferred form of the work for making modifications to it. For an executable work, complete source code means all the source code for all modules it contains, plus any associated interface definition files, plus the scripts used to control compilation and installation of the executable. However, as a special exception, the source code distributed need not include anything that is normally distributed (in either source or binary form) with the major components (compiler, kernel, and so on) of the operating system on which the executable runs, unless that component itself accompanies the executable.

If distribution of executable or object code is made by offering access to copy from a designated place, then offering equivalent access to copy the source code from the same place counts as distribution of the source code, even though third parties are not compelled to copy the source along with the object code.

4. You may not copy, modify, sublicense, or distribute the Program except as expressly provided under this License. Any attempt otherwise to copy, modify, sublicense or distribute the Program is void, and will automatically terminate your rights under this License. However, parties who have received copies, or rights, from you under this License will not have their licenses terminated so long as such parties remain in full compliance.

5. You are not required to accept this License, since you have not signed it. However, nothing else grants you permission to modify or distribute the Program or its derivative works. These actions are prohibited by law if you do not accept this License. Therefore, by modifying or distributing the Program (or any work based on the Program), you indicate your acceptance of this License to do so, and all its terms and conditions for copying, distributing or modifying the Program or works based on it.

6. Each time you redistribute the Program (or any work based on the Program), the recipient automatically receives a license from the original licensor to copy, distribute or modify the Program subject to these terms and conditions. You may not impose any further restrictions on the recipients' exercise of the rights granted herein. You are not responsible for enforcing compliance by third parties to this License.

7. If, as a consequence of a court judgment or allegation of patent infringement or for any other reason (not limited to patent issues), conditions are imposed on you (whether by court order, agreement or otherwise) that contradict the conditions of this License, they do not excuse you from the conditions of this License. If you cannot distribute so as to satisfy simultaneously your obligations under this License and any other pertinent obligations, then as a consequence you may not distribute the Program at all. For example, if a patent license would not permit royalty-free redistribution of the Program by all those who receive copies directly or indirectly through you, then the only way you could satisfy both it and this License would be to refrain entirely from distribution of the Program.

If any portion of this section is held invalid or unenforceable under any particular circumstance, the balance of the section is intended to apply and the section as a whole is intended to apply in other circumstances.

It is not the purpose of this section to induce you to infringe any patents or other property right claims or to contest validity of any such claims; this section has the sole purpose of protecting the integrity of the free software distribution system, which is implemented by public license practices. Many people have made generous contributions to the wide range of software distributed through that system in reliance on consistent application of that system; it is up to the author/donor to decide if he or she is willing to distribute software through any other system and a licensee cannot impose that choice.

This section is intended to make thoroughly clear what is believed to be a consequence of the rest of this License.

8. If the distribution and/or use of the Program is restricted in certain countries either by patents or by copyrighted interfaces, the original copyright holder who places the Program under this License may add an explicit geographical distribution limitation excluding those countries, so that distribution is permitted only in or among countries not thus excluded. In such case, this License incorporates the limitation as if written in the body of this License.

9. The Free Software Foundation may publish revised and/or new versions of the General Public License from time to time. Such new versions will be similar in spirit to the present version, but may differ in detail to address new problems or concerns.

Each version is given a distinguishing version number. If the Program specifies a version number of this License which applies to it and "any later version", you have the option of following the terms and conditions either of that version or of any later version published by the Free Software Foundation. If the Program does not specify a version number of this License, you may choose any version ever published by the Free Software Foundation.

10. If you wish to incorporate parts of the Program into other free programs whose distribution conditions are different, write to the author to ask for permission. For software which is copyrighted by the Free Software Foundation, write to the Free Software Foundation; we sometimes make exceptions for this. Our decision will be guided by the two goals of preserving the free status of all derivatives of our free software and of promoting the sharing and reuse of software generally.

NO WARRANTY

11. BECAUSE THE PROGRAM IS LICENSED FREE OF CHARGE, THERE IS NO WARRANTY FOR THE PROGRAM, TO THE EXTENT PERMITTED BY APPLICABLE LAW. EXCEPT WHEN OTHERWISE STATED IN WRITING THE COPYRIGHT HOLDERS AND/OR OTHER PARTIES PROVIDE THE PROGRAM "AS IS" WITHOUT WARRANTY OF ANY KIND, EITHER EXPRESSED OR IMPLIED, INCLUDING, BUT NOT LIMITED TO, THE IMPLIED WARRANTIES OF MERCHANTABILITY AND FITNESS FOR A PARTICULAR PURPOSE. THE ENTIRE RISK AS TO THE QUALITY AND PERFORMANCE OF THE PROGRAM IS WITH YOU. SHOULD THE PROGRAM PROVE DEFECTIVE, YOU ASSUME THE COST OF ALL NECESSARY SERVICING, REPAIR OR CORRECTION.

12. IN NO EVENT UNLESS REQUIRED BY APPLICABLE LAW OR AGREED TO IN WRITING WILL ANY COPYRIGHT HOLDER, OR ANY OTHER PARTY WHO MAY MODIFY AND/OR REDISTRIBUTE THE PROGRAM AS PERMITTED ABOVE, BE LIABLE TO YOU FOR DAMAGES, INCLUDING ANY GENERAL, SPECIAL, INCIDENTAL OR CONSEQUENTIAL DAMAGES ARISING OUT OF THE USE OR INABILITY TO USE THE PROGRAM (INCLUDING BUT NOT LIMITED TO LOSS OF DATA OR DATA BEING RENDERED INACCURATE OR LOSSES SUSTAINED BY YOU OR THIRD PARTIES OR A FAILURE OF THE PROGRAM TO OPERATE WITH ANY OTHER PROGRAMS), EVEN IF SUCH HOLDER OR OTHER PARTY HAS BEEN ADVISED OF THE POSSIBILITY OF SUCH DAMAGES.

END OF TERMS AND CONDITIONS

How to Apply These Terms to Your New Programs

If you develop a new program, and you want it to be of the greatest possible use to the public, the best way to achieve this is to make it free software which everyone can redistribute and change under these terms.

To do so, attach the following notices to the program. It is safest to attach them to the start of each source file to most effectively convey the exclusion of warranty; and each file should have at least the "copyright" line and a pointer to where the full notice is found.

<one line to give the program's name and a brief idea of what it does.>
Copyright (C) <year> <name of author>

This program is free software; you can redistribute it and/or modify it under the terms of the GNU General Public License as published by the Free Software Foundation; either version 2 of the License, or (at your option) any later version.

This program is distributed in the hope that it will be useful, but WITHOUT ANY WARRANTY; without even the implied warranty of MERCHANTABILITY or FITNESS FOR A PARTICULAR PURPOSE. See the GNU General Public License for more details.

You should have received a copy of the GNU General Public License along with this program; if not, write to the Free Software Foundation, Inc., 51 Franklin Street, Fifth Floor, Boston, MA 02110-1301 USA.

Also add information on how to contact you by electronic and paper mail.

If the program is interactive, make it output a short notice like this when it starts in an interactive mode:

Gnomovision version 69, Copyright (C) year name of author Gnomovision comes with ABSOLUTELY NO WARRANTY; for details type `show w'. This is free software, and you are welcome to redistribute it under certain conditions; type `show c' for details.

The hypothetical commands `show w' and `show c' should show the appropriate parts of the General Public License. Of course, the commands you use may be called something other than `show w' and `show c'; they could even be mouse-clicks or menu items--whatever suits your program.

You should also get your employer (if you work as a programmer) or your school, if any, to sign a "copyright disclaimer" for the program, if necessary. Here is a sample; alter the names:

Yoyodyne, Inc., hereby disclaims all copyright interest in the program `Gnomovision' (which makes passes at compilers) written by James Hacker.

<signature of Ty Coon>, 1 April 1989
Ty Coon, President of Vice

This General Public License does not permit incorporating your program into proprietary programs. If your program is a subroutine library, you may consider it more useful to permit linking proprietary applications with the library. If this is what you want to do, use the GNU Lesser General Public License instead of this License.

Kundenservice:

DE: +49(0)7631–360–350

CH: +41(0)848–223–300

FR: +33(0)388–580–202

PEARL GmbH | PEARL-Straße 1–3 | D-79426 Buggingen

© REV1 – 29.07.2022 – AS//MF

FR

Applique murale LED d'extérieur et caméra de surveillance connectée 2K

VisorTech®

ZX-5318-675
ZX-5319-675

Table des matières

Votre nouvelle caméra de surveillance connectée avec lampe....4
Contenu....4
Variantes du produit....4

Consignes préalables....5
Consignes de sécurité....5
Consignes importantes concernant le traitement des déchets....7
Déclaration de conformité....7

Description du produit....8
LED de statut et significations....8

Mise en marche....9
1. Montage du support mural....9
2. Insérer une carte mémoire....10
3. Alimentation....10

Application....11
1. Installer l'application....11
2. Connexion avec l'application....12
3. Page de commande de la caméra connectée avec lampe LED....13
4. Options de contrôle de la caméra....14
5. Visionner l'image de la caméra....14
6. Pivoter l'image de la caméra (format Paysage)....14
7. Prendre des photos....14
8. Enregistrer des vidéos....15
9. Visionner et supprimer des photos et vidéos....15
10. Visionner les enregistrements de la carte mémoire....15
11. Contrôle de la lumière....16
11.1. Varier l'intensité de la lumière....16
11.2. Allumer/Éteindre manuellement la lumière....16
11.3. Régler la temporisation....16
11.4. Créer un programme....16
11.5. Activer/Désactiver un programme....17
11.6. Supprimer un programme....17
12. Activer/Désactiver la transmission audio....17

13. Réglages de la vision nocturne 17
14. Réglages du capteur de mouvement PIR 17
15. Réglages de l'alarme 18
15.1 Configurer l'alarme de détection de mouvement 18
15.2 Créer un programme 18
15.3 Activer/Désactiver un programme 18
15.4 Supprimer un programme 19
16. Accès la caméra de surveillance par navigateur Internet 20
17. Page de commande web de la caméra de surveillance 20
18. Réglages 21

Réinitialiser la caméra de surveillance 22

Protection des données 22

Caractéristiques techniques 23

Votre nouvelle caméra de surveillance connectée avec lampe

Chère cliente, cher client,

Nous vous remercions d'avoir choisi cette caméra de surveillance connectée avec applique murale d'extérieur. Grâce à elle, vous pouvez surveiller votre maison depuis le monde entier. De plus, vous apportez un brin de lumière dans l'entrée de la maison lorsqu'il fait nuit.

Afin d'utiliser au mieux votre nouveau produit, veuillez lire attentivement ce mode d'emploi et respecter les consignes et astuces suivantes.

Contenu

- Caméra de surveillance
- Câble d'alimentation (3 m)
- Support mural
- Clé mâle à six pans
- Matériel de montage (vis / chevilles)
- Mode d'emploi

Accessoire requis (disponible séparément sur www.pearl.fr) :
- Carte MicroSD(HC/XC) (max. 128 Go)

Variantes du produit

- ZX5318 : Applique murale LED d'extérieur et caméra de surveillance connectée 2K, coloris noir
- ZX5319 : Applique murale LED d'extérieur et caméra de surveillance connectée 2K, coloris blanc

Application recommandée :

L'utilisation du produit requiert une application capable d'établir une connexion entre votre caméra de surveillance et votre appareil mobile. Votre caméra est compatible avec les applications **ELESION**, **Tuya Smart** et **Smart Life**. Nous recommandons l'application gratuite **ELESION.**

ELESION :

*Scannez le code QR pour accéder à une vue d'ensemble des autres produits **ELESION**.*

Consignes préalables

Consignes de sécurité

- Ce mode d'emploi vous permet de vous familiariser avec le fonctionnement du produit. Conservez précieusement ce mode d'emploi afin de pouvoir le consulter en cas de besoin. Transmettez-le le cas échéant à l'utilisateur suivant.
- Pour connaître les conditions de garantie, veuillez contacter votre revendeur. Veuillez également tenir compte des conditions générales de vente !
- Veillez à utiliser le produit uniquement comme indiqué dans la notice. Une mauvaise utilisation peut endommager le produit ou son environnement.
- Respectez les consignes de sécurité pendant l'utilisation.
- N'utilisez pas l'appareil à d'autres fins que celle pour laquelle il est conçu.
- Avant chaque utilisation, vérifiez que ni l'appareil, ni ses accessoires, ni son câble d'alimentation ne sont endommagés. N'utilisez pas l'appareil s'il présente des traces visibles d'endommagement.
- N'utilisez le produit qu'avec une prise secteur domestique. Vérifiez que la tension secteur indiquée sur la plaque signalétique correspond à celle de votre alimentation secteur.
- Veillez à ne pas pincer le câble d'alimentation. Ne l'exposez pas à des bords tranchants ou à des surfaces chaudes. N'utilisez pas le câble d'alimentation pour transporter l'appareil.
- Cet appareil n'est pas conçu pour être utilisé par des personnes (y compris les enfants) dont les capacités physiques, sensorielles ou mentales sont réduites, ou des personnes dénuées d'expérience ou de connaissance, sauf si elles ont pu bénéficier, par l'intermédiaire d'une personne responsable de leur sécurité, d'une surveillance ou d'instructions préalables concernant l'utilisation de l'appareil.
- Si le câble d'alimentation est endommagé, il doit être remplacé par le fabricant, son service après-vente ou des personnes de qualification similaire afin d'éviter tout danger. N'utilisez pas l'appareil tant que la réparation n‘a pas été effectuée.
- Débranchez la fiche d'alimentation de l'appareil : après chaque utilisation, avant de nettoyer l'appareil, et en cas de dysfonctionnement pendant l'utilisation.
- Ne débranchez jamais la fiche avec des mains mouillées ou en tirant sur le câble.
- Cet appareil est conçu pour un usage domestique ou similaire uniquement. Cet appareil ne convient pas pour un usage industriel.
- Veillez à ce que l'appareil soit placé de façon stable et que le câble ne constitue pas un obstacle sur lequel on pourrait trébucher.
- Veillez à ce que le produit soit alimenté par une prise facilement accessible afin de pouvoir débrancher l'appareil rapidement en cas d'urgence.
- N'utilisez jamais l'appareil s'il présente un dysfonctionnement, s'il a été plongé dans l'eau, s'il est tombé ou a été endommagé d'une autre manière.
- Le démontage ou la modification du produit affecte sa sécurité. Attention, risque de blessure !
- Toute modification ou réparation de l'appareil ou de ses accessoires doit être effectuée exclusivement par le fabricant ou par un spécialiste dûment autorisé.
- N'ouvrez pas le produit vous-même. Ne tentez jamais de réparer vous-même le produit !

- Manipulez le produit avec précaution. Un coup, un choc, ou une chute, même de faible hauteur, peut l'endommager.
- Ne plongez jamais l'appareil dans l'eau ni dans aucun autre liquide.
- Respectez la législation locale concernant les libertés individuelles et le droit à l'image. La législation française interdit de filmer, enregistrer ou photographier des personnes à leur insu. Elle requiert également l'autorisation des personnes concernées avant toute utilisation et/ou diffusion d'enregistrements audio, photo ou vidéo. Avant d'installer une caméra de surveillance (notamment une caméra discrète) à votre domicile, si des salariés y travaillent, la loi française actuelle vous oblige à faire une déclaration à la CNIL et à en informer le(s) salarié(s) par écrit. Vous trouverez des informations plus détaillées sur le site de la CNIL (www.cnil.fr).
- Conservez le produit hors de la portée et de la vue des enfants.
- Ne regardez jamais directement le rayon lumineux de la lampe.
- Ne pointez pas la lampe directement dans les yeux d'une personne ou d'un animal.
- Aucune garantie ne pourra être appliquée en cas de mauvaise utilisation.
- Le fabricant décline toute responsabilité en cas de dégâts matériels ou dommages (physiques ou moraux) dus à une mauvaise utilisation et/ou au non-respect des consignes de sécurité.
- Sous réserve de modification et d’erreur !

Consignes importantes concernant le traitement des déchets

Cet appareil électronique ne doit **PAS** être jeté dans la poubelle de déchets ménagers. Pour l'enlèvement approprié des déchets, veuillez vous adresser aux points de ramassage publics de votre municipalité. Les détails concernant l'emplacement d'un tel point de ramassage et des éventuelles restrictions de quantité existantes par jour/mois/année, ainsi que sur des frais éventuels de collecte, sont disponibles dans votre municipalité.

Déclaration de conformité

La société PEARL GmbH déclare ces produits, ZX-5318 et ZX-5319, conformes aux directives actuelles suivantes du Parlement Européen : 2011/65/UE et 2015/863/UE, relatives à la limitation de l'utilisation de certaines substances dangereuses dans les équipements électriques et électroniques, 2014/30/UE, concernant la compatibilité électromagnétique, 2014/35/UE, concernant la mise à disposition sur le marché du matériel électrique destiné à être employé dans certaines limites de tension, et 2014/53/UE, concernant la mise à disposition sur le marché d'équipements radioélectriques.

Service Qualité
Dipl.-Ing. (FH) Andreas Kurtasz

La déclaration de conformité complète du produit est disponible en téléchargement à l'adresse https://www.pearl.fr/support/notices ou sur simple demande par courriel à qualite@pearl.fr.

Description du produit

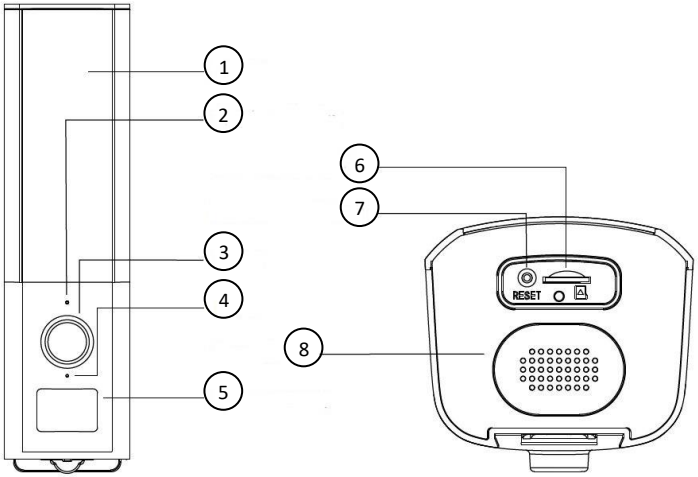

1. Lumière
2. LED de statut
3. Lentille de la caméra
4. Microphone
5. Capteur de mouvement PIR
6. Fente pour carte SD
7. Bouton Reset
8. Haut-parleur

LED de statut et significations

LED de statut	Signification
Voyant rouge continu	Le réseau ne fonctionne pas
Voyant rouge clignotant	En attente d'une connexion réseau
Voyant jaune clignotant	La connexion réseau s'établit
Voyant bleu clignotant	La caméra fonctionne correctement

Mise en marche

1. Montage du support mural

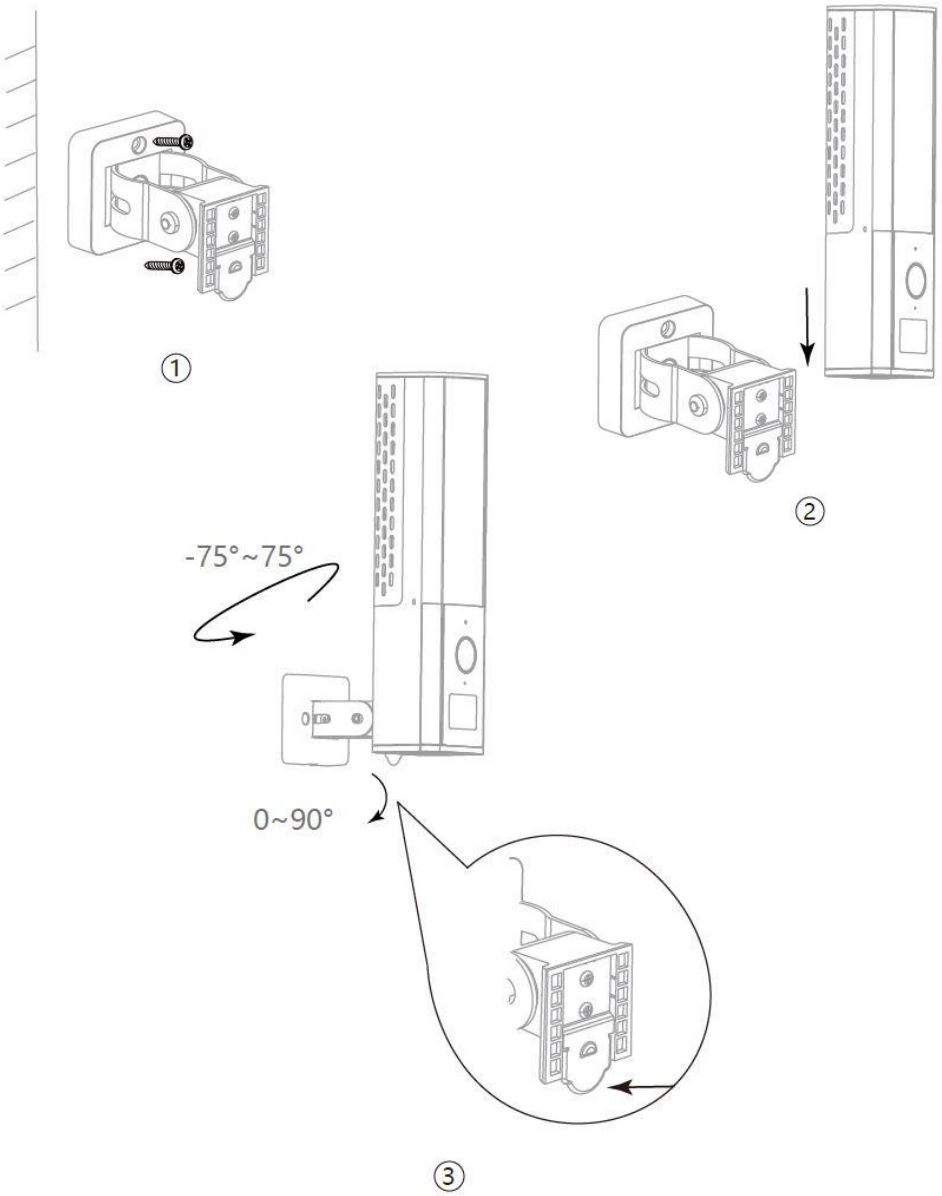

1. Déterminez l'emplacement approprié pour le montage de l'applique murale. Une prise de courant appropriée doit se trouver à proximité.
2. Utilisez le support mural comme gabarit et marquez les trous à percer. Pour vous aider, utilisez un niveau à bulle.

ATTENTION !

Assurez-vous qu'aucun câble ou conduit ne passe à l'endroit où vous avez choisi de percer. Cela pourrait causer des blessures physiques et/ou des dommages matériels !

3. Percez des trous aux endroits marqués.
4. Insérez les chevilles dans les trous percés.
5. Fixez le support au mur à l'aide de deux vis (1).
6. Faites glisser la caméra vers le bas pour que la caméra se verrouille dans le support (2).
7. Orientez la caméra horizontalement et verticalement (3).
8. Nous recommandons de régler la caméra horizontalement entre 0° et 150° et verticalement entre 15° et 20°.
9. Pour retirer la caméra du support, appuyez sur le ressort métallique dans la direction indiquée, puis faites glisser la caméra vers le haut pour la retirer.

NOTE :

Veuillez noter que le matériel de montage peut ne pas être adapté au matériau de l'emplacement auquel vous souhaitez fixer l'appareil. Vous trouverez un matériel de fixation approprié dans une quincaillerie ou un magasin d'outillage, par exemple.

2. Insérer une carte mémoire

- Insérez une carte SD dans la fente pour carte mémoire située sous la caméra.

3. Alimentation

1. Branchez la fiche d'alimentation de votre caméra à une prise de courant appropriée.
2. La LED de statut rouge commence à clignoter.

Application

1. Installer l'application

L'utilisation du produit par application requiert une application capable d'établir une connexion entre votre caméra et votre appareil mobile. Nous recommandons l'application gratuite **ELESION**.
Recherchez cette dernière dans Google Play Store (Android) ou dans l'App Store (iOS) ou scannez le code QR correspondant. Installez l'application sur votre appareil mobile.

Android

iOS

NOTE :

Si vous ne disposez pas encore d'un compte ELESION, créez-en un. L'inscription dans l'application s'effectue par adresse e-mail.

Vous trouverez une description détaillée de la procédure d'enregistrement ainsi qu'un aperçu de l'application sous l'adresse www.pearl.fr/support/notices. Dans le champ de recherche, saisissez simplement la référence de l'article : ZX5318 ou ZX5319.

2. Connexion avec l'application

NOTE :

La caméra ne peut être connectée qu'à un réseau 2,4 GHz. Les réseaux Internet sans fil 5 GHz sont généralement repérables grâce à la mention "5G" accolée au nom du réseau.

1. Connectez votre appareil mobile au même réseau Internet sans fil 2,4 GHz que celui auquel votre caméra doit être connectée.
2. Ouvrez l'application **ELESION** et connectez-vous.
3. Dans l'onglet **Ma famille**, appuyez ensuite sur **Ajouter un appareil** ou en haut à droite de l'écran sur le symbole +, puis sur **Ajouter un appareil**.
4. Dans la barre de menu de gauche, appuyez sur la catégorie **Caméras**.
5. Dans la barre de menu de droite, appuyez sur la sous-catégorie **Caméra**.
6. Appuyez sur le bouton Reset (7) et maintenez-le appuyé pendant environ 5 secondes. La LED de statut clignote ensuite en rouge.
7. Appuyez sur **Étape suivante**, puis sur **Suivant.**
8. Saisissez le mot de passe wifi du réseau Internet sans fil 2,4 GHz auquel votre caméra doit être connectée. Appuyez sur le symbole d'œil pour afficher ou masquer le mot de passe saisi.

NOTE :

Par défaut, le réseau Internet sans fil choisi correspond à celui auquel votre appareil mobile est connecté. Si votre caméra est connectée à un autre réseau Internet sans fil, appuyez sur la double-flèche située à côté du nom du réseau. Vous accédez alors aux réglages wifi de votre appareil mobile. Sélectionnez le réseau auquel vous souhaitez vous connecter. Revenez ensuite à l'application en appuyant sur la touche Retour, puis saisissez le mot de passe du réseau Internet sans fil requis.

9. Appuyez sur **Suivant**.
10. Placez l'écran de votre appareil mobile affichant le code QR à une distance de 15 - 20 cm par rapport à l'objectif de votre caméra.
11. Une fois la connexion établie, un signal sonore retentit via le haut-parleur. Confirmez l'avoir entendu en appuyant sur la touche **Signal sonore entendu** sur votre smartphone. La caméra est maintenant connectée.
12. Appuyez sur le symbole de crayon situé à côté de votre caméra, puis saisissez le nom de l'appareil souhaité. De cette manière, votre caméra sera clairement identifiable par la suite. Dans la fenêtre de saisie, appuyez sur **Enregistrer**.
13. Appuyez en haut de l'écran sur Terminer. La caméra est ajoutée à votre liste d'appareils. Vous accédez à la page de commande de l'appareil.

3. Page de commande de la caméra connectée avec lampe LED

1. Dans la liste des appareils (onglet Ma famille), appuyez sur votre caméra. La page de commande s'affiche.
2. Contrôlez la caméra en appuyant sur le symbole correspondant.

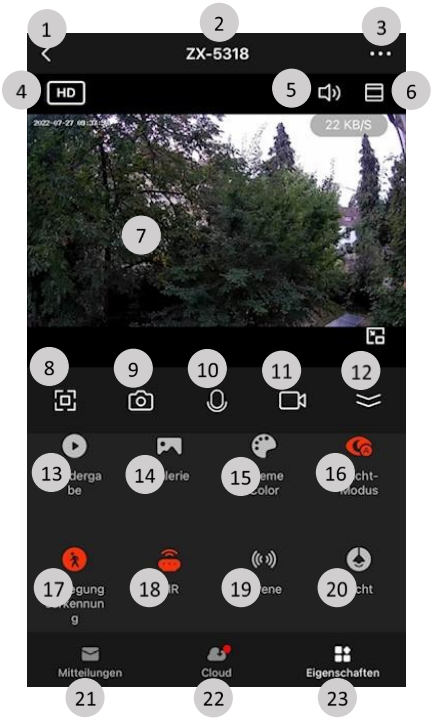

1. Retour à l'onglet Ma famille
2. Nom de l'appareil
3. Réglages de l'appareil
4. Résolution vidéo
5. Microphone (de la caméra) ON/OFF
6. Agrandissement d'une partie de l'image
7. Image de la caméra
8. Agrandir l'image (format Paysage)
9. Prendre une photo
10. Activer l'interphone
11. Enregistrer une vidéo
12. Dérouler/Masquer les options de contrôle
13. Lecture
14. Galerie photo et vidéo
15. Mode Sombre ON/OFF
16. Mode Nuit
17. Détection de mouvement
18. Capteur de mouvement PIR
19. Sirène
20. Lumière
21. Notifications du statut de l'appareil
22. Mémoire Cloud
23. Sélection des options de contrôle de la caméra

4. Options de contrôle de la caméra

- **Lecture :** Lecture des enregistrements de la caméra sur carte mémoire
- **Galerie :** Lecture des enregistrements photo et vidéo effectués par application
- **Couleur de thème :** Sélection de l'arrière-plan clair ou foncé de l'application (mode Sombre)
- **Mode Nuit :** Sélection pour activer/désactiver, basculer en mode Automatique
- **Détection de mouvement :** Activer/Désactiver la détection de mouvement
- **PIR :** Régler la sensibilité de la détection de mouvement ou activer la détection
- **Sirène :** Activer et désactiver l'alarme via la caméra
- **Lumière :** Allumer et éteindre la lumière, régler la durée d'éclairage en fonction de la détection de mouvement et régler le minuteur pour allumer et éteindre automatiquement la lampe
- **Modifier :** Personnaliser la présentation des options de contrôle

5. Visionner l'image de la caméra

1. Ouvrez l'application ELESION. Dans la liste des appareils (onglet Ma famille), appuyez sur le nom de votre caméra de surveillance.
2. Vous accédez à la page de commande de la caméra de surveillance. Dans la moitié supérieure de l'écran, vous pouvez d'ores et déjà visionner l'image en direct de la caméra.
3. Appuyez en haut à droite de l'écran sur le symbole d'agrandissement d'une partie de l'image pour afficher une partie de l'image en plein écran.
4. Faites glisser l'image à l'écran vers la droite ou la gauche pour visionner l'ensemble de l'image.
5. Appuyez à nouveau sur le symbole de section d'image situé en haut à droite pour revenir à la page de commande et réduire à nouveau l'aperçu.

6. Pivoter l'image de la caméra (format Paysage)

1. Si nécessaire, faites dérouler les options de contrôle (12).
2. Appuyez sur le symbole d'agrandissement de l'image (8).
3. Vous visionnez maintenant l'image complète au format Paysage.
4. Appuyez en haut à gauche de l'écran sur la flèche pour revenir à la page de commande et réduire à nouveau l'aperçu.

7. Prendre des photos

1. Sur la page de commande, appuyez sur le symbole d'enregistrement photo (9). Une photo est prise.
2. La photo prise est enregistrée dans votre galerie.

8. Enregistrer des vidéos

1. Sur la page de commande, appuyez sur le symbole d'enregistrement vidéo (11).
2. Si nécessaire, accordez les autorisations nécessaires.
3. Si nécessaire, appuyez à nouveau sur Enregistrer. Le symbole de vidéo devient rouge. Au-dessus de l'image de la caméra, vous pouvez visionner la durée de votre enregistrement.
4. Appuyez à nouveau sur le symbole d'enregistrement (11) pour arrêter l'enregistrement vidéo.
5. La vidéo enregistrée est sauvegardée dans votre galerie.

9. Visionner et supprimer des photos et vidéos

- Sur la page de commande, appuyez sur le symbole de galerie (14). Vous accédez à une liste de photos et vidéos enregistrées.
- Pour supprimer des photos ou des vidéos, appuyez sur **Sélectionner**. Appuyez maintenant sur une ou plusieurs photo(s) ou vidéo(s) que vous souhaitez supprimer. Appuyez sur le symbole de poubelle. Confirmez en appuyant sur **Supprimer**.
- Appuyez sur **Annuler** pour revenir à la page de commande.

10. Visionner les enregistrements de la carte mémoire

- Sur la page de commande, appuyez sur le symbole de lecture (13). Vous accédez à l'aperçu des vidéos enregistrées automatiquement par la caméra.

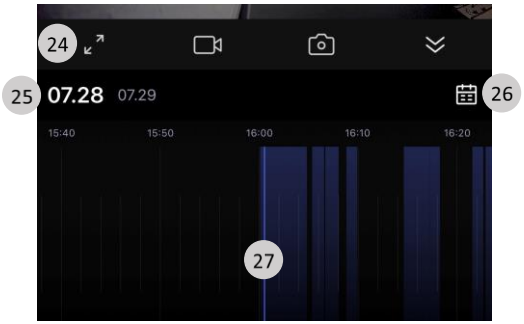

- Les dernières photos enregistrées sont automatiquement lues. Sur la frise chronologique (27), les durées d'enregistrement sont marquées par une barre bleue.
- Faites glisser votre doigt sur la frise chronologique pour basculer à d'autres vidéos du même jour.
- Appuyez sur la date (25) ou le symbole de calendrier (26) pour accéder aux enregistrements d'autres jours.
- Appuyez sur le symbole de plein écran (24) pour visionner les enregistrements en mode Plein écran.
- Appuyez en haut à gauche de l'écran sur la flèche pour revenir à la page de commande.

11. Contrôle de la lumière

- Sur la page de commande, appuyez sur le symbole de lumière (20).

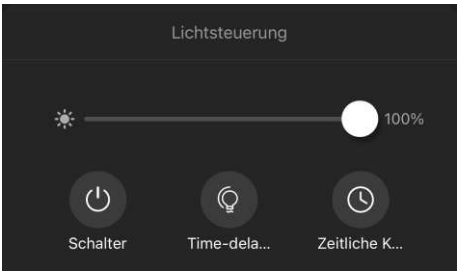

11.1. Varier l'intensité de la lumière

- Réglez la luminosité de votre choix par le biais du curseur.

11.2. Allumer/Éteindre manuellement la lumière

- Appuyez sur le symbole d'interrupteur pour allumer ou éteindre la lumière. Lorsque la lumière est allumée, l'interrupteur est illustré en vert.

11.3. Régler la temporisation

- Appuyez sur le symbole de temporisation. Réglez la temporisation souhaitée (en secondes) à l'aide du curseur.

11.4. Créer un programme

1. Sur la page de contrôle de la lumière, appuyez sur le symbole d'horloge.
2. Appuyez sur **Ajouter** ou appuyez sur un évènement que vous souhaitez modifier.
3. Utilisez la molette de défilement pour régler l'heure à laquelle votre lumière doit s'allumer ou s'éteindre.
4. Appuyez sur les jours de la semaine auxquels le programme doit être activé, afin de les mettre en évidence.

NOTE :

Retirez le marquage en appuyant à nouveau sur le jour correspondant.

5. Définissez si la lumière doit s'allumer ou s'éteindre à l'heure réglée.
6. Terminez les réglages du programme en appuyant en haut à droite de l'écran sur **Enregistrer**.
7. Le programme est ajouté à la liste des programmes. Il est automatiquement activé (curseur glissé à droite).

NOTE :

*Vous pouvez ajouter des **annotations** et un **message d'exécution** au minuteur. Pour cela, appuyez sur les éléments de menu ou les touches correspondantes.*

11.5. Activer/Désactiver un programme

1. Accédez à la liste des programmes en appuyant sur le symbole d'horloge, sur la page de contrôle de la lumière.
2. Appuyez sur le curseur situé à côté du programme souhaité pour l'activer (curseur à droite) ou le désactiver (curseur à gauche).

11.6. Supprimer un programme

1. Accédez à la liste des programmes en appuyant sur le symbole d'horloge, sur la page de contrôle de la lumière.
2. Appuyez sur le programme souhaité jusqu'à ce qu'une fenêtre de dialogue s'affiche (Android), ou faites glisser le programme vers la gauche (iOS).
3. Dans la fenêtre de dialogue, appuyez sur **Confirmer** (Android) ou **Supprimer** (iOS). Le programme est supprimé de la liste.

12. Activer/Désactiver la transmission audio

1. Sur la page de commande, appuyez sur le symbole de haut-parleur (5) situé au-dessus de l'image de la caméra. Vous pouvez maintenant entendre les bruits à proximité de la caméra sur votre smartphone.
2. Appuyez à nouveau sur le symbole de haut-parleur pour interrompre la transmission audio.

13. Réglages de la vision nocturne

Vous pouvez activer/désactiver la fonction Vision nocturne, ou bien la régler de manière à ce que la vision nocturne s'active automatiquement dans l'obscurité. L'activation automatique est réglée par défaut.

1. Sur la page de commande, appuyez en haut à droite de l'écran sur les trois points situés à côté du nom de votre caméra de surveillance.
2. Appuyez sur **Fonction Vision Nocturne infrarouge**.
3. Appuyez sur le réglage souhaité. Une coche affiche le réglage actuel.

14. Réglages du capteur de mouvement PIR

Vous pouvez activer ou désactiver le capteur de mouvement PIR et régler sa sensibilité.

1. Sur la page de commande, appuyez en haut à droite de l'écran sur les trois points situés à côté du nom de votre caméra de surveillance.
2. Appuyez sur **Réglages PIR**.
3. Appuyez sur le curseur situé à côté de **Interrupteur PIR** pour activer le capteur de mouvement (curseur à droite) ou le désactiver (curseur à gauche).
4. Définissez la sensibilité souhaitée à l'aide du curseur.

15. Réglages de l'alarme

15.1 Configurer l'alarme de détection de mouvement

1. Sur la page de commande, appuyez en haut à droite de l'écran sur les trois points situés à côté du nom de votre caméra de surveillance.
2. Appuyez sur **Réglages d'alarme**.
3. Appuyez sur le curseur situé à côté d'**Alarme de détection de mouvement** pour activer le capteur de mouvement (curseur à droite) ou le désactiver (curseur à gauche).
4. Appuyez sur **Sensibilité** pour définir la sensibilité parmi trois niveaux.
5. Appuyez sur le curseur situé à côté de **Zone d'activité** pour définir une zone à prendre en compte pour la détection de mouvement.
6. Définissez la zone d'activité en faisant glisser le cadre rouge jusqu'à la taille et la section d'image souhaitées. Appuyez sur **Enregistrer** pour enregistrer le réglage.

15.2 Créer un programme

1. Appuyez sur **Programme.**
2. Appuyez sur **Ajouter** ou appuyez sur un évènement que vous souhaitez modifier.
3. Utilisez la molette de défilement pour régler l'heure souhaitée à laquelle votre alarme de détection de mouvement doit s'activer ou se désactiver.
4. Appuyez sur **Répéter**.

NOTE :
S'il s'agit d'un programme ponctuel, passez directement à l'étape 6.

5. Appuyez sur les jours de la semaine auxquels le programme doit être activé, afin de les mettre en évidence. Appuyez sur la flèche orientée vers la gauche située en haut de l'écran.

NOTE :
Retirez le marquage en appuyant à nouveau sur le jour correspondant.

6. Définissez si l'alarme de détection de mouvement doit s'activer ou se désactiver à l'heure réglée.
7. Terminez les réglages du programme en appuyant en haut à droite de l'écran sur **Enregistrer**.
8. Le programme est ajouté à la liste des programmes. Il est automatiquement activé (curseur glissé à droite).

NOTE :
*Vous pouvez ajouter des **annotations** et un **message d'exécution** au programme. Pour cela, appuyez sur les éléments de menu ou les touches correspondantes.*

15.3 Activer/Désactiver un programme

1. Accédez à la liste des programmes en appuyant sur **Programme** dans les réglages d'alarme.
2. Appuyez sur le curseur situé à côté du programme souhaité pour l'activer (curseur à droite) ou le désactiver (curseur à gauche).

15.4 Supprimer un programme

1. Accédez à la liste des programmes en appuyant sur **Programme** sur la page de commande de l'alarme.
2. Appuyez sur le programme souhaité jusqu'à ce qu'une fenêtre de dialogue s'affiche (Android), ou faites glisser le programme vers la gauche (iOS).
3. Dans la fenêtre de dialogue, appuyez sur OK (Android) ou Supprimer (iOS). Le programme est supprimé de la liste.

16. Accès la caméra de surveillance par navigateur Internet

NOTE :

L'accès à la caméra de surveillance via un navigateur Internet n'est possible qu'une fois la connexion établie entre la caméra de surveillance et l'application.

1. Accédez à la page Internet suivante : https://ipc-eu.ismartlife.me/login.
2. Ouvrez l'application ELESION, puis appuyez ensuite sur Profil, dans la barre inférieure.
3. Appuyez sur le symbole de scan, puis accordez les autorisations requises pour pouvoir utiliser la caméra de votre appareil mobile pour le scan.
4. Scannez le code QR de la page Internet à laquelle vous avez accédé à l'étape 1, puis appuyez sur **Confirmer la connexion** dans l'application pour confirmer la connexion.

17. Page de commande web de la caméra de surveillance

1. Réglage de la langue
2. Nom de l'environnement ELESION
3. Déconnexion
4. Photo de profil configurée dans l'application
5. Liste des appareils de l'application
6. Image de la caméra
7. Interrupteur Marche/Arrêt pour caméra
8. Activer la fonction Interphone (autorisation d'accès requise)
9. Image en direct
10. Service Cloud (si acheté)
11. Réglage du volume
12. Commutation multi-écrans
13. Commutation plein écran

18. Réglages

1. Accédez à la page de commande de votre caméra. Appuyez sur les trois points situés à côté du nom de votre caméra. Vous accédez à la page de réglage de l'appareil.
2. Vous avez accès aux options suivantes dans le menu Réglages :

Nom de l'appareil	Symbole	Modifier le symbole de l'appareil
	Nom	Modifier le nom de la caméra
	Localisation	Sélectionner l'emplacement auquel se trouve la caméra
Informations sur l'appareil		Informations spécifiques sur l'appareil
Scénarios instantanés et automatisation		Indique les appareils connectés et les actions connectées
Réglages des fonctions de base		Voyant de statut ON/OFF Rotation de l'image ON/OFF (pour faire pivoter l'image à 180°) Filigranes temporels ON/OFF Mode Audio (unidirectionnel/interphone)
Fonction Vision nocturne infrarouge		Automatique Désactivée Activée
Réglages de l'alarme		Alarme de détection de mouvement ON/OFF Régler la sensibilité Zone d'activité ON/OFF Régler la zone de surveillance Créer un programme
Réglages PIR		Capteur de mouvement PIR ON/OFF Régler la sensibilité
Réglages de la carte SD (uniquement en cas de carte SD insérée)		Aperçu de la capacité totale et de la mémoire utilisée et restante Formater la carte mémoire
Réglages d'enregistrement (uniquement cas de carte SD insérée)		Interrupteur d'enregistrement sur carte SD Mode d'enregistrement Programme pour enregistrement
Acheter un/des service(s) à valeur ajouté		Acheter de l'espace de stockage Cloud payant pour vos enregistrements vidéo
Notification hors ligne		Définir si vous souhaitez recevoir une notification lorsque la caméra est hors ligne depuis plus de 30 minutes
FAQ & Feedback		Obtenir une assistance rapide sur les questions fréquemment posées et envoyer votre feedback au développeur de l'application
Partager un appareil		Autoriser un autre utilisateur à accéder à la caméra

Ajouter à l'écran d'accueil	Ajouter un lien direct à la page de commande de la caméra sur l'écran d'accueil de votre smartphone
Mise à jour du firmware	Définir si l'appareil doit automatiquement se mettre à jour / Informations sur la version de l'appareil
Supprimer l'appareil	Supprimer la caméra de l'application

Réinitialiser la caméra de surveillance

Appuyez sur le bouton Reset et maintenez-le appuyé pendant environ 5 secondes. L'appareil est maintenant réinitialisé et peut être à nouveau apparié.

Protection des données

Avant de transférer l'appareil à un tiers, de le faire réparer ou même de le renvoyer, tenez compte des points suivants :

- Supprimez toutes les données.
- Supprimez l'appareil de l'application.

L'application décrit les raisons pour lesquelles certaines données personnelles ou autorisations sont requises pour l'enregistrement.

Caractéristiques techniques

Alimentation		100 – 240 V AC, 50/60 Hz, 0,5 A
Puissance absorbée		Max. 18 W
Réseau Internet sans fil	Standard	802.11 b/g/n (2,4 GHz)
	Bande	2,4 GHz
	Fréquence radio	2,412 – 2,472 GHz
	Puissance d'émission max.	18 dBm
Résolution		2304 x 1296 px (2K)
Angle de champ		114° (horizontal)
Distance focale		3,2 mm
Mémoire		MicroSD(HC/XC) jusqu'à 128 Go
LED		12 W
Lumière		Max. 1000 lm (intensité variable) / 3000 K
Capteur PIR		Portée max. jusqu'à 10 m
Sirène		110 dB
Température ambiante		-20 à 50°C
Classe de protection	⧈	Protection par double isolation ou isolation renforcée
Indice de protection	IP65	Protection contre les jets d'eau (buse) de toutes directions
Dimensions		243 x 67 x 63 mm
Poids		580 g

Contrat de licence logiciel libre

Ce produit contient un logiciel distribué entièrement ou partiellement sous licence publique générale GNU, Version 2 (GPL). Vous trouverez ci-après l'intégralité de la version actuelle de ce texte de licence. Puisqu'il s'agit d'un logiciel libre de droits, ses développeurs déclinent toute responsabilité en cas de dégâts ou dommages (physiques ou moraux) dus à une mauvaise utilisation. Veuillez noter que la garantie du matériel n'est bien entendu pas concernée. Si vous avez des questions, n'hésitez pas à nous contacter. Pour cela, rendez-vous sur https://www.pearl.fr.

Avertissement

Ce contrat est une licence de logiciel libre issue d'une concertation entre ses auteurs afin que le respect de deux grands principes préside à sa rédaction :

* d'une part, le respect des principes de diffusion des logiciels libres : accès au code source, droits étendus conférés aux utilisateurs,

* d'autre part, la désignation d'un droit applicable, le droit français, auquel elle est conforme, tant au regard du droit de la responsabilité civile que du droit de la propriété intellectuelle et de la protection qu'il offre aux auteurs et titulaires des droits patrimoniaux sur un logiciel.

Les auteurs de la licence CeCILL (pour Ce[a] C[nrs] I[nria] L[ogiciel] L[ibre]) sont :

Commissariat à l'Énergie Atomique - CEA, établissement public de recherche à caractère scientifique, technique et industriel, dont le siège est situé 25 rue Leblanc, immeuble Le Ponant D, 75015 Paris.

Centre National de la Recherche Scientifique - CNRS, établissement public à caractère scientifique et technologique, dont le siège est situé 3 rue Michel-Ange, 75794 Paris cedex 16.

Institut National de Recherche en Informatique et en Automatique - INRIA, établissement public à caractère scientifique et technologique, dont le siège est situé Domaine de Voluceau, Rocquencourt, BP 105, 78153 Le Chesnay cedex.

Préambule

Ce contrat est une licence de logiciel libre dont l'objectif est de conférer aux utilisateurs la liberté de modification et de redistribution du logiciel régi par cette licence dans le cadre d'un modèle de diffusion en logiciel libre.

L'exercice de ces libertés est assorti de certains devoirs à la charge des utilisateurs afin de préserver ce statut au cours des redistributions ultérieures.

L'accessibilité au code source et les droits de copie, de modification et de redistribution qui en découlent ont pour contrepartie de n'offrir aux utilisateurs qu'une garantie limitée et de ne faire peser sur l'auteur du logiciel, le titulaire des droits patrimoniaux et les concédants successifs qu'une responsabilité restreinte.

A cet égard l'attention de l'utilisateur est attirée sur les risques associés au chargement, à l'utilisation, à la modification et/ou au développement et à la reproduction du logiciel par l'utilisateur étant donné sa spécificité de logiciel libre, qui peut le rendre complexe à manipuler et qui le réserve donc à des développeurs ou des professionnels avertis possédant des connaissances informatiques approfondies.

Les utilisateurs sont donc invités à charger et tester l'adéquation du logiciel à leurs besoins dans des conditions permettant d'assurer la sécurité de leurs systèmes et/ou de leurs données et, plus généralement, à l'utiliser et l'exploiter dans les mêmes conditions de sécurité. Ce contrat peut être reproduit et diffusé librement, sous réserve de le conserver en l'état, sans ajout ni suppression de clauses.

Ce contrat est susceptible de s'appliquer à tout logiciel dont le titulaire des droits patrimoniaux décide de soumettre l'exploitation aux dispositions qu'il contient.

Article 1 - DÉFINITIONS

Dans ce contrat, les termes suivants, lorsqu'ils seront écrits avec une lettre capitale, auront la signification suivante :

Contrat : désigne le présent contrat de licence, ses éventuelles versions postérieures et annexes.

Logiciel : désigne le logiciel sous sa forme de Code Objet et/ou de Code Source et le cas échéant sa documentation, dans leur état au moment de l'acceptation du Contrat par le Licencié.

Logiciel Initial : désigne le Logiciel sous sa forme de Code Source et éventuellement de Code Objet et le cas échéant sa documentation, dans leur état au moment de leur première diffusion sous les termes du Contrat.

Logiciel Modifié : désigne le Logiciel modifié par au moins une Contribution.

Code Source : désigne l'ensemble des instructions et des lignes de programme du Logiciel et auquel l'accès est nécessaire en vue de modifier le Logiciel.

Code Objet : désigne les fichiers binaires issus de la compilation du Code Source.

Titulaire : désigne le ou les détenteurs des droits patrimoniaux d'auteur sur le Logiciel Initial.

Licencié : désigne le ou les utilisateurs du Logiciel ayant accepté le Contrat.

Contributeur : désigne le Licencié auteur d'au moins une Contribution.

Concédant : désigne le Titulaire ou toute personne physique ou morale distribuant le Logiciel sous le Contrat.

Contribution : désigne l'ensemble des modifications, corrections, traductions, adaptations et/ou nouvelles fonctionnalités intégrées dans le Logiciel par tout Contributeur, ainsi que tout Module Interne.

Module : désigne un ensemble de fichiers sources y compris leur documentation qui permet de réaliser des fonctionnalités ou services supplémentaires à ceux fournis par le Logiciel.

Module Externe : désigne tout Module, non dérivé du Logiciel, tel que ce Module et le Logiciel s'exécutent dans des espaces d'adressage différents, l'un appelant l'autre au moment de leur exécution.

Module Interne : désigne tout Module lié au Logiciel de telle sorte qu'ils s'exécutent dans le même espace d'adressage.

GNU GPL : désigne la GNU General Public License dans sa version 2 ou toute version ultérieure, telle que publiée par Free Software Foundation Inc.

Parties : désigne collectivement le Licencié et le Concédant.

Ces termes s'entendent au singulier comme au pluriel.

Article 2 - OBJET

Le Contrat a pour objet la concession par le Concédant au Licencié d'une licence non exclusive, cessible et mondiale du Logiciel telle que définie ci-après à l'article 5 pour toute la durée de protection des droits portant sur ce Logiciel.

Article 3 - ACCEPTATION

3.1 L'acceptation par le Licencié des termes du Contrat est réputée acquise du fait du premier des faits suivants :

* (i) le chargement du Logiciel par tout moyen notamment par téléchargement à partir d'un serveur distant ou par chargement à partir d'un support physique;

* (ii) le premier exercice par le Licencié de l'un quelconque des droits concédés par le Contrat.

3.2 Un exemplaire du Contrat, contenant notamment un avertissement relatif aux spécificités du Logiciel, à la restriction de garantie et à la limitation à un usage par des utilisateurs expérimentés a été mis à disposition du Licencié préalablement à son acceptation telle que définie à l'article 3.1 ci-dessus et le Licencié reconnaît en avoir pris connaissance.

Article 4 - ENTRÉE EN VIGUEUR ET DURÉE

4.1 ENTRÉE EN VIGUEUR

Le Contrat entre en vigueur à la date de son acceptation par le Licencié telle que définie en 3.1.

4.2 DURÉE

Le Contrat produira ses effets pendant toute la durée légale de protection des droits patrimoniaux portant sur le Logiciel.

Article 5 - ÉTENDUE DES DROITS CONCÉDÉS

Le Concédant concède au Licencié, qui accepte, les droits suivants sur le Logiciel pour toutes destinations et pour la durée du Contrat dans les conditions ci-après détaillées.

Par ailleurs, si le Concédant détient ou venait à détenir un ou plusieurs brevets d'invention protégeant tout ou partie des fonctionnalités du Logiciel ou de ses composants, il s'engage à ne pas opposer les éventuels droits conférés par ces brevets aux Licenciés successifs qui utiliseraient, exploiteraient ou modifieraient le Logiciel. En cas de cession de ces brevets, le Concédant s'engage à faire reprendre les obligations du présent alinéa aux cessionnaires.

5.1 DROIT D'UTILISATION

Le Licencié est autorisé à utiliser le Logiciel, sans restriction quant aux domaines d'application, étant ci-après précisé que cela comporte :

1. la reproduction permanente ou provisoire du Logiciel en tout ou partie par tout moyen et sous toute forme.

2. le chargement, l'affichage, l'exécution, ou le stockage du Logiciel sur tout support.

3. la possibilité d'en observer, d'en étudier, ou d'en tester le fonctionnement afin de déterminer les idées et principes qui sont à la base de n'importe quel élément de ce Logiciel; et ceci, lorsque le Licencié effectue toute opération de chargement, d'affichage, d'exécution, de transmission ou de stockage du Logiciel qu'il est en droit d'effectuer en vertu du Contrat.

5.2 DROIT D'APPORTER DES CONTRIBUTIONS

Le droit d'apporter des Contributions comporte le droit de traduire, d'adapter, d'arranger ou d'apporter toute autre modification au Logiciel et le droit de reproduire le logiciel en résultant. Le Licencié est autorisé à apporter toute Contribution au Logiciel sous réserve de mentionner, de façon explicite, son nom en tant qu'auteur de cette Contribution et la date de création de celle-ci.

5.3 DROIT DE DISTRIBUTION

Le droit de distribution comporte notamment le droit de diffuser, de transmettre et de communiquer le Logiciel au public sur tout support et par tout moyen ainsi que le droit de mettre sur le marché à titre onéreux ou gratuit, un ou des exemplaires du Logiciel par tout procédé. Le Licencié est autorisé à distribuer des copies du Logiciel, modifié ou non, à des tiers dans les conditions ci-après détaillées.

5.3.1 DISTRIBUTION DU LOGICIEL SANS MODIFICATION

Le Licencié est autorisé à distribuer des copies conformes du Logiciel, sous forme de Code Source ou de Code Objet, à condition que cette distribution respecte les dispositions du Contrat dans leur totalité et soit accompagnée :

1. d'un exemplaire du Contrat,

2. d'un avertissement relatif à la restriction de garantie et de responsabilité du Concédant telle que prévue aux articles 8 et 9,et que, dans le cas où seul le Code Objet du Logiciel est redistribué, le Licencié permette aux futurs Licenciés d'accéder facilement au Code Source complet du Logiciel en indiquant les modalités d'accès, étant entendu que le coût additionnel d'acquisition du Code Source ne devra pas excéder le simple coût de transfert des données.

5.3.2 DISTRIBUTION DU LOGICIEL MODIFIÉ

Lorsque le Licencié apporte une Contribution au Logiciel, les conditions de distribution du Logiciel Modifié en résultant sont alors soumises à l'intégralité des dispositions du Contrat. Le Licencié est autorisé à distribuer le Logiciel Modifié, sous forme de code source ou de code objet, à condition que cette distribution respecte les dispositions du Contrat dans leur totalité et soit accompagnée :

1. d'un exemplaire du Contrat,

2. d'un avertissement relatif à la restriction de garantie et de responsabilité du Concédant telle que prévue aux articles 8 et 9,et que, dans le cas où seul le code objet du Logiciel Modifié est redistribué, le Licencié permette aux futurs Licenciés d'accéder facilement au code source complet du Logiciel Modifié en indiquant les modalités d'accès, étant entendu que le coût additionnel d'acquisition du code source ne devra pas excéder le simple coût de transfert des données.

5.3.3 DISTRIBUTION DES MODULES EXTERNES

Lorsque le Licencié a développé un Module Externe les conditions du Contrat ne s'appliquent pas à ce Module Externe, qui peut être distribué sous un contrat de licence différent.

5.3.4 COMPATIBILITÉ AVEC LA LICENCE GNU GPL

Le Licencié peut inclure un code soumis aux dispositions d'une des versions de la licence GNU GPL dans le Logiciel modifié ou non et distribuer l'ensemble sous les conditions de la même version de la licence GNU GPL.

Le Licencié peut inclure le Logiciel modifié ou non dans un code soumis aux dispositions d'une des versions de la licence GNU GPL et distribuer l'ensemble sous les conditions de la même version de la licence GNU GPL.

Article 6 - PROPRIÉTÉ INTELLECTUELLE

6.1 SUR LE LOGICIEL INITIAL

Le Titulaire est détenteur des droits patrimoniaux sur le Logiciel Initial. Toute utilisation du Logiciel Initial est soumise au respect des conditions dans lesquelles le Titulaire a choisi de diffuser son œuvre et nul autre n'a la faculté de modifier les conditions de diffusion de ce Logiciel Initial. Le Titulaire s'engage à ce que le Logiciel Initial reste au moins régi par le Contrat et ce, pour la durée visée à l'article 4.2.

6.2 SUR LES CONTRIBUTIONS

Le Licencié qui a développé une Contribution est titulaire sur celle-ci des droits de propriété intellectuelle dans les conditions définies par la législation applicable.

6.3 SUR LES MODULES EXTERNES

Le Licencié qui a développé un Module Externe est titulaire sur celui-ci des droits de propriété intellectuelle dans les conditions définies par la législation applicable et reste libre du choix du contrat régissant sa diffusion.

6.4 DISPOSITIONS COMMUNES

Le Licencié s'engage expressément :

1. à ne pas supprimer ou modifier de quelque manière que ce soit les mentions de propriété intellectuelle apposées sur le Logiciel;

2. à reproduire à l'identique lesdites mentions de propriété intellectuelle sur les copies du Logiciel modifié ou non.

Le Licencié s'engage à ne pas porter atteinte, directement ou indirectement, aux droits de propriété intellectuelle du Titulaire et/ou des Contributeurs sur le Logiciel et à prendre, le cas échéant, à l'égard de son personnel toutes les mesures nécessaires pour assurer le respect des dits droits de propriété intellectuelle du Titulaire et/ou des Contributeurs.

Article 7 - SERVICES ASSOCIÉS

7.1 Le Contrat n'oblige en aucun cas le Concédant à la réalisation de prestations d'assistance technique ou de maintenance du Logiciel. Cependant le Concédant reste libre de proposer ce type de services. Les termes et conditions d'une telle assistance technique et/ou d'une telle maintenance seront alors déterminés dans un acte séparé. Ces actes de maintenance et/ou assistance technique n'engageront que la seule responsabilité du Concédant qui les propose.

7.2 De même, tout Concédant est libre de proposer, sous sa seule responsabilité, à ses licenciés une garantie, qui n'engagera que lui, lors de la redistribution du Logiciel et/ou du Logiciel Modifié et ce, dans les conditions qu'il souhaite. Cette garantie et les modalités financières de son application feront l'objet d'un acte séparé entre le Concédant et le Licencié.

Article 8 - RESPONSABILITÉ

8.1 Sous réserve des dispositions de l'article 8.2, le Licencié a la faculté, sous réserve de prouver la faute du Concédant concerné, de solliciter la réparation du préjudice direct qu'il subirait du fait du Logiciel et dont il apportera la preuve.

8.2 La responsabilité du Concédant est limitée aux engagements pris en application du Contrat et ne saurait être engagée en raison notamment :

(i) des dommages dus à l'inexécution, totale ou partielle, de ses obligations par le Licencié, (ii) des dommages directs ou indirects découlant de l'utilisation ou des performances du Logiciel subis par le Licencié et (iii) plus généralement d'un quelconque dommage indirect. En particulier, les Parties conviennent expressément que tout préjudice financier ou commercial (par exemple perte de données, perte de bénéfices, perte d'exploitation, perte de clientèle ou de commandes, manque à gagner, trouble commercial quelconque) ou toute action dirigée contre le Licencié par un tiers, constitue un dommage indirect et n'ouvre pas droit à réparation par le Concédant.

Article 9 - GARANTIE

9.1 Le Licencié reconnaît que l'état actuel des connaissances scientifiques et techniques au moment de la mise en circulation du Logiciel ne permet pas d'en tester et d'en vérifier toutes les utilisations ni de détecter l'existence d'éventuels défauts. L'attention du Licencié a été attirée sur ce point sur les risques associés au chargement, à l'utilisation, la modification et/ou au développement et à la reproduction du Logiciel qui sont réservés à des utilisateurs avertis. Il relève de la responsabilité du Licencié de contrôler, par tous moyens, l'adéquation du produit à ses besoins, son bon fonctionnement et de s'assurer qu'il ne causera pas de dommages aux personnes et aux biens.

9.2 Le Concédant déclare de bonne foi être en droit de concéder l'ensemble des droits attachés au Logiciel (comprenant notamment les droits visés à l'article 5).

9.3 Le Licencié reconnaît que le Logiciel est fourni "en l'état" par le Concédant sans autre garantie, expresse ou tacite, que celle prévue à l'article 9.2 et notamment sans aucune garantie sur sa valeur commerciale, son caractère sécurisé, innovant ou pertinent. En particulier, le Concédant ne garantit pas que le Logiciel est exempt d'erreur, qu'il fonctionnera sans interruption, qu'il sera compatible avec l'équipement du Licencié et sa configuration logicielle ni qu'il remplira les besoins du Licencié.

9.4 Le Concédant ne garantit pas, de manière expresse ou tacite, que le Logiciel ne porte pas atteinte à un quelconque droit de propriété intellectuelle d'un tiers portant sur un brevet, un logiciel ou sur tout autre droit de propriété. Ainsi, le Concédant exclut toute garantie au profit du Licencié contre les actions en contrefaçon qui pourraient être diligentées au titre de l'utilisation, de la modification, et de la redistribution du Logiciel. Néanmoins, si de telles actions sont exercées contre le Licencié, le Concédant lui apportera son aide technique et juridique pour sa défense. Cette aide technique et juridique est déterminée au cas par cas entre le Concédant concerné et le Licencié dans le cadre d'un protocole d'accord.

Le Concédant dégage toute responsabilité quant à l'utilisation de la dénomination du Logiciel par le Licencié. Aucune garantie n'est apportée quant à l'existence de droits antérieurs sur le nom du Logiciel et sur l'existence d'une marque.

Article 10 - RÉSILIATION

10.1 En cas de manquement par le Licencié aux obligations mises à sa charge par le Contrat, le Concédant pourra résilier de plein droit le Contrat trente (30) jours après notification adressée au Licencié et restée sans effet.

10.2 Le Licencié dont le Contrat est résilié n'est plus autorisé à utiliser, modifier ou distribuer le Logiciel. Cependant, toutes les licences qu'il aura concédées antérieurement à la résiliation du Contrat resteront valides sous réserve qu'elles aient été effectuées en conformité avec le Contrat.

Article 11 - DISPOSITIONS DIVERSES

11.1 CAUSE EXTÉRIEURE

Aucune des Parties ne sera responsable d'un retard ou d'une défaillance d'exécution du Contrat qui serait dû à un cas de force majeure, un cas fortuit ou une cause extérieure, telle que, notamment, le mauvais fonctionnement ou les interruptions du réseau électrique ou de télécommunication, la paralysie du réseau liée à une attaque informatique, l'intervention des autorités gouvernementales, les catastrophes naturelles, les dégâts des eaux, les tremblements de terre, le feu, les explosions, les grèves et les conflits sociaux, l'état de guerre...

11.2 Le fait, par l'une ou l'autre des Parties, d'omettre en une ou plusieurs occasions de se prévaloir d'une ou plusieurs dispositions du Contrat, ne pourra en aucun cas impliquer renonciation par la Partie intéressée à s'en prévaloir ultérieurement.

11.3 Le Contrat annule et remplace toute convention antérieure, écrite ou orale, entre les Parties sur le même objet et constitue l'accord entier entre les Parties sur cet objet. Aucune addition ou modification aux termes du Contrat n'aura d'effet à l'égard des Parties à moins d'être faite par écrit et signée par leurs représentants dûment habilités.

11.4 Dans l'hypothèse où une ou plusieurs des dispositions du Contrat s'avèrerait contraire à une loi ou à un texte applicable, existants ou futurs, cette loi ou ce texte prévaudrait, et les Parties feraient les amendements nécessaires pour se conformer à cette loi ou à ce texte. Toutes les autres dispositions resteront en vigueur. De même, la nullité, pour quelque raison que ce soit, d'une des dispositions du Contrat ne saurait entraîner la nullité de l'ensemble du Contrat.

11.5 LANGUE

Le Contrat est rédigé en langue française et en langue anglaise, ces deux versions faisant également foi.

Article 12 - NOUVELLES VERSIONS DU CONTRAT

12.1 Toute personne est autorisée à copier et distribuer des copies de ce Contrat.

12.2 Afin d'en préserver la cohérence, le texte du Contrat est protégé et ne peut être modifié que par les auteurs de la licence, lesquels se réservent le droit de publier périodiquement des mises à jour ou de nouvelles versions du Contrat, qui posséderont chacune un numéro distinct. Ces versions ultérieures seront susceptibles de prendre en compte de nouvelles problématiques rencontrées par les logiciels libres.

12.3 Tout Logiciel diffusé sous une version donnée du Contrat ne pourra faire l'objet d'une diffusion ultérieure que sous la même version du Contrat ou une version postérieure, sous réserve des dispositions de l'article 5.3.4.

Article 13 - LOI APPLICABLE ET COMPÉTENCE TERRITORIALE

13.1 Le Contrat est régi par la loi française. Les Parties conviennent de tenter de régler à l'amiable les différends ou litiges qui viendraient à se produire par suite ou à l'occasion du Contrat.

13.2 A défaut d'accord amiable dans un délai de deux (2) mois à compter de leur survenance et sauf situation relevant d'une procédure d'urgence, les différends ou litiges seront portés par la Partie la plus diligente devant les Tribunaux compétents de Paris.

Version 2.0 du 2006-09-05

PEARL GmbH | PEARL-Straße 1–3 | D-79426 Buggingen

Service commercial PEARL France : 0033 (0) 3 88 58 02 02

© REV1 – 29.07.2022 – AS//MF