DE

Espresso-Siebträgermaschine

mit Temperaturanzeige, Retro-Design

Bedienungsanleitung

cucina dimodena

ZX-7812-675

Inhaltsverzeichnis

Ihr neue Espresso-Siebträgermaschine **4**
Lieferumfang 4

Wichtige Hinweise zu Beginn **5**
Sicherheitshinweise 5
Wichtige Hinweise zur Entsorgung 7
Konformitätserklärung 7

Produktdetails **8**
Bedienfeld 9

Inbetriebnahme **10**

Verwendung **11**
Kaffee brühen 11
Nespresso brühen 12
Milch aufschäumen 14
Temperaturwarnung 15
Heißwasser-Modus 15
Speicherfunktion (benutzerdefinierte Kaffeemenge) 15

Reinigung **16**
Reinigungspin 16
Reinigen des Wassertanks 17
Entkalken 17
Reinigung der Siebträger-Espressomaschine 17
Wenn lange Zeit kein Wasser im Wassertank war 18

Problembehandlung **18**

Technische Daten **19**

Informationen und Antworten auf häufige Fragen (FAQs) zu vielen unserer Produkte sowie ggfs. aktualisierte Handbücher finden Sie auf der Internetseite:

www.cucina-dimodena.de

Geben Sie dort im Suchfeld die Artikelnummer oder den Artikelnamen ein.

Ihr neue Espresso-Siebträgermaschine

Sehr geehrte Kundin, sehr geehrter Kunde,

vielen Dank für den Kauf dieser Espresso-Siebträgermaschine.

Bitte lesen Sie diese Bedienungsanleitung und befolgen Sie die aufgeführten Hinweise und Tipps, damit Sie Ihre neue Espresso-Siebträgermaschine optimal einsetzen können.

Lieferumfang

- Espressomaschine
- Filterhalter
- Einsatz für eine Tasse
- Einsatz für zwei Tassen
- Nespresso-Einsatz
- Messlöffel/Stampfer
- Reinigungspin
- Bedienungsanleitung

Wichtige Hinweise zu Beginn

Sicherheitshinweise

- Diese Bedienungsanleitung dient dazu, Sie mit der Funktionsweise dieses Produktes vertraut zu machen. Bewahren Sie diese Anleitung daher gut auf, damit Sie jederzeit darauf zugreifen können. Geben Sie sie an Nachbenutzer weiter.
- Bitte beachten Sie beim Gebrauch die Sicherheitshinweise.
- Diese Geräte können von Kindern ab 8 Jahren sowie von Personen mit reduzierten physischen, sensorischen oder mentalen Fähigkeiten oder Mangel an Erfahrung und/oder Wissen benutzt werden, wenn sie beaufsichtigt oder bezüglich des sicheren Gebrauchs des Gerätes unterwiesen wurden und die daraus resultierenden Gefahren verstanden haben.
- Kinder dürfen nicht mit dem Gerät spielen.
- Reinigung und Benutzer-Wartung dürfen nicht durch Kinder durchgeführt werden, es sei denn, sie sind älter als 8 Jahre und beaufsichtigt.
- Kinder jünger als 8 Jahre sind vom Gerät und der Anschlussleitung fernzuhalten.
- Dieses Gerät ist ausschließlich dazu bestimmt, im Haushalt und ähnlichen Anwendungen verwendet zu werden, wie beispielsweise:
  - in Küchen für Mitarbeiter in Läden und Büros,
  - in landwirtschaftlichen Anwesen,
  - von Kunden in Hotels, Motels und anderen Wohneinrichtungen oder
  - in Frühstückspensionen.
- Betreiben Sie das Gerät nur an haushaltsüblichen Steckdosen. Prüfen Sie, ob die auf dem Typenschild angegebene Netzspannung mit der Ihres Stromnetzes übereinstimmt.
- Das Gerät ist nicht dazu bestimmt mit einer externen Zeitschaltuhr oder einem separaten Fernwirksystem betrieben zu werden. Das Gerät nicht unbeaufsichtigt betreiben.
- Wenn die Netzanschlussleitung dieses Gerätes beschädigt wird, muss sie durch den Hersteller oder seinen Kundendienst oder eine ähnlich qualifizierte Person ersetzt werden, um Gefährdungen zu vermeiden.
- Die Espresso-Siebträgermaschine und seine Anschlussleitung nicht in Wasser tauchen.
- Ziehen Sie die Zuleitung nicht über scharfe Kanten.
- Benutzen Sie die Zuleitung nicht zum Tragen und schützen Sie diese vor Hitze (Herdplatte / offene Flamme).
- Ein Umbauen oder Verändern des Produktes beeinträchtigt die Produktsicherheit. Achtung Verletzungsgefahr!
- Das Gerät darf nicht in Betrieb genommen werden, wenn:
  - Gerät oder Netzkabel beschädigt ist
  - der Verdacht auf einen Defekt z.B. nach einem Sturz oder Ähnlichem besteht
- Das Gerät ist nur für den Haushaltsgebrauch in Innenräumen bestimmt.
- Das Gerät ist nicht für den gewerblichen Gebrauch bestimmt.
- Beim Betrieb werden Teile des Gerätes sehr heiß (z.B. die Warmhalteplatte) vermeiden Sie eine Berührung.
- Stellen Sie das Gerät niemals auf oder in die Nähe heißer Oberflächen.

- Tauchen Sie das Gerät niemals in Wasser.
- Vor dem ersten Aufbrühen von Kaffee nehmen Sie die Kaffeemaschine 2-mal nur mit sauberem Wasser in Betrieb.
- Alle Änderungen und Reparaturen an dem Gerät oder Zubehör dürfen nur durch den Hersteller oder von durch ihn ausdrücklich hierfür autorisierte Personen durchgeführt werden.
- Achten Sie darauf, dass das Produkt an einer Steckdose betrieben wird die leicht zugänglich ist, damit Sie das Gerät im Notfall schnell vom Netz trennen können.
- Öffnen Sie das Produkt nie eigenmächtig. Führen Sie Reparaturen nie selbst aus!
- Behandeln Sie das Produkt sorgfältig. Es kann durch Stöße, Schläge oder Fall aus bereits geringer Höhe beschädigt werden.
- Halten Sie das Produkt fern von Feuchtigkeit und extremer Hitze.
- Tauchen Sie das Produkt niemals in Wasser oder andere Flüssigkeiten.
- Technische Änderungen und Irrtümer vorbehalten.

Wichtige Hinweise zur Entsorgung

Dieses Elektrogerät gehört nicht in den Hausmüll. Für die fachgerechte Entsorgung wenden Sie sich bitte an die öffentlichen Sammelstellen in Ihrer Gemeinde. Einzelheiten zum Standort einer solchen Sammelstelle und über ggf. vorhandene Mengenbeschränkungen pro Tag / Monat / Jahr entnehmen Sie bitte den Informationen der jeweiligen Gemeinde.

Konformitätserklärung

Hiermit erklärt PEARL GmbH, dass sich das Produkt ZX-7812-675 in Übereinstimmung mit der RoHS-Richtlinie 2011/65/EU + (EU)2015/863, der EMV-Richtlinie 2014/30/EU und der Niederspannungsrichtlinie 2014/35/EU befindet.

Qualitätsmanagement
Dipl. Ing. (FH) Andreas Kurtasz

Die ausführliche Konformitätserklärung finden Sie unter www.pearl.de/support.
Geben Sie dort im Suchfeld die Artikelnummer ZX-7812 ein.

Produktdetails

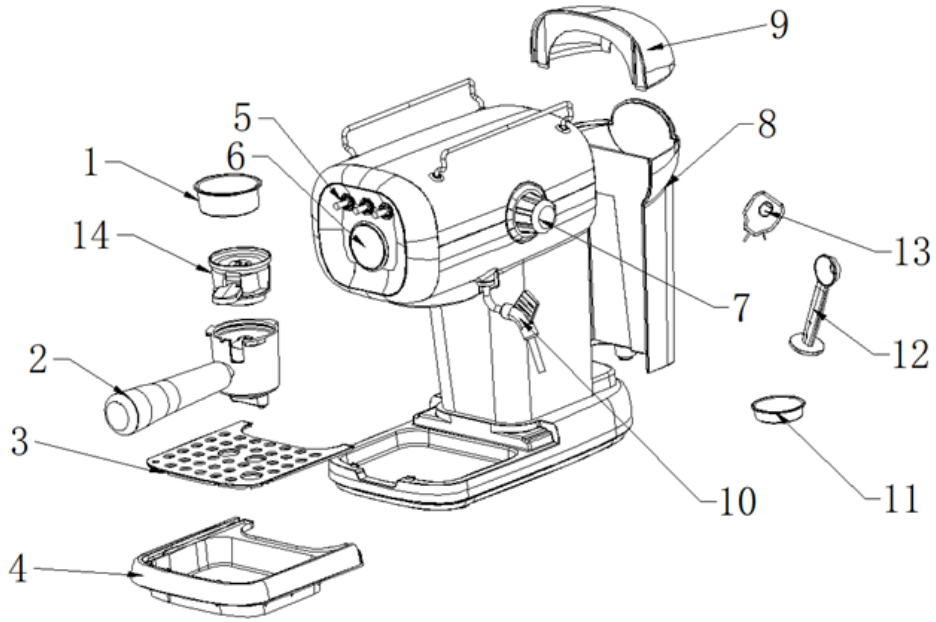

1. Einsatz für zwei Tassen
2. Filterhalter
3. Tassenablage
4. Tropfschale
5. Funktionstasten
6. Temperaturanzeige
7. Drehknopf Dampf/Heißwasser
8. Wassertank
9. Wassertank Abdeckung
10. Dampfauslass
11. Einsatz für eine Tasse
12. Messlöffel/Stampfer
13. Reinigungspin
14. Nespresso-Einsatz

Bedienfeld

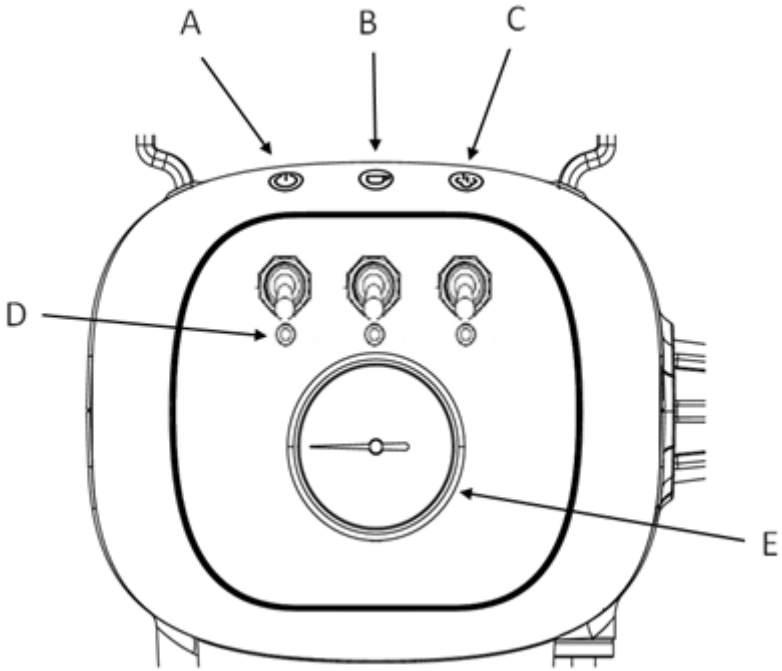

A. Power-Taste

B. Kaffee-Taste

C. Dampf-Taste

D. Anzeige-LEDs

E. Temperaturanzeige

Inbetriebnahme

Reinigen Sie Ihre Espresso-Siebträgermaschine vor dem ersten Gebrauch gründlich. Gehen Sie dazu bitte folgendermaßen vor:

1. Platzieren Sie Ihre Espresso-Siebträgermaschine auf einer waagerechten und hitzebeständigen Oberfläche.
2. Entfernen Sie den Wasserzulaufstopfen, der sich unter dem Wassertank am Sockel befindet.
3. Befüllen Sie den Wassertank. Der Wasserstand darf die Maximal-Markierung auf dem Wassertank nicht überschreiten. Drücken Sie den Wassertank beim Einsetzen vorsichtig nach unten, um sicherzustellen, dass das Ventil am Boden des Wassertanks gut mit dem Sitz des Ventils am Sockel verbunden ist.
4. Nehmen Sie den Siebträger aus der Verpackung, setzen Sie ihn nach oben in die Maschine ein und drehen Sie ihn bis zur 🔒 Markierung, um ihn zu verriegeln.
5. Platzieren Sie eine Kaffeetasse auf der Tassenablage.
6. Verbinden Sie das Stromkabel Ihrer Espresso-Siebträgermaschine mit einer geeigneten Steckdose. Es ertönt ein Piepton und die Anzeige-LEDs leuchten kurz auf.
7. Drücken Sie die Power-Taste, um Ihre Espresso-Siebträgermaschine einzuschalten.

   Die ☕-Anzeige blinkt, was bedeutet, dass sich die Espresso-Siebträgermaschine im Vorheizstatus befindet.

⚠ ***ACHTUNG!***

Bitte vergewissern Sie sich, dass der Drehknopf auf die Position „OFF“ zeigt. Wenn er auf 💧/♨ oder eine andere Position zeigt, gibt die Espresso-Siebträgermaschine 3 Pieptöne ab, um daran zu erinnern, den Drehknopf zurück in die Position „OFF“ zu drehen.

8. Wenn das Vorheizen beendet ist, leuchtet konstant die ☕-Anzeige. Ihrer Espresso-Siebträgermaschine ist für die Kaffeezubereitung bereit.
9. Drücken Sie die Kaffee-Taste, um die Brühfunktion zu starten. Die ☕-Anzeige blinkt und der Kaffee-Modus startet. Wenn Sie den Kaffee-Modus vorzeitig stoppen möchten, drücken Sie die Kaffee-Taste erneut.

💡 *HINWEIS:*

Drücken Sie im Standby-Modus einmal die Kaffee-Taste, um in den Einzeltassenmodus zu gelangen. Drücken Sie im Standby-Modus zweimal die Kaffee-Taste, um in den Doppeltassen-Modus zu gelangen.

10. Wiederholen Sie den Vorgang mehrfach (bis zu dreimal), um Ihre Espresso-Siebträgermaschine vollständig durchzuspülen und zu reinigen. Nach Beendigung des Vorgangs lassen Sie das Wasser in der Tropfschale ab.

Verwendung

HINWEIS:

Drücken Sie im Standby-Modus einmal die Kaffee-Taste, um Espresso für eine Tasse aufzubrühen. Oder drücken Sie zweimal die Kaffee-Taste, um Espresso für zwei Tassen aufzubrühen.

HINWEIS:

Die Siebträger-Espressomaschine schaltet sich automatisch aus, wenn 30 Minuten lang keine Bedienung erfolgt.

Kaffee brühen

1. Drücken Sie die Power-Taste. Die -Anzeige beginnt zu blinken und die Espresso-Siebträgermaschine beginnt vorzuheizen.

HINWEIS:

Drehen Sie den Drehknopf auf die Position „Off“. Andernfalls blinken die -Anzeige, -Anzeige und die -Anzeige und es ertönt ein Piepton, wenn die Espresso-Siebträgermaschine eingeschaltet wird.

2. Während die Espresso-Siebträgermaschine vorheizt, geben Sie das gemahlene Kaffeepulver in Filtereinsatz. Drücken Sie das Kaffeepulver mit dem Stampfer flach, wie in der Abbildung dargestellt. Reinigen Sie das restliche Kaffeepulver um den Rand des Filters.

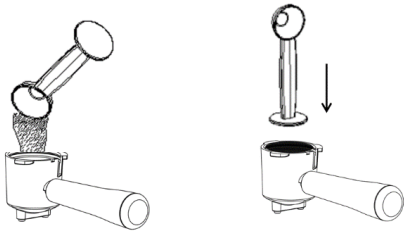

HINWEIS:

Der Ein-Tassen-Einsatz benötigt ca. 7 g Kaffeepulver, der Zwei-Tassen-Einsatz benötigt ca. 14 g Kaffeepulver.

3. Setzen Sie den Filterhalter ein und verriegeln Sie ihn. Stellen Sie dann die Kaffeetasse auf die Tropfschale.

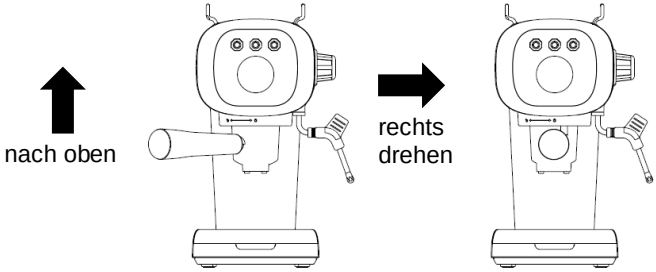

4. Die Vorheiz-Phase ist abgeschlossen sobald die -Anzeige konstant leuchtet. Drücken Sie die Kaffee-Taste, um mit dem Brühen des Kaffees zu beginnen. Während des Brühens blinkt die -Anzeige. Um den Brühvorgang vorzeitig zu beenden, drücken Sie erneut die Kaffee-Taste.

ACHTUNG!

Entnehmen Sie den Filterhalter erst, nachdem der Brühvorgang abgeschlossen ist.

Nespresso brühen

1. Drücken Sie die Power-Taste. Die -Anzeige beginnt zu blinken und die Espresso-Siebträgermaschine beginnt vorzuheizen.

HINWEIS:

Drehen Sie den Drehknopf auf die Position „Off“. Andernfalls blinken die -Anzeige, -Anzeige und die -Anzeige und es ertönt ein Piepton, wenn die Espresso-Siebträgermaschine eingeschaltet wird.

2. Setzen Sie Ihre Nespresso-Kapsel wie in der Abbildung dargestellt in den Filterhalter ein.

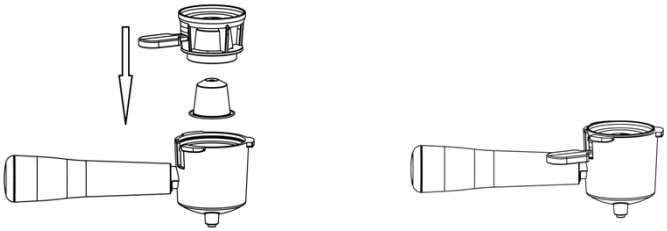

3. Setzen Sie den Filter ein und verriegeln Sie ihn. Stellen Sie dann die Kaffeetasse auf die Tropfschale.

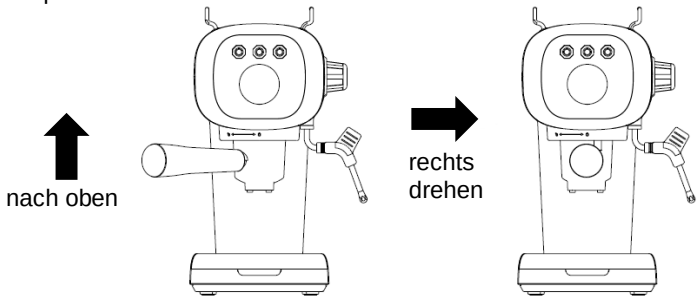

4. Die Vorheiz-Phase ist abgeschlossen sobald die -Anzeige konstant leuchtet. Drücken Sie die Kaffee-Taste, um mit dem Brühen des Kaffees zu beginnen. Während des Brühens blinkt die -Anzeige. Um den Brühvorgang vorzeitig zu beenden, drücken Sie erneut die Kaffee-Taste.

ACHTUNG!

Entnehmen Sie den Filterhalter erst, nachdem der Brühvorgang abgeschlossen ist.

Milch aufschäumen

1. Drücken Sie die Power-Taste, um Ihre Espresso-Siebträgermaschine einzuschalten. Sobald das Vorheizen abgeschlossen ist, drücken Sie die Dampf-Taste, um die Dampffunktion zu aktivieren. Wenn die Temperatur für den Dampf nicht hoch genug ist, beginnt das Vorheizen mit Dampf und die -Anzeige blinkt. Ihre Espresso-Siebträgermaschine ist dampfbereit, wenn die -Anzeige konstant leuchtet.
2. Gießen Sie eine angemessene Menge Vollmilch (empfohlene Temperatur ca. 7 °C) in eine Milchaufschäumer-Tasse. Die Tasse sollte etwa zu 1/3 mit Milch gefüllt sein. Tauchen Sie den Dampfauslass etwa 1 cm in die Milch ein, drehen Sie den Drehknopf gegen den Uhrzeigersinn in die -Position. Das Aufschäumen der Milch beginnt und Dampf beginnt aus dem Dampfauslass auszuströmen.

HINWEIS:

Vor dem Aufschäumen müssen Sie zunächst eine kleine Menge Wasser aus dem Dampfauslass ablassen!

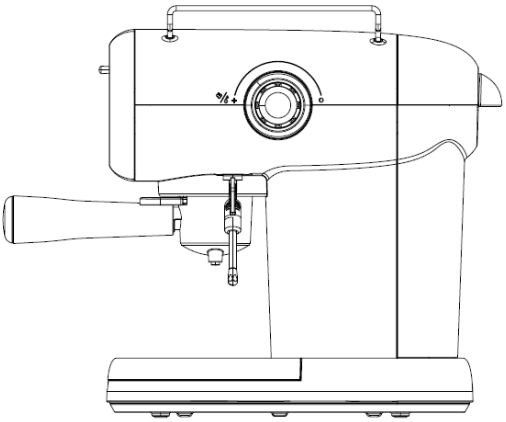

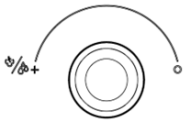

3. Wenn das Aufschäumen der Milch beendet ist, drehen Sie Sie den Drehknopf im Uhrzeigersinn auf die Position „OFF“. Drücken Sie erneut die Dampf-Taste, um den Dampfmodus zu beenden.
4. Drücken Sie nach jedem Milchaufschäumen den Drehknopf, um etwas Dampf abzulassen und die restliche Milch im Inneren auszuspülen, um eine Verstopfung zu vermeiden.

HINWEIS:

Nach jedem Milchaufschäumen muss der Dampfauslass gereinigt werden.

Temperaturwarnung

Wenn das Milchaufschäumen gerade beendet wurde und Sie den Kaffee-Modus wählen, um direkt im Anschluss Kaffee zu brühen, blinkt die -Anzeige und die -Anzeige, um anzuzeigen, dass die Temperatur zu hoch ist, um Kaffee zu brühen. In diesem Fall kann der Kaffee-Modus nicht verwendet werden und es ist notwendig, die Maschine abzukühlen!

1. Drehen Sie den Drehknopf gegen den Uhrzeigersinn. Es wird Wasser herausgepumpt, um die Maschine abzukühlen.
2. Sobald die Maschine eine angemessene Temperatur erreicht hat, hört die Pumpe auf zu arbeiten und das Wasser hört automatisch auf herauszukommen. Alle Anzeige-LEDs blinken.
3. Drehen Sie den Drehknopf zurück in die Position „OFF“ und die Maschine kehrt in den Standby-Modus zurück. Der Kaffee kann jetzt normal gebrüht werden.

Heißwasser-Modus

1. Drücken Sie die Power-Taste, um Ihre Espresso-Siebträgermaschine einzuschalten.
2. Sobald die -Anzeige konstant leuchtet, drehen Sie den Drehknopf gegen den Uhrzeigersinn, bis heißes Wasser kontinuierlich aus dem Dampfauslass austritt.
3. Drehen Sie den Drehknopf im Uhrzeigersinn auf die Position , um den Heißwasser-Modus zu beenden.

Speicherfunktion (benutzerdefinierte Kaffeemenge)

1. Drücken Sie die Power-Taste, um Ihre Espresso-Siebträgermaschine einzuschalten.
2. Sobald die -Anzeige konstant leuchtet, halten Sie die Kaffee-Tasse ca. 2 Sekunden lang gedrückt, um die Kaffeezubereitung zu starten. Wenn die gewünschte Menge erreicht ist, drücken Sie erneut die Kaffee-Taste, um die Zubereitung vorzeitig zu beenden. Auf diese Weise wird die Standardeinstellung für eine Tasse überschrieben. (Mindestens 10 Sekunden, maximal 25 Sekunden).
3. Sobald die -Anzeige konstant leuchtet, drücken Sie die Kaffee-Taste zweimal und halten Sie die Kaffee-Tasse anschließend ca. 2 Sekunden lang gedrückt, um die Kaffeezubereitung zu starten. Wenn die gewünschte Menge erreicht ist, drücken Sie erneut die Kaffee-Taste, um die Zubereitung vorzeitig zu beenden. Auf diese Weise wird die Standardeinstellung für zwei Tassen überschrieben. (Mindestens 20 Sekunden, maximal 40 Sekunden).

HINWEIS:

Um die Werte auf Standardeinstellungen zurückzusetzen, halten Sie im Standby-Modus gleichzeitig die Power-Taste und die Dampf-Taste für 2 Sekunden gedrückt. Es ertönen 3 Pieptöne und die zuvor gespeicherten Einstellungen werden gelöscht.

Reinigung

Reinigungspin

Da Milchschaum leicht gerinnt, kann es vorkommen, dass der Auslass der Dampfrohrdüse verstopft. Reinigen Sie den Auslass mithilfe des mitgelieferten Reinigungspins.

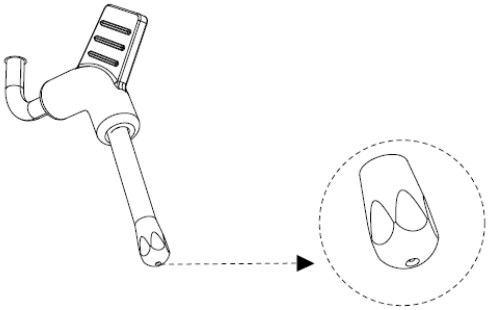

Der Reinigungspin hat zwei Spitzen. Die große Spitze eignet sich zum Reinigen großer Löcher, die kleine Spitze zum Reinigen kleiner Löcher.

Nach Gebrauch können Sie den Reinigungspin in die Rückseite des Löffels stecken, um ihn aufzubewahren.

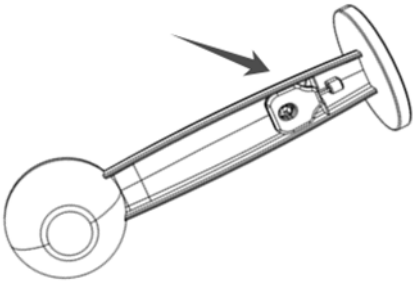

HINWEIS:

Das Ende des Reinigungspins ist scharf, seien Sie vorsichtig bei der Verwendung und halten Sie ihn von Kindern fern.

Reinigen des Wassertanks

Halten Sie den Wassertank in der Mitte fest und nehmen Sie ihn senkrecht heraus.

- Der Wassertank sollte einmal wöchentlich mit Wasser oder einer milden Waschlösung gereinigt, gründlich ausgespült und getrocknet werden. Bitte geben Sie den Wassertank nicht in die Spülmaschine.
- Wenn der Wassertank verschmutzt ist, waschen Sie ihn bitte mit einer langen Bürste gründlich aus.

Entkalken

Kalkablagerungen können sich mit der Zeit bilden und die Leistung und Lebensdauer Ihrer Siebträger-Espressomaschine beeinträchtigen. Es wird empfohlen, Ihre Siebträger-Espressomaschine regelmäßig, mindestens einmal alle drei Monate, zu entkalken, insbesondere wenn sie in einem Gebiet mit hartem Wasser verwendet wird.

1. Geben Sie das Entkalkungsmittel (ca. 10 g) in den Wassertank und füllen Sie dann Wasser bis zur Maximal-Linie ein.
2. Starten Sie Ihre Siebträger-Espressomaschine und warten Sie, bis sie sich erfolgreich aufgeheizt hat. Stellen Sie eine Tasse mit großem Fassungsvermögen unter den Wasserauslauf.
3. Verwenden Sie den Kaffee-Modus (ohne eingefülltes Kaffeepulver!), um das Entkalkungswasser durch die Wasserleitung des Geräts fließen zu lassen. Verwenden Sie dann den Heißwasser-Modus. Die Wasserpumpe beginnt zu arbeiten, und das Entkalkungswasser fließt durch die Dampfleitung, wiederholen Sie den obigen Vorgang mindestens 5 Mal.
4. Ersetzen Sie den Wassertank durch sauberes Wasser und verwenden Sie den Kaffee-Modus (ohne Kaffeepulver!), um das Wasser durch die Wasserleitung des Geräts fließen zu lassen. Verwenden Sie dann den Heißwasser-Modus, um das saubere Wasser durch die Dampfleitung fließen zu lassen. Wiederholen Sie den obigen Schritt mindestens 5 Mal. Zu diesem Zeitpunkt hat das Gerät die Entkalkung abgeschlossen.

Reinigung der Siebträger-Espressomaschine

HINWEIS:

Lassen Sie Ihre Siebträger-Espressomaschine vor der Reinigung vollständig abkühlen.

1. Schalten Sie Ihre Siebträger-Espressomaschine aus und trennen Sie den Netzstecker von der Stromversorgung.
2. Verwenden Sie ein feuchtes Tuch oder einen Reinigungsschwamm, um das Äußere und einige Zubehörteile der Siebträger-Espressomaschine abzuwischen.

ACHTUNG!

Verwenden Sie zur Reinigung keine chemischen Reinigungsmittel, Stahlwolle oder Scheuermittel und tauchen Sie das Gerät zur Reinigung nicht in Wasser ein!

Wenn lange Zeit kein Wasser im Wassertank war

Wenn Sie Ihre Siebträger-espressomaschine zum ersten Mal oder für längere Zeit nicht benutzen, gehen Sie bitte wie folgt vor: Wenn das Vorheizen beendet ist, drehen Sie den Drehknopf gegen den Uhrzeigersinn, bis Wasser aus dem Dampfrohr austritt. Drehen Sie dann den Drehknopf im Uhrzeigersinn zurück in die Position „OFF“.

Problembehandlung

1. Es tritt Wasser an der Unterseite der Siebträger-Espressomaschine aus.

- In der Abtropfschale befindet sich überschüssiges Wasser. Leeren Sie die Abtropfschale.
- Die Siebträger-Espressomaschine ist defekt.

2. Die Siebträger-Espressomaschine funktioniert nicht mehr.

- Überprüfen Sie, ob der Netzstecker mit der Stromversorgung verbunden ist.

3. Es kommt kein Kaffee heraus.

- Es befindet sich kein Wasser im Wassertank. Befüllen Sie den Wassertank.
- Der Wassertank ist nicht in der richtigen Position installiert. Setzen Sie den Wassertank neu ein.
- Der Wasserzulaufstopfen wurde nicht entfernt. Entfernen Sie den Wasserzulaufstopfen.
- Das Vorheizen ist noch nicht abgeschlossen. Warten Sie, bis sich Ihre Siebträger-Espressomaschine vollständig aufgeheizt hat.
- Der Dampfknopf zeigt nicht auf die Position „OFF“. Drehen Sie den Dampfknopf im Uhrzeigersinn auf die Position „OFF“.

4. Die Kaffeecreme ist hell und fließt schnell aus der Tülle.

- Der gemahlene Kaffee wird zu leicht gepresst. Drücken Sie den Kaffee fester an.
- Die Menge des gemahlenen Kaffees ist unzureichend. Verwenden Sie mehr Kaffeepulver.
- Der Kaffeemahlgrad ist zu grob. Mahlen Sie Ihr Kaffeepulver feiner.
- Die Qualität des gemahlenen Kaffees ist unzureichend.

5. Die Kaffeecreme ist dunkel und fließt langsam aus der Tülle.

- Der gemahlene Kaffee wird zu fest gepresst. Drücken Sie den Kaffee leichter an.
- Die Menge des gemahlenen Kaffees ist zu viel. Verwenden Sie weniger Kaffeepulver.
- Der Spender oder Filter ist blockiert. Reinigen Sie den Spender und den Filter.

6. Es kommt kein Dampf aus dem Dampfauslass.

- Der Dampfauslass ist durch Kalk oder Schmutz verstopft. Reinigen Sie den Dampfauslass.
- Das Vorheizen ist noch nicht abgeschlossen. Warten Sie, bis sich Ihre Siebträger-Espressomaschine vollständig aufgeheizt hat.

7. Das Milchaufschäumen funktioniert nicht richtig.

- Das Vorheizen ist noch nicht abgeschlossen. Warten Sie, bis sich Ihre Siebträger-Espressomaschine vollständig aufgeheizt hat.
- Es wurde Magermilch verwendet. Bitte verwenden Sie ausschließlich Vollmilch oder teilentrahmte Milch.
- Die verwendete Tasse ist zu groß oder die Form ist nicht geeignet. Bitte verwenden Sie eine hohe, schmale Tasse.

Technische Daten

Input	220-240V AC 50/60Hz
Leistungsaufnahme	1.100 Watt
Schutzklasse	⏚
Schutzart	IP20
Maße	39 x 32,5 x 17,5 cm
Gewicht	2,85 kg

Kundenservice:

DE: +49(0)7631–360–350

CH: +41 (0)800 55 4000

FR: +33(0)388–580–202

PEARL GmbH | PEARL-Straße 1–3 | D-79426 Buggingen

© REV1 – 14.01.2024 – JvdH//TS

FR

Machine à expresso rétro

avec porte-filtre

Mode d'emploi

cucina dimodena

ZX-7812-675

Table des matières

Votre nouvelle machine à expresso 3
Contenu 3

Consignes préalables 3
Consignes de sécurité 3
Consignes importantes pour le traitement des déchets 4
Déclaration de conformité 5

Description du produit 6
Panneau de commande 7

Mise en marche 7

Utilisation 8
Faire du café 8
Faire du café Nespresso 9
Faire mousser du lait 10
Alerte température 11
Mode Eau chaude 12
Fonction mémoire (quantité de café personnalisée) 12

Nettoyage 12
Broche de nettoyage 12
Nettoyer le réservoir d'eau 13
Détartrage 13
Nettoyer la machine à café 14
Si le réservoir d'eau est resté longtemps sans eau 14

Dépannage 14

Caractéristiques techniques 15

Votre nouvelle machine à expresso

Chère cliente, cher client,
Nous vous remercions d'avoir choisi cette machine à expresso.
Afin d'utiliser au mieux votre nouveau produit, veuillez lire attentivement ce mode d'emploi et respecter les consignes et astuces suivantes.

Contenu

- Machine à expresso
- Porte-filtre
- Embout pour 1 tasse
- Embout pour 2 tasses
- Insert pour cartouche Nespresso
- Cuillère doseuse / pilon
- Broche de nettoyage
- Mode d'emploi

Consignes préalables

Consignes de sécurité

- Ce mode d'emploi vous permet de vous familiariser avec le fonctionnement du produit. Conservez précieusement ce mode d'emploi afin de pouvoir le consulter en cas de besoin. Le cas échéant, transmettez-le avec le produit à l'utilisateur suivant.
- Pour connaître les conditions de garantie, veuillez contacter votre revendeur. Veuillez également tenir compte des conditions générales de vente !
- Veillez à utiliser le produit uniquement comme indiqué dans la notice. Une mauvaise utilisation peut endommager le produit ou son environnement.
- Respectez les consignes de sécurité pendant l'utilisation.
- Cet appareil n'est pas conçu pour être utilisé par des personnes (y compris les enfants) dont les capacités physiques, sensorielles ou mentales sont réduites, ou des personnes dénuées d'expérience ou de connaissance, sauf si elles ont pu bénéficier, par l'intermédiaire d'une personne responsable de leur sécurité, d'une surveillance ou d'instructions préalables concernant l'utilisation de l'appareil.
- Si le câble d'alimentation est endommagé, il doit être remplacé par le fabricant, son service après-vente ou des personnes de qualification similaire afin d'éviter tout danger. N'utilisez pas l'appareil tant que la réparation n‘a pas été effectuée.
- Tenir hors de portée des enfants.
- Le nettoyage et l'entretien de l'appareil ne doivent pas être effectués par des enfants.
- Maintenez l'appareil et le câble d'alimentation hors de portée des enfants.
- Cet appareil est uniquement destiné à un usage domestique et similaire, tel que :
    - dans les cuisines pour les employés des magasins et bureaux,
    - dans les domaines agricoles,
    - pour les clients des hôtels, des motels et d'autres établissements résidentiels, ou
    - en chambre d'hôte.

- N'utilisez l'appareil qu'avec une prise secteur domestique. Vérifiez que la tension secteur indiquée sur la plaque signalétique correspond à celle de votre alimentation secteur.
- L'appareil ne doit pas être utilisé avec un minuteur externe ou tout autre système de commande à distance. Ne laissez jamais l'appareil fonctionner sans surveillance.
- Si le câble d'alimentation de votre appareil est endommagé, vous devez le faire remplacer par un professionnel agréé, afin d'éviter tout risque pour votre sécurité.
- Ne plongez jamais l'appareil ou son câble d'alimentation dans l'eau.
- Ne tirez pas le câble d'alimentation sur des arêtes vives.
- N'utilisez pas le câble d'alimentation pour transporter l'appareil. Protégez-le de la chaleur (plaque chauffante / flamme nue).
- Le démontage ou la modification du produit affecte sa sécurité. Attention : risque de blessures !
- L'appareil ne doit pas être mis en service si :
  - l'appareil ou le câble d'alimentation est endommagé
  - vous soupçonnez un défaut, par exemple suite à une chute ou événement similaire
- Cet appareil est conçu uniquement pour un usage domestique en intérieur.
- L'appareil n'est pas conçu pour un usage commercial.
- Différentes parties de l'appareil (p. ex. la plaque de maintien au chaud) peuvent devenir très chaudes pendant le fonctionnement. Évitez de les toucher.
- Ne placez pas l'appareil sur ou à proximité d'une surface chaude.
- Ne plongez jamais l'appareil dans l'eau !
- Avant de préparer du café pour la première fois, faites fonctionner la machine 2 fois à l'eau propre.
- Toute modification ou réparation de l'appareil ou de ses accessoires doit être effectuée exclusivement par le fabricant ou par un spécialiste dûment autorisé.
- Veillez à ce que le produit soit alimenté par une prise facilement accessible afin de pouvoir débrancher l'appareil rapidement en cas d'urgence.
- N'ouvrez pas le produit. Ne tentez jamais de réparer vous-même le produit !
- Manipulez le produit avec précaution. Un coup, un choc, ou une chute, même de faible hauteur, peut l'endommager.
- N'exposez le produit ni à l'humidité ni à une chaleur extrême.
- Ne plongez l'appareil ni dans l'eau ni dans un autre liquide.
- Aucune garantie ne pourra être appliquée en cas de mauvaise utilisation.
- Le fabricant décline toute responsabilité en cas de dégâts matériels ou dommages (physiques ou moraux) dus à une mauvaise utilisation et/ou au non-respect des consignes de sécurité.
- Sous réserve de modification et d'erreur !

Consignes importantes pour le traitement des déchets

Cet appareil électronique ne doit PAS être jeté dans la poubelle de déchets ménagers. Pour l'enlèvement approprié des déchets, veuillez vous adresser aux points de ramassage publics de votre municipalité. Les détails concernant l'emplacement d'un tel point de ramassage et des éventuelles restrictions de quantité existantes par jour/mois/année, ainsi que sur des frais éventuels de collecte, sont disponibles dans votre municipalité.

Déclaration de conformité

La société PEARL GmbH déclare ce produit ZX-7812 conforme aux directives actuelles suivantes du Parlement Européen : 2011/65/UE et 2015/863, relatives à la limitation de l'utilisation de certaines substances dangereuses dans les équipements électriques et électroniques, 2014/30/UE, concernant la compatibilité électromagnétique, et 2014/35/UE, concernant la mise à disposition sur le marché du matériel électrique destiné à être employé dans certaines limites de tension.

Service Qualité
Dipl. Ing. (FH) Andreas Kurtasz
La déclaration de conformité complète du produit est disponible en téléchargement à l'adresse www.pearl.fr/support/notices ou sur simple demande par courriel à qualite@pearl.fr.

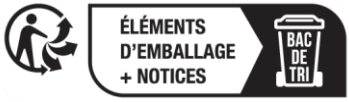

Description du produit

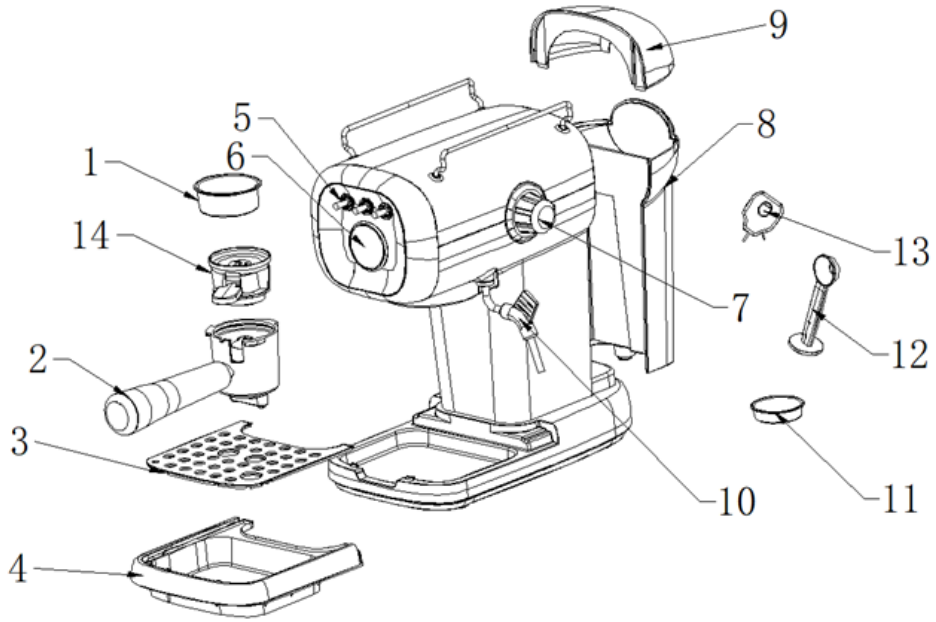

1. Embout pour 2 tasses
2. Porte-filtre
3. Tablette pour tasse
4. Bac de récupération
5. Touches de fonction
6. Affichage de la température
7. Bouton rotatif Vapeur / Eau chaude
8. Réservoir d'eau
9. Couvercle du réservoir d'eau
10. Sortie de vapeur
11. Embout pour 1 tasse
12. Cuillère doseuse / pilon
13. Broche de nettoyage
14. Insert pour cartouche Nespresso

Panneau de commande

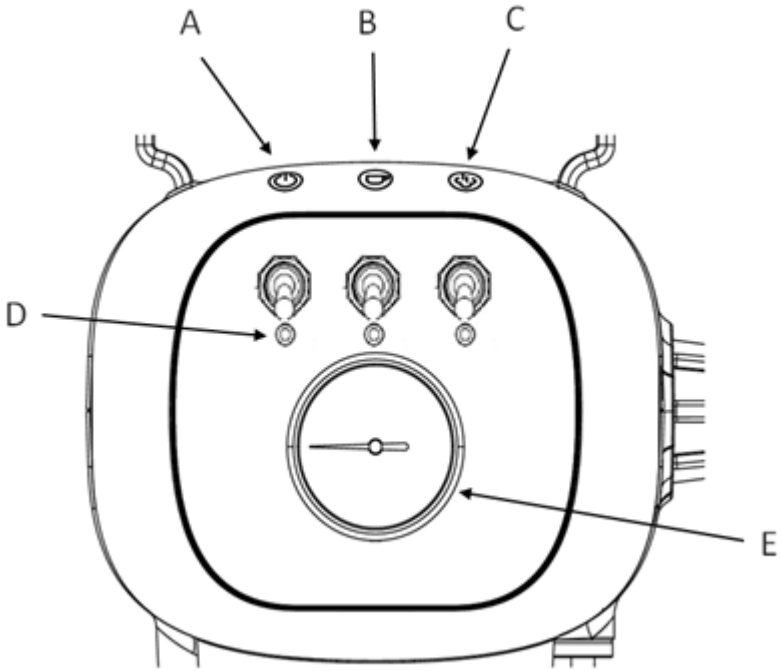

A. Bouton Power
B. Bouton Café
C. Bouton Vapeur
D. Voyants LED
E. Affichage de la température

Mise en marche

Avant la première utilisation, nettoyez soigneusement la machine. Pour ce faire, procédez de la manière suivante :

1. Placez la machine sur une surface plane et résistante à la chaleur.
2. Retirez le bouchon d'arrivée d'eau qui se trouve sous le réservoir d'eau sur le socle.
3. Remplissez le réservoir d'eau. Le niveau d'eau ne doit pas dépasser le repère maximal sur le réservoir d'eau. Lors de l'insertion, appuyez doucement sur le réservoir d'eau pour vous assurer que la valve au fond du réservoir d'eau est bien connectée au siège de la valve sur le socle.
4. Retirez le porte-filtre de son emballage, insérez-le vers le haut dans la machine et tournez-le jusqu'au repère 🔒 pour le verrouiller.
5. Placez une tasse à café sur la tablette pour tasse.

6. Branchez le câble d'alimentation de la machine sur une prise électrique adéquate. Un signal sonore retentit et les LED s'allument brièvement.

7. Appuyez sur le bouton Power pour allumer la machine. Le voyant clignote : la machine est en mode Préchauffage.

ATTENTION !

Veuillez vous assurer que le bouton rotatif est orienté vers la position "OFF". Si est orienté vers ou une autre position, la machine émet 3 bips pour vous rappeler de remettre le bouton sur "OFF".

8. Lorsque le préchauffage est terminé, le voyant brille en permanence. La machine est prête à l'emploi.

9. Appuyez sur le bouton Café pour démarrer la fonction d'infusion. Le voyant clignote et le mode Café démarre. Si vous souhaitez arrêter le mode Café avant la fin, appuyez à nouveau sur le bouton Café.

NOTE :

En veille, appuyez une fois sur le bouton Café pour ne remplir qu'une seule tasse. En veille, appuyez deux fois sur le bouton Café pour remplir l'équivalent de deux tasses.

10. Répétez l'opération plusieurs fois (jusqu'à trois fois) pour rincer et nettoyer complètement la machine à café. Une fois l'opération terminée, videz l'eau du bac de récupération.

Utilisation

NOTE :

En veille, appuyez une fois sur le bouton Café pour préparer un expresso pour une tasse. En veille, appuyez deux fois sur le bouton Café pour préparer un expresso pour deux tasses.

NOTE :

La machine s'éteint automatiquement si aucune opération n'est effectuée pendant 30 minutes.

Faire du café

1. Appuyez sur le bouton Power. Le voyant commence à clignoter et la machine à café commence à préchauffer.

NOTE :

Tournez le bouton rotatif sur la position "Off". Dans le cas contraire, les voyants , et clignotent et un bip sonore retentit lorsque la machine à café est mise en marche.

2. Pendant que la machine à café préchauffe, versez le café moulu dans le filtre. Aplatissez le café en poudre avec le pilon, comme indiqué sur l'illustration. Nettoyez le café en poudre restant autour du bord du filtre.

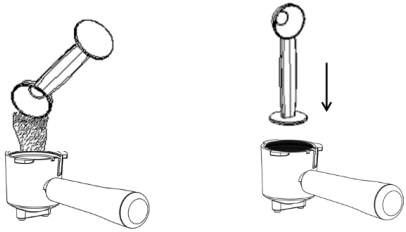

NOTE :

L'embout pour 1 tasse peut contenir environ 7 g de café en poudre, l'embout pour 2 tasses peut contenir environ 14 g de café en poudre.

3. Insérez le porte-filtre et verrouillez-le. Posez ensuite la tasse de café sur le bac de récupération.

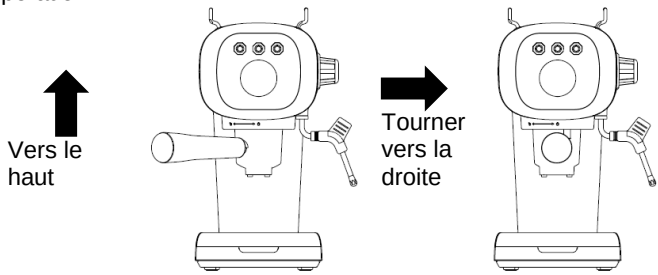

4. La phase de préchauffage est terminée quand le voyant brille de façon fixe. Appuyez sur le bouton Café pour lancer la préparation de café. Pendant la préparation, le voyant clignote. Pour interrompre le processus, appuyez à nouveau sur le bouton Café.

ATTENTION !

Ne retirez le porte-filtre qu'une fois le processus d'infusion terminé.

Faire du café Nespresso

1. Appuyez sur le bouton Power. Le voyant commence à clignoter et la machine à café commence à préchauffer.

NOTE :
Tournez le bouton rotatif sur la position "Off". Dans le cas contraire, les voyants , et clignotent et un bip sonore retentit lorsque la machine à café est mise en marche.

2. Insérez votre capsule Nespresso dans le porte-filtre comme indiqué sur l'illustration.

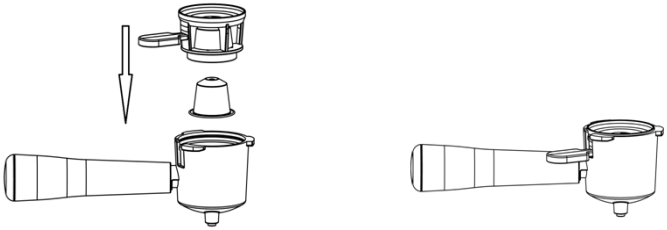

3. Insérez le filtre et verrouillez-le. Posez ensuite la tasse de café sur le bac de récupération.

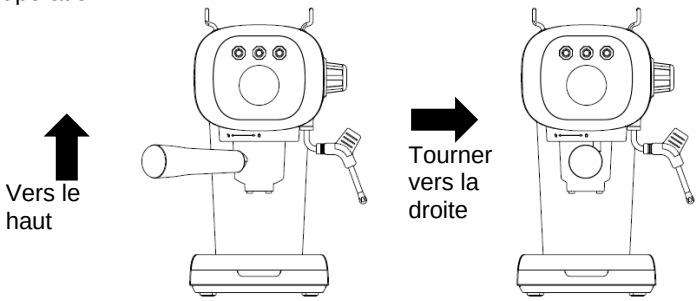

4. La phase de préchauffage est terminée quand le voyant brille de façon fixe. Appuyez sur le bouton Café pour lancer la préparation de café. Pendant la préparation, le voyant clignote. Pour interrompre le processus, appuyez à nouveau sur le bouton Café.

ATTENTION !
Ne retirez le porte-filtre qu'une fois le processus d'infusion terminé.

Faire mousser du lait

1. Appuyez sur le bouton Power pour allumer la machine. Dès que le préchauffage est terminé, appuyez sur le bouton Vapeur pour activer la fonction Vapeur. Si la température n'est pas assez élevée pour former de la vapeur, le préchauffage vapeur se lance et le voyant clignote. La machine à café est prête à produire de la vapeur lorsque le voyant brille de façon fixe.

2. Versez une quantité raisonnable de lait entier (température recommandée : environ 7 °C) dans une tasse à mousser le lait. La tasse doit être remplie à environ 1/3 de lait. Plongez la sortie de vapeur d'environ 1 cm dans le lait. Puis, tournez le bouton rotatif dans le sens antihoraire jusqu'à la position . La mousse de lait commence à se former et la vapeur s'échappe de la sortie vapeur.

NOTE :

Avant de faire mousser, laissez s'échapper une petite quantité d'eau par la sortie vapeur !

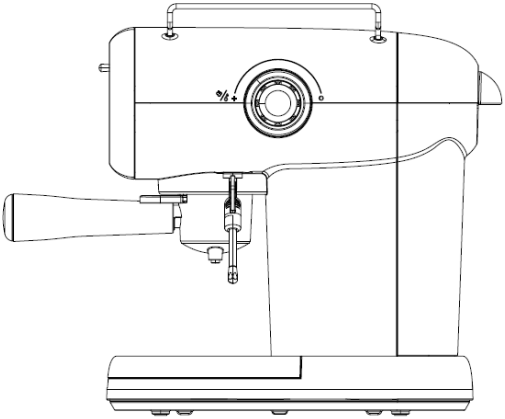

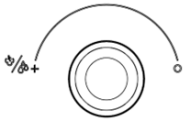

3. Lorsque la mousse de lait est prête, tournez le bouton rotatif dans le sens horaire sur la position "OFF". Appuyez à nouveau sur le bouton Vapeur pour quitter le mode Vapeur.
4. Après chaque moussage de lait, appuyez sur le bouton rotatif pour laisser s'échapper un peu de vapeur : vous rincez ainsi le lait restant à l'intérieur afin d'éviter qu'il ne bouche les tuyaux.

NOTE :

Après chaque moussage de lait, nettoyez la sortie de vapeur.

Alerte température

Si vous venez de préparer de la mousse de lait et que vous sélectionnez le mode Café directement après, les voyants et clignotent pour indiquer que la température est trop élevée pour préparer du café. Le cas échéant, le mode Café devient indisponible et il est nécessaire de refroidir la machine.

1. Tournez le bouton rotatif dans le sens antihoraire. De l'eau est pompée pour refroidir la machine.
2. Dès que la machine atteint une température adéquate, la pompe cesse de fonctionner et l'eau cesse automatiquement de sortir. Tous les voyants clignotent.
3. Ramenez le bouton rotatif sur "OFF". La machine passe en veille. Le café peut alors être préparé normalement.

Mode Eau chaude

1. Appuyez sur le bouton Power pour allumer la machine.
2. Dès que le voyant brille de façon fixe, tournez le bouton rotatif dans le sens antihoraire jusqu'à ce que de l'eau chaude s'écoule par la sortie de vapeur.
3. Tournez le bouton dans le sens horaire sur la position pour quitter le mode eau chaude.

Fonction mémoire (quantité de café personnalisée)

1. Appuyez sur le bouton Power pour allumer la machine.
2. Dès que le voyant brille de façon fixe, maintenez le bouton Café enfoncé pendant environ 2 secondes pour lancer la préparation du café. Lorsque la quantité souhaitée est atteinte, appuyez à nouveau sur le bouton Café pour interrompre la préparation. De cette manière, le réglage par défaut pour une tasse est remplacé (minimum 10 secondes, maximum 25 secondes).
3. Dès que le voyant brille de façon fixe, appuyez deux fois brièvement sur le bouton Café puis maintenez-le enfoncé pendant environ 2 secondes pour lancer la préparation du café. Lorsque la quantité souhaitée est atteinte, appuyez à nouveau sur le bouton Café pour interrompre la préparation. De cette manière, le réglage par défaut pour deux tasses est remplacé (minimum 20 secondes, maximum 40 secondes).

NOTE :

Pour rétablir les valeurs par défaut, maintenez simultanément les boutons Power et Vapeur enfoncés pendant 2 secondes en mode veille. Trois bips retentissent et les paramètres précédemment enregistrés sont effacés.

Nettoyage

Broche de nettoyage

Comme la mousse de lait coagule facilement, il peut arriver que la buse de sortie du tuyau à vapeur s'obstrue. Nettoyez la sortie à l'aide de la broche de nettoyage fournie.

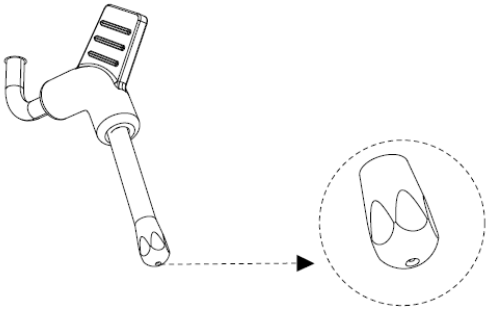

La broche de nettoyage a deux pointes. La grande pointe convient au nettoyage des grands trous, la petite pointe au nettoyage des petits trous.

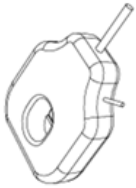

Après utilisation, vous pouvez insérer la broche de nettoyage à l'arrière de la cuillère pour la stocker.

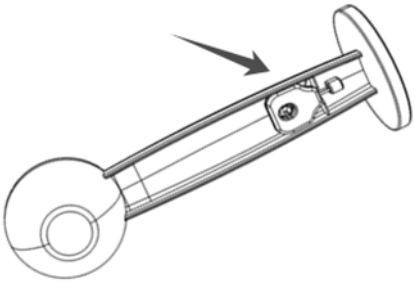

NOTE :

L'extrémité de la broche de nettoyage est tranchante, soyez prudent lors de son utilisation et tenez-la hors de portée des enfants.

Nettoyer le réservoir d'eau

Tenez le réservoir d'eau par le milieu et retirez-le verticalement.

- Le réservoir d'eau doit être nettoyé une fois par semaine avec de l'eau ou une solution nettoyante douce, rincé soigneusement et séché. Ne mettez pas le réservoir d'eau dans le lave-vaisselle.
- Si le réservoir d'eau est sale, lavez-le soigneusement à l'aide d'une longue brosse.

Détartrage

Les dépôts de calcaire peuvent se former avec le temps et nuire aux performances et à la durée de vie de votre machine. Il est recommandé de détartrer votre machine à café au moins une fois tous les trois mois, surtout si elle est utilisée dans une région où l'eau est dure.

1. Versez le détartrant (environ 10 g) dans le réservoir d'eau, puis remplissez d'eau jusqu'à la ligne maximale.
2. Démarrez la machine et attendez qu'elle ait fini de chauffer. Placez une tasse de grande capacité sous la sortie d'eau.
3. Utilisez le mode Café (sans café en poudre !) pour faire couler la solution dans la conduite d'eau de l'appareil. Utilisez ensuite le mode eau chaude. La pompe à eau

commence à fonctionner et l'eau de détartrage s'écoule dans la conduite de vapeur. Répétez le processus ci-dessus au moins 5 fois.

4. Remplissez le réservoir avec de l'eau propre et utilisez le mode Café (sans café en poudre) pour faire couler l'eau dans la conduite d'eau de l'appareil. Utilisez ensuite le mode Eau chaude pour faire couler l'eau propre dans la conduite de vapeur. Répétez l'étape ci-dessus au moins 5 fois. La machine a alors terminé son détartrage.

Nettoyer la machine à café

NOTE :

Laissez la machine refroidir entièrement avant de la nettoyer.

1. Éteignez la machine et débranchez la fiche d'alimentation.
2. Utilisez un chiffon humide ou une éponge de nettoyage pour essuyer l'extérieur et certains accessoires de la machine.

ATTENTION !

N'utilisez pas de produits de nettoyage chimiques, de paille de fer ou de produits abrasifs pour le nettoyage et ne plongez pas l'appareil dans l'eau pour le nettoyer !

Si le réservoir d'eau est resté longtemps sans eau

Si vous n'avez pas encore utilisé la machine à café ou si vous ne vous en êtes pas servi pendant longtemps, procédez comme suit : Lorsque le préchauffage est terminé, tournez le bouton rotatif dans le sens horaire jusqu'à ce que de l'eau s'écoule du tuyau à vapeur. Tournez ensuite le bouton dans le sens horaire pour le ramener sur la position "OFF".

Dépannage

1. De l'eau fuit par le dessous de la machine.

- Le bac de récupération déborde. Videz le bac de récupération.
- La machine est défectueuse.

2. La machine ne fonctionne plus.

- Vérifier que la fiche d'alimentation est bien branchée sur le secteur.

3. Le café ne sort plus.

- Il n'y a pas d'eau dans le réservoir. Remplissez le réservoir d'eau.
- Le réservoir d'eau n'est pas installé dans la bonne position. Remettez le réservoir d'eau en place.
- Le bouchon d'arrivée d'eau n'a pas été retiré. Retirez le bouchon d'arrivée d'eau.
- Le préchauffage n'est pas encore terminé. Attendez que la machine ait complètement chauffé.
- Le bouton rotatif n'est pas l'orienté vers "OFF". Tournez le bouton rotatif dans le sens horaire sur la position "OFF".

4. La crème de café est claire et s'écoule rapidement de la buse.

- Le café en poudre n'est pas assez pressé. Appuyez plus fort sur le café.

- La quantité de café moulu est insuffisante. Rajoutez du café en poudre.
- La mouture du café est trop grossière. Moulez votre café moulu plus finement.
- La qualité du café est insuffisante.

5. La crème de café est sombre et s'écoule lentement de la buse.

- Le café en poudre est trop pressé. Appuyez moins fort sur le café.
- La quantité de café moulu est excessive. Utilisez moins de café en poudre.
- La buse ou le filtre est obstrué. Nettoyez le distributeur et le filtre.

6. Aucune vapeur ne sort de la sortie vapeur.

- La sortie de vapeur est obstruée par du calcaire ou de la saleté. Nettoyez la sortie de vapeur.
- Le préchauffage n'est pas encore terminé. Attendez que la machine ait complètement chauffé.

7. Le moussage du lait ne fonctionne pas correctement.

- Le préchauffage n'est pas encore terminé. Attendez que la machine ait complètement chauffé.
- Vous avez utilisé du lait écrémé. Veuillez utiliser exclusivement du lait entier ou demi écrémé.
- La tasse utilisée est trop grande ou la forme n'est pas adaptée. Veuillez utiliser une tasse haute et étroite.

Caractéristiques techniques

Entrée	220 à 240 V AC 50 / 60 Hz
Puissance absorbée	1100 W
Classe de protection	⏚
Indice de protection	IP20
Dimensions	39 x 32,5 x 17,5 cm
Poids	2,85 kg

PEARL GmbH | PEARL-Straße 1–3 | D-79426 Buggingen

Service commercial PEARL France : 0033 (0) 3 88 58 02 02

© REV1 – 14.01.2024 – JvdH//TS