Sehr geehrte Kundin, sehr geehrter Kunde,

vielen Dank für den Kauf dieser USB-LED-Pflanzenlampe. So versorgen Sie Ihre Zimmerpflanzen optimal mit Licht.

Bitte lesen Sie diese Bedienungsanleitung und befolgen Sie die aufgeführten Hinweise und Tipps, damit Sie Ihre neue LED-Pflanzenlampe optimal einsetzen können.

Lieferumfang

- USB-LED-Pflanzenlampe
- Fernbedienung inkl. Knopfzelle CR2025
- Anleitung

Produktvariante

- ZX-8141: Vollspektrum-LED-Pflanzenlampe
- ZX-8142: USB-LED-Pflanzenlampe

Optionales Zubehör

- ZX-8144: Dreibein-Stativ als Montagehilfe
- USB-Netzteil

Technische Daten

Rating	ZX-8141	5V DC 3A
	ZX-8142	5V DC 3A
Stromversorgung		per USB
Stromversorgung Fernbedienung		1x Knopfzelle CR2025
Maße	ZX-8141	72 x 11 x 7 cm
	ZX-8142	72 x 11 x 7 cm
Gewicht	ZX-8141	866 g
	ZX-8142	765 g

Produktdetails

Bedienpanel

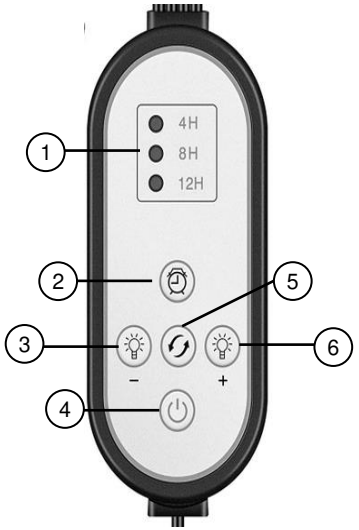

1. Timer-LED	4. Ein/Aus-Taste
2. Timer-Taste	5. Modi-Taste
3. Minus-Taste	6. Plus-Taste

Fernbedienung

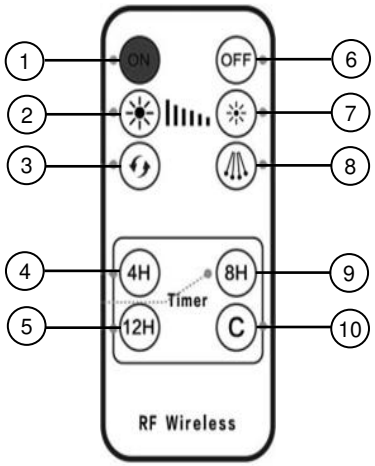

1.	ON-Taste	6.	OFF-Taste
2.	Plus-Taste	7.	Minus-Taste
3.	Modi-Taste	8.	Lampen-Taste
4.	4H-Taste	9.	8H-Taste
5.	12H-Taste	10.	C-Taste

Inbetriebnahme

1. Verbinden Sie die Pflanzenlampe mit einer geeigneten Stromquelle, z.B. einem USB-Netzteil.
2. Öffnen Sie das Batteriefach der Fernbedienung und setzten Sie die mitgelieferte Knopfzelle CR2025 ein. Achten Sie beim Einsetzen auf die richtige Polarität der Knopfzelle. Schließen Sie das Batteriefach wieder.
3. Befestigen Sie die Pflanzenlampe mithilfe des Clips an einem Aufstellungsort Ihrer Wahl.

Verwendung

Einschalten/Ausschalten

1. Drücken Sie die **Ein/Aus-Taste** des Bedienpanels oder die **ON-Taste** der Fernbedienung, um die Pflanzenlampe einzuschalten.
2. Drücken Sie die **Ein/Aus-Taste** des Bedienpanels fünfmal hintereinander oder die **OFF-Taste** der Fernbedienung, um die Pflanzenlampe auszuschalten.

Lampen separat einschalten

- Drücken Sie wiederholt die Lampen-Taste oder die Power-Taste, um die Lampen separat einzuschalten.

1x drücken	1 Lampe leuchtet
2x drücken	2 Lampen leuchten
3x drücken	3 Lampen leuchten
4x drücken	4 Lampen leuchten

Helligkeit dimmen

- Drücken Sie wiederholt die **Minus-Taste**, um die Helligkeit zu senken.
- Drücken Sie wiederholt die **Plus-Taste**, um die Helligkeit zu erhöhen.

Betriebsmodus wechseln

© REV2 – 12.10.2022 – JvdH//TK

- Drücken Sie wiederholt die **Modi-Taste**, um zwischen den Betriebsmodi der Pflanzenlampe zu wechseln.

Timer

- Drücken Sie wiederholt die **Timer-Taste**, um einen Timer zu stellen.

1x drücken	4-Stunden-Timer
2x drücken	8-Stunden-Timer
3x drücken	12-Stunden-Timer
4x drücken	Timer aus

- Oder drücken Sie die entsprechende Taste auf der Fernbedienung, um einen Timer zu stellen.

4H-Taste	4-Stunden-Timer
8H-Taste	8-Stunden-Timer
12H-Taste	12-Stunden-Timer
C-Taste	Timer aus

Sicherheitshinweise

- Diese Bedienungsanleitung dient dazu, Sie mit der Funktionsweise dieses Produktes vertraut zu machen. Bewahren Sie diese Anleitung daher gut auf, damit Sie jederzeit darauf zugreifen können. Geben Sie sie an Nachbenutzer weiter.
- Bitte beachten Sie beim Gebrauch die Sicherheitshinweise.
- Ein Umbauen oder Verändern des Produktes beeinträchtigt die Produktsicherheit. Achtung Verletzungsgefahr!
- Alle Änderungen und Reparaturen an dem Gerät oder Zubehör dürfen nur durch den Hersteller oder von durch ihn ausdrücklich hierfür autorisierte Personen durchgeführt werden. Öffnen Sie das Produkt nie eigenmächtig. Führen Sie Reparaturen nie selbst aus!
- Achten Sie darauf, dass das Produkt an einem USB-Netzteil betrieben wird, das leicht zugänglich ist, damit Sie das Gerät im Notfall schnell vom Netz trennen können.
- Behandeln Sie das Produkt sorgfältig. Es kann durch Stöße, Schläge oder Fall aus bereits geringer Höhe beschädigt werden.
- Halten Sie das Produkt fern von Feuchtigkeit und extremer Hitze.
- Tauchen Sie das Produkt niemals in Wasser oder andere Flüssigkeiten.
- Technische Änderungen und Irrtümer vorbehalten.

Wichtige Hinweise zur Entsorgung

Dieses Elektrogerät gehört **nicht** in den Hausmüll. Für die fachgerechte Entsorgung wenden Sie sich bitte an die öffentlichen Sammelstellen in Ihrer Gemeinde.
Einzelheiten zum Standort einer solchen Sammelstelle und über ggf. vorhandene Mengenbeschränkungen pro Tag/Monat/Jahr entnehmen Sie bitte den Informationen der jeweiligen Gemeinde.

Wichtige Hinweise zu Batterien und deren Entsorgung

Batterien gehören **nicht** in den Hausmüll. Als Verbraucher sind Sie gesetzlich verpflichtet, leere Batterien zur fachgerechten Entsorgung zurückzugeben. Sie können Ihre Batterien bei den öffentlichen Sammelstellen in Ihrer Gemeinde abgeben oder überall dort, wo Batterien der gleichen Art verkauft werden.

- Achten Sie unbedingt auf die richtige Polarität der Batterie. Eine falsch eingesetzte Batterie kann zur Zerstörung des Geräts führen – Brandgefahr!
- Die ideale Lagertemperatur beträgt 10° - 20°C. Vermeiden Sie am Lagerort direkte Sonneneinstrahlung.
- Batterien gehören nicht in die Hände von Kindern.
- Batterien, aus denen Flüssigkeit austritt, sind gefährlich. Berühren Sie diese nur mit geeigneten Handschuhen.
- Versuchen Sie nicht, Batterien zu öffnen und werfen Sie Batterien nicht in Feuer.
- Normale Batterien dürfen nicht wieder aufgeladen werden. Achtung Explosionsgefahr!
- Nehmen Sie die Batterie aus dem Gerät, wenn Sie es für längere Zeit nicht benutzen.

Konformitätserklärung

Hiermit erklärt PEARL GmbH, dass sich die Produkte ZX-8141-675 und ZX-8142-675 in Übereinstimmung mit der RoHS-Richtlinie 2011/65/EU + (EU)2015/863 und der EMV-Richtlinie 2014/30/EG befinden.

Qualitätsmanagement
Dipl. Ing. (FH) Andreas Kurtasz

Die ausführliche Konformitätserklärung finden Sie unter www.pearl.de/support. Geben Sie dort im Suchfeld die Artikelnummer ZX-8141 bzw. ZX-8142 ein.

Informationen und Antworten auf häufige Fragen (FAQs) zu vielen unserer Produkte sowie ggfs. aktualisierte Handbücher finden Sie auf der Internetseite:
www.lunartec.de
Geben Sie dort im Suchfeld die Artikelnummer oder den Artikelnamen ein.

Chère cliente, cher client,

Nous vous remercions d'avoir choisi cette lampe horticole USB à LED. Fournissez à vos plantes d'intérieur une lumière optimale.

Afin d'utiliser au mieux votre nouveau produit, veuillez lire attentivement ce mode d'emploi et respecter les consignes et astuces suivantes.

Contenu

- Lampe horticole USB à LED
- Télécommande avec pile bouton CR2025
- Mode d'emploi

Variantes du produit

- ZX8141 : Lampe horticole LED à spectre complet avec 4 têtes à col de cygne et télécommande
- ZX8142 : Lampe horticole USB à LED avec 4 têtes à col de cygne, télécommande et intensité variable

Accessoires en option (disponibles séparément sur www.pearl.fr) :

- ZX8144 : Trépied universel pour lampe horticole, extensible de 60 à 150 cm
- Adaptateur secteur USB

Caractéristiques techniques

Rating	ZX8141	5 V DC / 2 A
	ZX8142	5 V DC / 2 A
Alimentation		Par USB
Alimentation de la télécommande		1 pile bouton CR2025
Dimensions	ZX8141	72 x 11 x 7 cm
	ZX8142	72 x 11 x 7 cm
Poids	ZX8141	866 g
	ZX8142	765 g

Description du produit

Panneau de commande

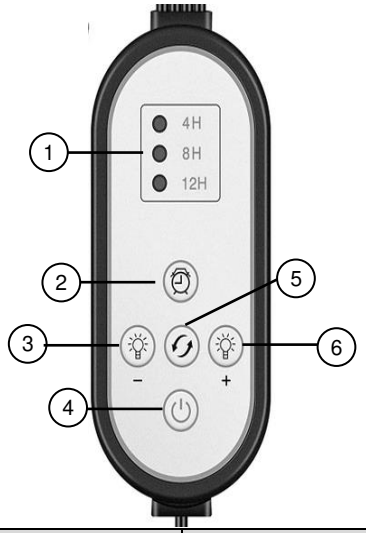

1. LED de minuteur	4. Touche Marche/Arrêt
2. Touche Minuteur	5. Touche Mode
3. Touche Moins	6. Touche Plus

Télécommande

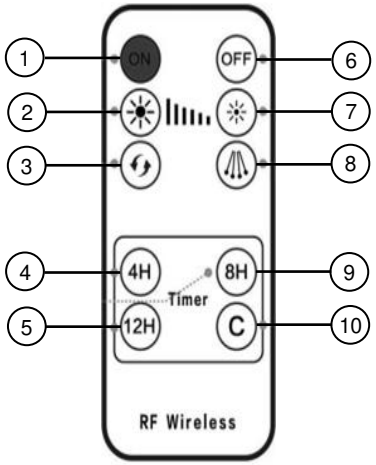

1. Touche ON	6. Touche OFF
2. Touche Plus	7. Touche Moins
3. Touche Mode	8. Touche Lampes
4. Touche 4H	9. Touche 8H
5. Touche 12H	10. Touche C

Mise en marche

1. Branchez la lampe horticole à une source d'alimentation appropriée (par ex. un adaptateur secteur USB).
2. Ouvrez le compartiment à pile de la télécommande, puis insérez-y la pile bouton CR2025 fournie. Veillez à respecter la polarité lors de l'insertion de la pile bouton. Refermez le compartiment à pile.
3. Fixez la lampe horticole à l'emplacement de votre choix, à l'aide des clips.

Utilisation

Allumer/Éteindre

1. Appuyez sur la **touche Marche/Arrêt** du panneau de commande ou sur la **touche ON** de la télécommande pour allumer la lampe horticole.
2. Appuyez successivement cinq fois sur la **touche Marche/Arrêt** du panneau de commande ou appuyez sur la **touche OFF** de la télécommande pour éteindre la lampe horticole.

Allumer séparément les lampes

- Appuyez répétitivement sur la touche Lampes ou sur la touche Power pour allumer séparément les lampes.

Appuyer 1 fois	1 lampe allumée
Appuyer 2 fois	2 lampes allumées
Appuyer 3 fois	3 lampes allumées
Appuyer 4 fois	4 lampes allumées

Varier la luminosité

- Appuyez répétitivement sur la **touche Moins** pour diminuer la luminosité.
- Appuyez répétitivement sur la **touche Plus** pour augmenter la luminosité.

Changer de mode de fonctionnement

- Appuyez répétitivement sur la **touche Mode** pour basculer entre les modes de fonctionnement de la lampe horticole.

© REV2 – 12.10.2022 – JvdH//TK

Minuteur

- Appuyez répétitivement sur la **touche Minuteur** pour régler un minuteur.

Appuyer 1 fois	Minuteur 4 h
Appuyer 2 fois	Minuteur 8 h
Appuyer 3 fois	Minuteur 12 h
Appuyer 4 fois	Minuteur désactivé

- Vous pouvez également appuyer sur la touche correspondante de la télécommande pour régler un minuteur.

Touche 4H	Minuteur 4 h
Touche 8H	Minuteur 8 h
Touche 12H	Minuteur 12 h
Touche C	Minuteur désactivé

Consignes de sécurité

- Ce mode d'emploi vous permet de vous familiariser avec le fonctionnement du produit. Conservez précieusement ce mode d'emploi afin de pouvoir le consulter en cas de besoin. Transmettez-le le cas échéant à l'utilisateur suivant.
- Pour connaître les conditions de garantie, veuillez contacter votre revendeur. Veuillez également tenir compte des conditions générales de vente !
- Veillez à utiliser le produit uniquement comme indiqué dans la notice. Une mauvaise utilisation peut endommager le produit ou son environnement.
- Respectez les consignes de sécurité pendant l'utilisation.
- Le démontage ou la modification du produit affecte sa sécurité. Attention, risque de blessure !
- Toute modification ou réparation de l'appareil ou de ses accessoires doit être effectuée exclusivement par le fabricant ou par un spécialiste dûment autorisé. N'ouvrez pas le produit vous-même. Ne tentez jamais de réparer vous-même le produit !
- Veillez à ce que le produit soit alimenté par un adaptateur USB facilement accessible afin de pouvoir débrancher l'appareil rapidement en cas d'urgence.
- Manipulez le produit avec précaution. Un coup, un choc, ou une chute, même de faible hauteur, peut l'endommager.
- N'exposez le produit ni à l'humidité ni à une chaleur extrême.
- Ne plongez jamais l'appareil dans l'eau ni dans aucun autre liquide.
- Conservez le produit hors de la portée et de la vue des enfants.
- Cet appareil n'est pas conçu pour être utilisé par des personnes (y compris les enfants) dont les capacités physiques, sensorielles ou mentales sont réduites, ou des personnes dénuées d'expérience ou de connaissance, sauf si elles ont pu bénéficier, par l'intermédiaire d'une personne responsable de leur sécurité, d'une surveillance ou d'instructions préalables concernant l'utilisation de l'appareil.
- Si le câble d'alimentation est endommagé, il doit être remplacé par le fabricant, son service après-vente ou des personnes de qualification similaire afin d'éviter tout danger. N'utilisez pas l'appareil tant que la réparation n'a pas été effectuée.
- Ne regardez jamais directement le rayon lumineux de la lampe.
- Ne pointez pas la lampe directement dans les yeux d'une personne ou d'un animal.
- Aucune garantie ne pourra être appliquée en cas de mauvaise utilisation.
- Le fabricant décline toute responsabilité en cas de dégâts matériels ou dommages (physiques ou moraux) dus à une mauvaise utilisation et/ou au non-respect des consignes de sécurité.
- Sous réserve de modification et d'erreur !

Consignes importantes concernant le traitement des déchets

Cet appareil électronique ne doit **PAS** être jeté dans la poubelle de déchets ménagers. Pour l'enlèvement approprié des déchets, veuillez vous adresser aux points de ramassage publics de votre municipalité.
Les détails concernant l'emplacement d'un tel point de ramassage et des éventuelles restrictions de quantité existantes par jour/mois/année, ainsi que sur des frais éventuels de collecte, sont disponibles dans votre municipalité.

Consignes importantes concernant les piles et leur recyclage

Les piles ne doivent **PAS** être jetées dans la poubelle de déchets ménagers. Chaque consommateur est aujourd'hui obligé de jeter les piles usagées dans les poubelles spécialement prévues à cet effet. Vous pouvez déposer vos piles dans les lieux de collecte de déchets de votre municipalité et dans les lieux où elles sont vendues.

- Veillez absolument à respecter la polarité des piles. Un mauvais sens d'insertion des piles peut endommager l'appareil – Risque d'incendie !
- La température idéale de stockage se situe entre 10 et 20°C. Évitez un lieu de stockage sujet au rayonnement direct du soleil.
- Maintenez les piles hors de portée des enfants.
- Les piles dont s'échappe du liquide sont dangereuses. Ne les manipulez pas sans gants adaptés.
- N'ouvrez pas les piles, ne les jetez pas au feu.
- Les piles normales ne sont pas rechargeables. Attention : risque d'explosion !
- Retirez la pile de l'appareil si vous ne l'utilisez pas pendant un long moment.

Déclaration de conformité

La société PEARL GmbH déclare ces produits, ZX-8141 et ZX-8142, conformes aux directives actuelles suivantes du Parlement Européen : 2011/65/UE et 2015/863/UE, relatives à la limitation de l'utilisation de certaines substances dangereuses dans les équipements électriques et électroniques, et 2014/30/UE, concernant la compatibilité électromagnétique.

Service Qualité
Dipl. Ing. (FH) Andreas Kurtasz

La déclaration de conformité complète du produit est disponible en téléchargement à l'adresse https://www.pearl.fr/support/notices ou sur simple demande par courriel à qualite@pearl.fr.